ЦЕНТРАЛЬНАЯ АЗИЯ В КУШАНСКУЮ ЭПОХУ



CENTRAL ASIA IN THE KUSHAN PERIOD

АКАДЕМИЯ НАУК СССР
ИНСТИТУТ ВОСТОКОВЕДЕНИЯ

ТРУДЫ МЕЖДУНАРОДНОЙ КОНФЕРЕНЦИИ ПО ИСТОРИИ, АРХЕОЛОГИИ И КУЛЬТУРЕ ЦЕНТРАЛЬНОЙ АЗИИ В КУШАНСКУЮ ЭПОХУ

ДУШАНБЕ, 27 СЕНТЯБРЯ — 6 ОКТЯБРЯ 1968 г.

PROCEEDINGS OF THE INTERNATIONAL CONFERENCE ON THE HISTORY, ARCHAEOLOGY AND CULTURE OF CENTRAL ASIA IN THE KUSHAN PERIOD

DUSHANBE, SEPTEMBER 27 — OCTOBER 6, 1968

Опубликовано
Комитетом по изучению цивилизаций
Центральной Азии
Комиссии СССР по делам ЮНЕСКО
по контракту с ЮНЕСКО

Published
by the Committee on the Study
of Civilisations of Central Asia
of the Commission of the U.S.S.R. for UNESCO
under contract with UNESCO

ЦЕНТРАЛЬНАЯ АЗИЯ В КУШАНСКУЮ ЭПОХУ

Том I

CENTRAL ASIA IN THE KUSHAN PERIOD

Volume I



ИЗДАТЕЛЬСТВО «НАУКА»
ГЛАВНАЯ РЕДАКЦИЯ ВОСТОЧНОЙ ЛИТЕРАТУРЫ
МОСКВА 1974

9
Ц38

Редакционная коллегия: Б. Г. ГАФУРОВ, Г. М. БОНГАРД-ЛЕВИН,
Э. А. ГРАНТОВСКИЙ, Л. И. МИРОШНИКОВ,
Б. Я. СТАВИСКИЙ

Editorial Committee: B. G. GAFUROV, G. M. BONGARD-LEVIN,
E. A. GRANTOVSKY, L. I. MIROSHNIKOV,
B. Y. STAVISKY

В 100 докладах советских и зарубежных ученых из 20 стран мира, которые были прочитаны на международной конференции по истории, археологии и культуре Центральной Азии в кушанскую эпоху (Душанбе, 1968), рассказывается об интереснейших проблемах происхождения народов Центральной Азии, их материальной и духовной культуры, искусства, языка и письменности, о новейших археологических открытиях в Средней Азии, Индии, Афганистане, Иране, Пакистане. Многие уникальные находки публикуются впервые и несомненно вызовут живой отклик среди ученых и широких кругов читателей, интересующихся древней историей и культурой народов Азии.

10603—052
013(01)—74 123—74

© Главная редакция восточной литературы издательства «Наука», 1974.

ПРЕДИСЛОВИЕ

Настоящее издание предпринято Комитетом по изучению цивилизаций Центральной Азии Комиссии СССР по делам ЮНЕСКО в соответствии с рекомендацией международной Конференции по истории, археологии и культуре Центральной Азии в кушанскую эпоху, организованной при содействии Организации Объединенных Наций по вопросам образования, науки и культуры в столице Таджикистана — Душанбе в 1968 г. Отмечая, что публикация собрания докладов, отражающих последнее слово мировой науки в изучении кушанской цивилизации, была бы весьма полезной для достижения прогресса в данной области исследований, конференция обратилась с просьбой к ЮНЕСКО об оказании финансовой помощи в этом предприятии. Благожелательное отношение и помощь ЮНЕСКО позволили Комитету по изучению цивилизаций Центральной Азии осуществить издание трудов конференции, первый том которых предлагается вниманию читателей.

Сложность материала, а также то обстоятельство, что редакционная коллегия не располагала ко времени завершения работы конференции рукописями всех докладов и сообщений, послужили причиной некоторой задержки публикации. Объем материала, который предстояло опубликовать, заставил редакционную коллегию предпринять двухтомное издание.

В настоящем томе помещаются документы ЮНЕСКО, касающиеся подготовки и проведения конференции в Душанбе, рабочая программа, а также тексты выступлений и приветствий при ее открытии.

Публикуемые в первом томе доклады сгруппированы по отдельным проблемам в соответствии с программой конференции и расположены в том порядке, в каком они были прочитаны.

Доклады печатаются на том языке, на котором они были сделаны (или же на языке рукописи, представленной докладчиком). Учитывая то обстоятельство, что многие наши коллеги за рубежом испытывают затруднения при чтении русских текстов, доклады советских ученых сопровождаются краткими резюме.

В первый том включены доклады, касающиеся общих проблем и итогов изучения кушанской эпохи, происхождения кушан, проблем кушанской хронологии, языка и письменности. Доклады по другим проблемам, являвшимся предметом обсуждения на конференции в Душанбе, а именно: история кушанского государства, его границы и социальный строй, кушанское искусство и культура, проблемы идеологии и религии эпохи кушан,— отнесены во второй том, который выйдет в свет в недалеком будущем.

В подготовке данного издания принимали активное участие сотрудники Института востоковедения АН СССР, в первую очередь Э. А. Новгородова и И. С. Клочков.

Комитет по изучению цивилизаций Центральной Азии считает своим приятным долгом поблагодарить докладчиков за помощь и сотрудничество в подготовке текстов докладов для публикации. В то же время мы выражаем сожаление в связи с тем, что некоторые доклады не были своевременно получены редакционной коллегией, что явилось единственной причиной их отсутствия в настоящем издании трудов конференции. Редакция сочла возможным сократить некоторые доклады. Некоторые сообщения и иллюстрации, к сожалению, не могли быть включены по техническим причинам.

Комитет по изучению цивилизаций Центральной Азии и редакционная коллегия приносят свою благодарность Комиссии СССР по делам ЮНЕСКО за помощь и поддержку как в подготовке и проведении конференции в Душанбе, так и в деле издания трудов этой конференции. Наконец, мы выражаем свою признательность Секретариату ЮНЕСКО и сотрудникам Секретариата за неизменное внимание к проекту по изучению цивилизаций Центральной Азии и финансовую помощь, оказанную публикации настоящего труда. Комитет выражает свою искреннюю надежду на то, что издание трудов конференции в Душанбе будет полезным вкладом в дело изучения цивилизаций народов Центральной Азии.

Председатель Комитета
по изучению цивилизаций Центральной Азии
Комиссии СССР по делам ЮНЕСКО
академик *Б. Г. Гафуров*

INTRODUCTION

This publication is a project of the Committee on the Study of Civilisations of Central Asia of the Commission of the U.S.S.R. for UNESCO. It was undertaken on the recommendation of the International Conference on the History, Archaeology and Culture of Central Asia in the Kushan Period, held in 1968 in Dushanbe, the capital of the Tajik Soviet Socialist Republic, under UNESCO auspices. The Conference noted that the publication of the papers delivered there, representing as they do the latest word of world science on the Kushan civilisation, would be highly beneficial to further progress in the field, and asked UNESCO to lend the project its financial assistance. The favourable response of UNESCO and its aid enabled the Committee on the Study of Civilisations of Central Asia to bring out the proceedings of the Dushanbe Conference, the first volume of which we here submit to your attention.

The complexity of the material and also the fact that the Editorial Board did not have the texts of all the papers and communications on hand at the time of the Conference explain why there has been some delay in its appearance. Because of the abundance of the material, the Editorial Board decided to make it a two-volume edition.

Volume I also contains the UNESCO documents bearing on the preparation for and convocation of the Conference, its working programme, and the texts of the speeches and messages of greeting that marked the opening of the Conference.

The papers included in Volume I are arranged according to the problems specified in the Conference programme and are presented in the order in which they were read.

They are printed in the language in which they were read (or in which the text was submitted by the author). Since many of our colleagues in other countries find it difficult to read Russian, the papers of the Soviet authors are followed by brief summaries.

Volume I covers the papers dealing with the general problems of the Kushan period and results of Kushan studies, the origin of the Kushans and their ethnic history, Kushan chronology, language and writing. The other problems considered at the Dushanbe Conference, such as the history and frontiers of the Kushan state, its socio-political system, art and culture, ideology and religion, make up Volume II, due to appear shortly.

Among the many research associates of the Institute of Oriental Studies who helped to prepare this work for the press, special mention should be made of E.A. Novgorodova and I.S. Klochkov.

It is the pleasant duty of the Committee on the Study of Civilisations of Central Asia to acknowledge the help and cooperation it received from the authors of the papers in preparing the texts for publication. We regret to say, however, that some of the papers were not received on time by the Editorial Board, which is the sole reason for their not having been included in the present volume of the proceedings.

The Committee on the Study of Civilisations of Central Asia and the Editorial Board wish to thank the Commission of the U.S.S.R. for UNESCO for its assistance and encouragement both in the preparation for and convocation of the Dushanbe Conference and in the publication of the proceedings of the Conference. Last but not least we want to convey our gratitude to the UNESCO Secretariat and its staff for their unflagging interest in the civilisations of Central Asia project and financial support of this publication. The Committee sincerely hopes that the proceedings of the Dushanbe Conference will prove a useful contribution to the study of the civilisations of the peoples of Central Asia.

Academician *B. G. Gafurov*
Chairman of the Committee
on the Study of Civilisations
of Central Asia of the Commission
of the U.S.S.R. for UNESCO

Часть I

ИНФОРМАЦИОННЫЕ МАТЕРИАЛЫ

Part I

INFORMATION DOCUMENTS

МЕЖДУНАРОДНАЯ КОНФЕРЕНЦИЯ ПО ИСТОРИИ, АРХЕОЛОГИИ И КУЛЬТУРЕ ЦЕНТРАЛЬНОЙ АЗИИ В КУШАНСКУЮ ЭПОХУ

Душанбе (Таджикская ССР)
27 сентября — 6 октября 1968 г.

ИНФОРМАЦИОННЫЙ ДОКУМЕНТ*

I. История проекта

1. На своей четырнадцатой сессии, состоявшейся в конце 1966 г., Генеральная конференция ЮНЕСКО приняла резолюцию 3.323, в которой Генеральный директор уполномочивается «начать в 1967—1968 гг. осуществление нового четырехлетнего проекта (1967—1970), касающегося изучения цивилизаций народов Центральной Азии». Как это определено решением Генеральной конференции, проект распространяется на географический район, включающий Афганистан, Союз Советских Социалистических Республик (среднеазиатские республики: Киргизия, Таджикистан, Туркмения, Узбекистан и Казахстан), Пакистан, Индию и Иран.

2. Решение Генеральной конференции было продиктовано причинами научного характера, поскольку оказалось, что история народов Центральной Азии и их цивилизаций не изучалась должным образом в международном масштабе. Более того, существует мнение, что в этой сфере исследований новые усилия науки могут привести к творческим результатам. Но прогресс в этом направлении зависит в первую очередь от тесного сотрудничества специалистов этого региона и других стран. Потребность в организации такого сотрудничества на практической основе и признание того, что ЮНЕСКО в этом отношении находится в особом положении, привели к принятию проекта. Было также признано, что важные достижения народов Центральной Азии на протяжении всей истории человечества и их индивидуальность в области культуры в настоящее время не стали еще в достаточной степени известны миру. Поэтому проект в равной мере оправдан и с точки зрения содействия улучшению культурных отношений между странами.

3. С тем чтобы избежать распыления сил в такой широкой сфере исследований, очевидно, необходимо сосредоточить имеющиеся средства на некоторых тщательно отобранных темах. Такой отбор был произведен на совещании экспертов, созванном ЮНЕСКО в апреле 1967 г. Было рекомендовано в первую очередь провести исследования в области археологии и истории Центральной Азии в кушанский период.

4. Предоставление приоритета изучению кушан соответствует различным приоритетам, установленным Генеральной конференцией ЮНЕСКО для исследований по Центральной Азии: это отвечает актуальным научным проблемам, которые в значительной мере могут быть решены на основе междисциплинарного и международного подхода, а также позволяет сделать обзор малоизвестного исторического периода между I столетием до н. э. и IV столетием н. э., который явился поворотным пунктом в истории цивилизации. Речь идет о народах, которые

* Русский текст документа, подготовленный ЮНЕСКО.

живут в географическом районе, охватывающем в настоящее время территорию Афганистана, Пакистана, советских республик Средней Азии, Северной Индии и Восточного Ирана. Вероятно, прежде всего история Кушанской империи являет собой период мирного синтеза различных культур и народов, соединившихся в цивилизацию, которую с экономической и социальной точки зрения можно сравнивать с другими великими империями древнего мира.

5. В соответствии с пожеланием, выдвинутым рядом участников на совещании экспертов, состоявшемся в штаб-квартире ЮНЕСКО в апреле 1967 г., было решено созвать международное совещание по вопросам археологии и истории Центральной Азии в кушанский период, с тем чтобы рассмотреть существующие данные, большинство из которых было обнаружено совсем недавно, и содействовать проведению этих исследований.

II. Организаторы и участники

6. Конференция в Душанбе организована в рамках проекта ЮНЕСКО по изучению Центральной Азии Комитетом по изучению цивилизаций Центральной Азии Комиссии СССР по делам ЮНЕСКО и Организационным комитетом, созданным Академией наук Таджикской Советской Социалистической Республики в тесном сотрудничестве с научно-исследовательскими институтами Академии наук СССР и академиями наук Узбекистана, Туркмении, Киргизии и Казахстана, а также с Министерством культуры СССР и министерствами культуры советских республик Средней Азии при содействии различных искусствоведческих и археологических музеев СССР.

7. Конференция в Душанбе носит международный характер, и для участия в ее работе были приглашены специалисты по кушанскому периоду из различных частей земного шара. Бо́льшую часть участников составят ученые из стран самой Центральной Азии.

III. Программа конференции

8. Предполагается провести продолжительную конференцию по широкому кругу вопросов, которые явятся предметом индивидуальных научных докладов, за которыми последует общее обсуждение. Несмотря на то что некоторые секции будут созданы для рассмотрения конкретных проблем или дисциплин, основным будет междисциплинарный подход. Археологи и историки, лингвисты и искусствоведы, нумизматы и палеографы будут приглашены для обмена мнениями и опытом на пленарных заседаниях. Практические вопросы организации дальнейших исследований и международного сотрудничества будут разработаны рабочими группами и затем представлены на рассмотрение пленарного заседания.

9. Повестка дня включает следующие пункты:

A. Область исследования

I. Теории о происхождении кушан.
II. Политическая и социально-экономическая история Кушанской империи, включая хронологию кушанского периода.
III. Происхождение кушанского искусства и анализ его различных школ.
IV. Лингвистические проблемы, связанные с изучением кушан.
V. История религии в Центральной Азии в кушанский период.

Б. Будущие проекты

I. Перспективы и ориентация будущих исследований.
II. Планирование и координация археологических раскопок, имеющих целью изучение кушанского периода.
III. Составление археологической карты Центральной Азии применительно к кушанскому периоду.
IV. Координация исторических исследований Центральной Азии в рамках международного сотрудничества.
V. Составление свода археологических и художественных памятников кушанского периода в Центральной Азии.

10. Рабочими языками будут русский, английский и французский.
11. Участники конференции будут иметь возможность посетить места некоторых археологических раскопок в советской Средней Азии, относящихся к кушанскому периоду. В период проведения конференции в Душанбе будет организована выставка памятников кушанского искусства.

Париж, 31 июля 1968 г.

INTERNATIONAL CONFERENCE ON THE HISTORY, ARCHAEOLOGY AND CULTURE OF CENTRAL ASIA IN THE KUSHAN PERIOD

Dushanbe (Tajikistan, U.S.S.R.)
27 September — 6 October 1968

INFORMATION DOCUMENT

I. Background of the Project:

1. The General Conference of UNESCO at its fourteenth session, held at the end of 1966, adopted a resolution 3.323 authorising the Director-General "to initiate in 1967-1968 a new project concerning the study of the civilisations of the peoples of Central Asia, with four years' duration, 1967-1970". The geographical region covered by the project, as defined by the decision of the General Conference, includes Afghanistan, the Union of Soviet Socialist Republics (Central Asian Republics: Kirghizia, Tajikistan, Turkmenia, Uzbekistan and Kazakhstan), Pakistan, India and Iran.

2. The decision of the General Conference was motivated by scientific reasons, since the history of the peoples of Central Asia and their civilisations appeared not to have been studied sufficiently at the international level. It was felt moreover that this was a field of research where new scholarly efforts might produce creative results. But progress in that direction depended in the first place on closer cooperation of specialists from the area itself and from other countries. The need for organising such cooperation on a practical basis, and the recognition that UNESCO was in a unique position in that respect, led to the adoption of the project. It was also recognised that the important achievements of the peoples of Central Asia throughout history, and their present cultural personality had not yet been adequately presented to the world. The project therefore was equally justified from the viewpoint of promoting better cultural relations among nations.

3. In order to avoid dispersion of efforts in such a wide field for research, it was obviously necessary to concentrate available means on some carefully selected themes. Such a selection was made at a meeting of experts convened by UNESCO in April 1967, and a first priority was recommended for studies on the archaeology and history of Central Asia in the Kushan period.

4. The priority granted to research on the Kushans meets the various priorities set up by the General Conference of UNESCO for Central Asian studies: it meets challenging scientific problems, which might be solved to a large extent by an interdisciplinary and international approach; it allows for a synthesis on a little-known historical period which marked a turning-point in the history of civilisations, between the first century B.C. and the fourth century A.D. It concerns the peoples inhabiting the geographic area now comprising the territories of Afghanistan, Pakistan, the Soviet Republics of Central Asia, Northern India and Eastern Iran. Above all, perhaps, the Kushan Empire represents a period of peaceful synthesis among different cultures and peoples of various origins, blending into a civilisation which, from an economic and social point of view, might be compared to other great empires of antiquity.

5. Following the suggestion made by a number of participants at the meeting of experts, held at UNESCO headquarters in April 1967, it was decided to convene an international meeting on the archaeology and history of Central Asia in the Kushan period in order to assess existing data, most of which is of quite recent discovery, and to help in the progress of those studies.

II. Organisers and Participants:

6. The Conference in Dushanbe is organised, within the framework of the UNESCO Central Asian project, by the Committee on the Study of Civilisations of Central Asia of the Commission of the U.S.S.R. for UNESCO, and by the Organising Committee established by the Academy of Sciences of the Tajik Soviet Socialist Republic, with close cooperation of the research institutes of the Academies of Sciences of the U.S.S.R. and of the Soviet Republics of Uzbekistan, Turkmenia, Kirghizia and Kazakhstan, and the Ministries of Culture of the U.S.S.R. and of the Soviet Republics of Central Asia, with contributions from different art and archaeological museums of the U.S.S.R.

7. By its nature, the Conference in Dushanbe is international, and specialists on the Kushan period from different parts of the world have been invited to take part in its work. The greater number of participants will be scholars from the countries of Central Asia itself.

III. Programme of the Conference

8. The conference is planned with sufficient duration to cover a wide range of questions which will be the subject of individual scholarly communications, to be followed by group discussions. Although some sections will be established for the consideration of specific problems or disciplines, the basic approach will be interdisciplinary. Archaeologists and historians, linguists and art historians, numismatists and palaeographers will be called upon to exchange their views and experience in plenary sessions. The practical problems of organising further research and international

cooperation will be prepared by working groups and then submitted to the plenary session.

9. The agenda of the meeting includes the following items:

A. Fields of Study:

(i) Theories on the origins of the Kushans;
(ii) Political and socio-economic history of the Kushan Empire, including chronology of the Kushan period;
(iii) Origins of Kushan art and analysis of its different schools;
(iv) Linguistic problems related to Kushan studies;
(v) History of religions in Central Asia during the period of the Kushans.

B. Future projects:

(i) Prospects and orientation of further studies;
(ii) Planning and coordination of archaeological excavations aimed at the study of the Kushan period;
(iii) Preparation of the archaeological map of Central Asia with special reference to the Kushan period;
(iv) Coordination of historical research on Central Asia in the framework of international cooperation;
(v) Compilation of an International Corpus of archaeological and art monuments of Central Asia of the Kushan period.

10. The working languages will be Russian, English and French.

11. The participants at the Conference will have the opportunity of visiting some sites of archaeological excavations in Soviet Central Asia related to the Kushan period. An exhibition of monuments of Kushan art will be organised in Dushanbe at the time of the Conference.

PARIS, 31 JULY, 1968

МЕЖДУНАРОДНАЯ КОНФЕРЕНЦИЯ ПО ИСТОРИИ, АРХЕОЛОГИИ И КУЛЬТУРЕ ЦЕНТРАЛЬНОЙ АЗИИ В КУШАНСКУЮ ЭПОХУ

Душанбе (Таджикская ССР)
27 сентября — 6 октября 1968 г.

ЗАКЛЮЧИТЕЛЬНЫЙ ДОКЛАД*

Введение

Конференция в Душанбе была организована в рамках проекта ЮНЕСКО по изучению Центральной Азии Комитетом по изучению цивилизаций Центральной Азии при Комиссии СССР по делам ЮНЕСКО и Организационным комитетом, учрежденным Академией наук Таджикской ССР в тесном сотрудничестве с научно-исследовательскими институтами Академии наук СССР и академий наук Узбекистана, Туркмении, Киргизии и Казахстана, а также с министерствами культуры СССР и советских республик Средней Азии при содействии различных искусствоведческих и археологических музеев СССР.

Предоставление исследованию кушанского периода приоритета в рамках программы ЮНЕСКО по изучению Центральной Азии объясняется тем, что это соответствует различным критериям, установленным Генеральной конференцией ЮНЕСКО на четырнадцатой сессии: этот малоизвестный период мирного синтеза различных культур и народов различного происхождения знаменует собой поворотный пункт в истории цивилизаций между I в. до н. э. и IV в. н. э. и относится к народам, населяющим обширный географический район, включающий ныне территорию Афганистана, Пакистана, советских республик Средней Азии, Северной Индии и Восточного Ирана; он отвечает актуальным научным задачам, разрешение которых в значительной мере зависит от применения междисциплинарного метода исследования и международного сотрудничества.

Предложение об организации международной конференции по истории, археологии и культуре Центральной Азии в кушанскую эпоху было выдвинуто участниками совещания экспертов по Центральной Азии, которое состоялось в штаб-квартире ЮНЕСКО в апреле 1967 г.

По своему характеру конференция в Душанбе была международной, и принять участие в ее работе были приглашены специалисты по кушанскому периоду истории Центральной Азии из различных стран мира.

На конференции присутствовало около 250 ученых из 18 стран — Афганистана, Болгарии, Великобритании, Венгрии, Германской Демократической Республики, Индии, Ирана, Италии, Монгольской Народной Республики, Пакистана, Польши, США, СССР (советские республики Азербайджан, Казахстан, Киргизия, РСФСР, Таджикистан, Туркмения, Узбекистан и Эстония), Турции, Федеративной Республики Германии, Франции, Швейцарии, Японии.

На конференции присутствовали представители Секретариата ЮНЕСКО и Международного совета по философии и гуманитарным наукам.

* Русский текст документа, подготовленный ЮНЕСКО.

Организация конференции

Конференция была запланирована на период времени, достаточно продолжительный для того, чтобы рассмотреть широкий круг проблем кушанского периода, которые должны были явиться предметом индивидуальных научных сообщений с последующим общим обсуждением. В основу был положен междисциплинарный подход, и работа была организована таким образом, чтобы все сообщения были сделаны на пленарных заседаниях, где специалисты различного профиля, т. е. археологи и историки, нумизматы и палеографы, лингвисты и искусствоведы, могли обменяться мнениями и опытом перед наиболее квалифицированной и компетентной аудиторией.

Открытие конференции состоялось в большом зале театра им. Лахути 27 сентября 1968 г. Первым с краткой вступительной речью выступил Л. Мирошников, представляющий Генерального директора ЮНЕСКО. Затем заседание избрало рабочие органы конференции. Академик Б. Г. Гафуров, председатель Советского комитета по изучению цивилизаций народов Центральной Азии и директор Института востоковедения Академии наук СССР, был избран председателем конференции. Были избраны также шесть заместителей председателя: проф. А. Хабиби (Афганистан), проф. А. Дани (Пакистан), проф. Р. Гиршман (Франция), проф. А. Гхош (Индия), проф. Я. Харматта (Венгрия) и проф. А. Сами (Иран).

В состав редакционного комитета вошли: проф. Р. Гиршман, председатель (Франция), проф. Х. Мустаминди (Афганистан), Г. Бонгард-Левин, секретарь (СССР), Л. Мирошников, представлявший Секретариат ЮНЕСКО.

Б. Г. Гафуров зачитал послание Председателя Совета Министров СССР А. Н. Косыгина, а затем послание Председателя Совета Министров Таджикской ССР А. Кахарова и приветствие академика М. Асимова, президента Академии наук Таджикистана *. Затем Б. Г. Гафуров зачитал доклад «Кушанская эпоха и мировая цивилизация».

Чтение научных докладов и дискуссии по ним проводились на одиннадцати утренних и дневных пленарных заседаниях, которые были посвящены рассмотрению следующих проблем:

1. Общие проблемы истории кушанского периода и результаты кушанских исследований.
2. Происхождение и этническая история кушан.
3. Кушанская хронология.
4. Проблемы языка и письма.
5. История кушанского государства и его границы.
6. История кушанского государства, его культура и социально-политическая структура.
7. История кушанского государства и проблемы культурных контактов.
8. Проблемы идеологии и религии.
9. Новые археологические открытия, связанные с кушанским периодом в Средней Азии.
10. Кушанское искусство.
11. Искусство кушанской эпохи и кушанское наследие в искусстве Центральной Азии периода раннего средневековья.

Около ста научных докладов и кратких сообщений было прочитано

---

* Позже на конференции было оглашено приветственное послание, полученное от Мухаммеда Реза Пехлеви, Шахиншаха Ирана.

и обсуждено в течение этих заседаний. Краткие резюме ряда этих докладов были изданы на английском и русском языках и распространены заранее среди участников конференции.

Заседания проходили в зале заседаний Президиума Академии наук Таджикистана. Синхронный перевод с английского, французского и русского языков и на эти три рабочих языка конференции обеспечивался как во время чтения докладов, так и при обсуждении.

Выводы

Результаты научных дискуссий были обобщены на последнем пленарном заседании конференции 5 октября 1968 г. и приводятся ниже.

Во время конференции обсуждались все основные проблемы кушанского периода: проблемы этногенеза, хронологии, истории, языка и письменности, искусства и культурных контактов. Конференция отметила определенный прогресс в области изучения многих основных проблем истории Центральной Азии в кушанский период и помогла раскрыть ключевые темы и проблемы, с которыми сталкиваются исследователи сегодня. Она дала также реалистическую оценку перспектив исследований в ближайшем будущем.

Участники конференции пришли к заключению, что определение места, занимаемого кушанской культурой в истории мировой цивилизации, является главным направлением исследований. Имеющиеся в распоряжении ученых новые материалы обеспечивают надежную основу для дальнейших исследований.

Конференция уделила большое внимание вопросу о вкладе различных народов в формирование кушанской культуры. Было отмечено, что наряду с тенденцией к единству в ней, несомненно, были некоторые черты, отражающие прочные местные традиции, которые непременно должны приниматься во внимание при проведении дальнейших исследований. Отрадным достижением является то, что в кушанских исследованиях все больше внимания уделяется изучению конкретной истории кушанского государства. Очень важным в данном контексте является определение характера его социально-экономической структуры. Недостаток прямых данных требует более тщательного рассмотрения всех косвенных данных. Важнейшую роль должны играть археологические материалы.

Расширение археологических исследований во всех частях территории Кушанской империи и в прилегающих к ней районах и координирование деятельности различных экспедиций являются необходимыми условиями для успешного изучения проблем. Важно организовать систематические раскопки могильников в различных частях территории для обеспечения дальнейшего успеха в изучении ранней истории кушан и их этногенеза.

На конференции было высказано мнение о целесообразности использования антропологических данных. Было также справедливо отмечено, как важно точное историческое объяснение археологических и нумизматических находок.

Участники конференции подчеркнули необходимость более глубокого изучения нумизматического материала и составления описаний нумизматических находок.

Проблема языка и письменности кушан была предметом продолжительной и глубокой дискуссии. Была развита точка зрения, согласно которой бактрийский язык был языком кушан, что подтверждает их местное происхождение. Ученые подчеркнули необходимость проведе-

ния дальнейших исследований в области кушанской филологии и палеографии, а также целесообразность опубликования свода бактрийских надписей.

Проблема кушанской хронологии по-прежнему остается актуальной, хотя ее решение будет возможно только после выявления новых данных. Здесь, как и в других случаях, необходимо объединить усилия специалистов, представляющих различные отрасли науки. Была также подчеркнута важность и желательность использования точных наук.

Сложность кушанской проблемы и многочисленность специальных работ, разбросанных в большом количестве не всегда легко доступных изданий, ставит вопрос о необходимости составления подробной историографии, с тем чтобы привлечь к кушанской проблеме внимание исследователей, которые специализируются в смежных областях, и заручиться их помощью, которая во многих случаях могла бы быть весьма ценной.

Конференция особо рассмотрела все аспекты политической истории Кушанского государства и вопросы, связанные с определением его границ в различные периоды. Внимание было обращено на положительное значение всестороннего изучения проблем истории кушанского государства и общества с широким привлечением разнообразных источников. Подчеркивалось также важное значение более глубокого анализа памятников письменности прошлого, их перевода и публикации.

Проблема культурных контактов в кушанскую эпоху явилась предметом живой и интересной дискуссии. Было особо подчеркнуто большое значение интенсивного изучения проблемы, а также необходимость привлечения более широкого круга материалов.

Дискуссия, касающаяся истории идей и религий народов Центральной Азии в кушанский период, отразила значительный прогресс, достигнутый в этой области. Важные открытия в странах этого района дают новое толкование некоторых явлений в области идеологии.

Обсуждение кушанского искусства показало, что последние годы ознаменовали новый и существенный этап в понимании и толковании процессов зарождения, подъема и развития кушанского искусства. Новые археологические находки, обнаруженные в Афганистане, Средней Азии, Пакистане и Индии, требуют пересмотра прежних взглядов на кушанское искусство как просто буддийское или греко-буддийское. Недавние раскопки выявили ряд местных самобытных школ кушанского искусства, которые свидетельствуют о важной роли светского направления в этом искусстве. Все это требует переоценки вклада различных народов Центральной Азии в создание кушанского искусства и культуры.

Участники конференции признали, что ее работа проходила на высоком научном уровне и была успешной наряду с другими причинами благодаря использованию междисциплинарного метода и прекрасной организации работы. Конференция отметила значительный прогресс в изучении истории и культуры Центральной Азии в кушанский период. Она продемонстрировала важное значение международного сотрудничества ученых, работающих над этими проблемами, являющегося залогом новых достижений в осуществлении проекта ЮНЕСКО по изучению Центральной Азии, и особую важность активного изучения кушанского периода учеными стран Центральной Азии.

Была отмечена крайняя необходимость продолжения эффективного международного сотрудничества по изучению цивилизаций Центральной Азии в кушанский период путем проведения международных симпозиумов, организации координированных археологических раскопок, под-

готовки международных изданий и т. д., направленных на более глубокое изучение основных проблем, с которыми в настоящее время сталкиваются ученые. Высокую оценку получила роль ЮНЕСКО в координации этих исследований. Конференция единодушно приняла решение просить ЮНЕСКО продлить срок действия программы по изучению Центральной Азии, целесообразность которой уже доказана.

Конференция также просила содействия ЮНЕСКО в деле публикации документов конференции, которые будут весьма полезными для дальнейшего успешного изучения кушанского периода.

Предложения, касающиеся проведения дальнейших исследований

Участникам конференции была предоставлена возможность обсудить практические проблемы организации дальнейших исследований в рамках международного сотрудничества, а также создания координирующих органов и исследовательских групп. Эти проблемы обсуждались как во время неофициальных встреч специалистов, так и на двух пленарных заседаниях, специально организованных для этих целей (3 и 5 октября 1968 г.).

Конференция сформулировала ряд рекомендаций, некоторые из которых касались изучения кушанского периода, в то время как другие относились к другим темам, связанным с изучением Центральной Азии:

а) Изучение кушанского периода

1. Конференция одобряет рекомендации, сделанные совещанием экспертов по изучению Центральной Азии (Париж, апрель 1967 г.) о желательности подготовки монографии на тему «История народов Центральной Азии в кушанскую эпоху». Для организации этой работы и разработки плана монографии рекомендуется создать международную редакционную коллегию, в которой каждая из стран Центральной Азии была бы представлена двумя учеными и куда входили бы несколько известных экспертов из других районов мира *. Монография должна суммировать результаты исследований, проведенных в различных странах мира, и отражать современный уровень знаний по истории кушан. Она должна также в какой-то мере способствовать распространению среди широкой общественности знаний о цивилизации народов Центральной Азии в этот период.

2. Конференция предложила создать международный Консультативный комитет по кушанским исследованиям. Задачи этого комитета будут состоять в оказании содействия изучению кушанского периода путем организации и координирования работы международных исследовательских групп, подготовки предложений о новых темах исследований и публикациях, в рассмотрении вопросов организации международных совещаний или конференций по изучению кушанской культуры, а также места проведения этих совещаний и их программ.

Консультативный комитет по возможности должен собираться ежегодно.

В состав Консультативного комитета входят десять ученых из пяти стран Центральной Азии (по два представителя от каждой) и примерно столько же специалистов по кушанскому периоду из других стран (см. список членов Консультативного комитета в Приложении I).

---

* Состав редакционной коллегии и других органов, созданных на конференции, приводится в Приложении I.

Конференция сочла желательным создать постоянный секретариат комитета, который будет находиться в Институте востоковедения Академии наук СССР (Москва). Г. М. Бонгард-Левин был назначен генеральным секретарем Консультативного комитета. Председатель будет избран от той страны, где состоится следующая конференция по изучению кушанского периода.

3. Конференция предложила создать следующие шесть исследовательских групп:

Археология Центральной Азии (основная цель заключается в подготовке археологической карты Центральной Азии кушанского периода).

Общественный и экономический строй Кушанской империи.

Религия и идеология.

Кушанское искусство.

Нумизматические исследования (в качестве подготовки к изданию корпуса кушанских и кушано-сасанидских монет).

Кушанская эпиграфика *.

б) Предложения по другим темам, касающимся изучения Центральной Азии

4. Конференция рассмотрела предложение, внесенное одним из делегатов относительно издания международного журнала по изучению Центральной Азии, разрабатывающего темы проекта ЮНЕСКО по изучению Центральной Азии. Идея подобного издания, которое могло бы значительно содействовать изучению Центральной Азии, была единодушно одобрена, и было рекомендовано, чтобы Консультативный комитет определил, каким образом следует издавать этот журнал.

5. Участники конференции после обсуждения доводов, представленных одним из делегатов **, и развивая далее рекомендацию о содействии изучению литератур народов Центральной Азии XVI—XIX вв., сделанную ранее на совещании экспертов по Центральной Азии в Париже, рекомендовали включить эту тему, имеющую огромную важность для изучения современного аспекта цивилизаций Центральной Азии, в программу ЮНЕСКО. Было отмечено, что в связи с характером этого исследования оно может быть успешно осуществлено лишь при условии международного сотрудничества.

Было также рекомендовано периодически созывать конференции, посвященные изучению различных литератур народов Центральной Азии, по очереди в различных частях данного района.

6. Во исполнение рекомендации совещания экспертов в Париже (апрель 1967 г.) о желательности работы над новыми темами, касающимися современных цивилизаций Центральной Азии, конференция обсудила этот вопрос. Было признано очевидным большое влияние, которое культурное наследие, древние культурные традиции и идеи оказывают на современное социальное и культурное развитие стран Центральной Азии, и было рекомендовано, чтобы ЮНЕСКО включила в программу изучения Центральной Азии исследование на тему «Культурное наследие народов Центральной Азии и их культурное и социальное развитие в новое время».

Конференция пришла к выводу, что план подобного исследования могло бы обсудить соответствующее международное совещание экспертов.

---

* Состав этих групп приводится в Приложении I.

** См. приложение II.

Экскурсии, лекции, выставка

Во время конференции и после окончания ее работы были организованы четыре поездки на места археологических раскопок: в Аджинатепе и Кафир-кала (Южный Таджикистан), Афрасиаб (древний Самарканд, Узбекистан) и Пянджикент (Таджикистан). Советские археологи, производящие раскопки в этих местах, дали гостям подробную информацию о характере проводимой работы и археологических находок.

Участники конференции имели возможность ознакомиться с памятниками архитектуры периода Тимуридов в Самарканде и посетить научные учреждения, библиотеки, музеи и другие места, представляющие для них интерес, как в Таджикистане, так и в Узбекистане.

Выставка, посвященная культуре и искусству Центральной Азии кушанского периода, была организована в Душанбе, с тем чтобы познакомить участников конференции с наиболее интересными и характерными памятниками искусства кушанского периода, обнаруженными советскими учеными в Средней Азии. Им был предложен каталог выставки.

Для участников конференции была организована специальная лекция о новых археологических раскопках в Таджикистане и Узбекистане.

Участники конференции получили ряд новых изданий (некоторые — на английском языке или с резюме на английском языке), подготовленных советскими учеными специально для конференции в Душанбе (см. список документов и изданий конференции в Приложении III).

Заключительная сессия конференции

Заключительная сессия конференции состоялась в большом зале заседаний Верховного Совета Таджикской Советской Социалистической Республики во второй половине дня 5 октября 1968 г.

С заключительным словом выступил председатель конференции акад. Б. Г. Гафуров. Затем выступили многие из организаторов конференции, иностранных ученых, принимавших участие в конференции, и руководителей делегаций. Профессор Ирен Меликова (Франция) обратилась к конференции от имени Международного совета по вопросам философии и гуманитарных исследований. Н. Баммат, представитель Генерального директора ЮНЕСКО, закрыл конференцию, подведя итоги проделанной работы и перечислив задачи, которые еще предстоит выполнить в связи с проектом ЮНЕСКО по изучению Центральной Азии.

ПРИЛОЖЕНИЕ I

Состав координационных органов по изучению кушанского периода и исследовательских групп, созданных на конференции в Душанбе.

1. Редакционная коллегия для работы над «Историей народов Центральной Азии в кушанский период»:

А. Кохзад, Ш. Мустаминди (Афганистан)
Нихан Р. Рей, Р. С. Шарма (Индия)
З. Сафа, Мустафави (Иран)
А. Дани, Ф. Хан (Пакистан)
Б. Гафуров, Г. Бонгард-Левин (СССР)
А. Бэшам (Австралия)
Дж. Браф (Великобритания)
М. Буссали (Италия)

Р. Гиршман, Д. Шлюмберже (Франция)
Г. Моде (ГДР)
И. Э. ван Лёхайзен де Лёв (Нидерланды)
Р. Фрай, Дж. Розенфилд (США)

2. Члены Консультативного комитета:

И. Шарифи, Ш. Мустаминди (Афганистан)
А. Гхош, Г. Р. Шарма (Индия)
З. Сафа, Мустафави (Иран)
А. Дани, Ф. Хан (Пакистан)
Б. Гафуров, И. Муминов (СССР)
А. Бэшам (Австралия)
Г. Бейли (Великобритания)
Дж. Туччи (Италия)
Я. Харматта (Венгрия)
Р. Гиршман, Д. Шлюмберже (Франция)
К. Эноки (Япония)
И. Э. ван Лёхайзен де Лёв (Нидерланды)
Р. Фрай (США)

3. Состав исследовательских групп, предложенный конференцией:

(I) Археологические исследования (Археологическая карта Центральной Азии):

Ж. Казаль (Франция), Д. Фаченна (Италия), Р. Гиршман (Франция), Я. Гулямов (СССР), Т. Хигути (Япония), Ф. Хан (Пакистан), Б. Б. Лал (Индия), Б. Литвинский (СССР), Ш. Мустаминди (Афганистан), Э. Негахбан (Иран), Д. Шлюмберже (Франция), Б. К. Тхапар (Индия).

(II) Социальные и экономические отношения в кушанской империи: С. Азимджанова (СССР), М. Асимов (СССР), А. Дани (Пакистан), Э. Грантовский (СССР), Г. Моде (ГДР), А. Мотамеди (Афганистан), Б. Пури (Индия).

(III) Религия и идеология:

Дж. Асмуссен (Дания), А. Баро (Франция), Г. Бонгард-Левин (СССР), Дж. Браф (Великобритания), Ж. Филлиоза (Франция), Дж. де Йонг (Австралия), Э. Ламотт (Бельгия), Г. С. Панде (Индия).

(IV) Кушанское искусство: Р. К. Агравал (Индия), Ж. Обойе (Франция), А. Дани (Пакистан), А. Кохзад (Афганистан), И. Э. ван Лёхайзен де Лёв (Нидерланды), Г. Пугаченкова (СССР), С. К. Сарасвати (Индия), Дж. Розенфилд (США), один представитель (СССР).

(V) Нумизматические исследования (корпус кушанских монет): А. Дани (Пакистан), Р. Гёбль (Австрия), В. Луконин (СССР), Д. Мак Дауэл (Великобритания), Ч. Мустаминди (Афганистан), Б. Мукерджи (Индия), А. Нарайн (Индия), А. Симонетта (Италия), один представитель (СССР).

(VI) Кушанская эпиграфика: А. Дани (Пакистан), И. Гершевич (Великобритания), А. Хабиби (Афганистан), Я. Харматта (Венгрия), Г. Гумбах (ФРГ), Д. Сиркар (Индия), один представитель (СССР).

ПРИЛОЖЕНИЕ II

Приводится следующий план расширенного комплексного изучения литератур народов Центральной Азии в XVI—XIX вв. и их взаимосвязей, представленный конференции в Душанбе.

Развитие литератур народов Центральной Азии в новое время, проблемы их общности, взаимных связей и местных характерных особенностей требуют дальнейшего комплексного изучения с целью развития культурных контактов между этими народами. Литературы народов Афганистана, советских республик Средней Азии, а также Ирана, Индии, Пакистана — литературы, которые родились на языках фарси, дари, таджикском, пушту, чагатайском, узбекском, туркменском и других языках в XVI—XIX вв., имеют общие древние корни, возникшие в результате общности исторических судеб этих народов, их территориальной близости и постоянного культурного обмена, происходившего между ними. Основные жанры этих литератур, излюбленные поэтические образы, слова, передающие отвлеченные понятия, культурные особенности, отраженные в этих литературах, черты духовной культуры в основном оставались общими для них на протяжении XVI—XIX вв. Эти и другие черты литератур этих народов определили их общее направление независимо от определенных политических и религиозных противоречий эпохи и некоторого ослабления традиционных культурных контактов, которые тем не менее никогда полностью не прерывались.

Вместе с тем по многим причинам, одной из которых был процесс национальной консолидации и образования ряда новых государств, местные особенности литератур изменились, так же как изменились и взаимосвязи в XVI—XIX вв. Рудаки, Фирдоуси, Низами, Амира Хосрова, Саади, Хафиза, Джами, Навои, Фузули по-прежнему знали и любили в странах от Босфора до Ганга; однако начиная с XVI в. в Центральной Азии появились такие самобытные писатели, как Васифи, Мушфики, Сайидо, Малехо, Мукими, Фуркат; развиваются литературы на языке пушту (Кушхальхан Хаттак), на туркменском языке (Махтумкули) и других языках. Широко распространяется двуязычие. Многие поэты Центральной Азии, включая нашего современника Садриддина Айни, писали и на таджикском и на узбекском языках; в Индии Мирза Галиб, а в Пакистане Икбал писали на фарси и на урду, и их поэзия на языке фарси стала известна в Средней Азии. Связи между литературами Средней Азии и литературой Индии на персидском языке стали более широкими, и Бедиль, который жил и работал в Индии, был популярен в Средней Азии. Последние исследования таджикских ученых говорят о том, что связи между поэтами Средней Азии, Ирана и Афганистана продолжались и в этот период.

В последние десятилетия ученые различных стран внесли важный вклад в изучение литератур Центральной Азии XVI—XIX вв. Работа в этой области проводилась в ряде исследовательских учреждений Афганистана, СССР, Индии, Ирана и Пакистана.

Основные задачи в этой области в связи с проектом ЮНЕСКО по изучению цивилизаций народов Центральной Азии могут быть определены следующим образом:

1. Дальнейшее изучение процесса формирования национальных литератур народов Центральной Азии, выявление общих черт этого процесса и их местного своеобразия в разных литературах.

2. Дальнейшие исследования общности литератур народов Центральной Азии и смежных стран (Иран, Индия, Пакистан) и самобытных местных особенностей национальных литератур, возникших в XVI—XIX вв.

3. Исследования литератур малых народов Центральной Азии, которые до сих пор не изучались в достаточной степени.

4. Продолжение работы по выявлению и каталогизации рукописей, относящихся к этому периоду, в тесном сотрудничестве с соответствую-

ящими исследовательскими центрами стран этого района и факсимильные издания наиболее ценных рукописей.

5. Совместное международное издание обобщающих трудов, монографий, антологий, сборников поэзии и прозы.

6. Взаимный обмен на широкой основе научной информацией, книгами и микрофильмами рукописей и взаимное аннотирование и рецензирование новых работ.

7. Периодическое проведение по очереди в разных частях Центральной Азии международных конференций по изучению литератур народов этого региона в новое время.

ПРИЛОЖЕНИЕ III

Список документов и публикаций, подготовленных для конференции в Душанбе:

1. «Международная конференция по истории, археологии и культуре Центральной Азии в кушанскую эпоху. Тезисы докладов и сообщений советских ученых», Москва, «Наука», 1968, 67 стр. (На русском и английском яз.)

2. «Советская археология Средней Азии и кушанская проблема. Аннотированная библиография». Составители: Б. Ставиский, Б. Вайнберг, Н. Горбунова, Э. Новгородова, Москва, «Наука», 1968. Часть 1, 163 стр.; часть 2, 191 стр. (Аннотации на русском и английском языках.)

3. Б. Г. Гафуров, Кушанская эпоха и мировая цивилизация, Москва, «Наука», 1968, 20 стр. (На русском и английском яз.)

4. М. С. Асимов, Наука Средней Азии кушанской эпохи и пути ее изучения, Душанбе, изд. «Дониш», 1968, 39 стр. (Текст на русском, английском и персидском яз.)

5. B. Litvinsky, Outline History of Buddhism in Central Asia, Moscow, 1968, 109 pp. (На английском яз.)

6. Б. Зеймаль, Кушанская хронология (материалы к проблеме), Москва, «Наука», 1968. Русский текст (183 стр.) и резюме на английском яз. (25 стр.).

7. B. Stavisky, G. Bongard-Levin, Central Asia in the Kushan Period, Moscow, 1968, 33 pp. (На английском яз.)

8. «Культура и искусство Средней Азии в кушанский период. Каталог выставки». Ответственный редактор В. Луконин, Ленинград, «Советский художник», 1968, 68 стр. (Текст статей на русском яз., описание экспозиций на русском и английском яз.)

9. «Известия Академии наук Таджикской ССР», Отделение общественных наук, № 2 (52), Душанбе, 1968. (Статьи, посвященные изучению проблем кушанского периода. Текст на русском и таджикском яз. и резюме на английском, таджикском и русском яз.)

10. «Известия Академии наук Таджикской ССР», Отделение общественных наук, № 3 (53), Душанбе, 1968.

11. «Общественные науки в Узбекистане», № 8, 1968, Академия наук Узбекской ССР, Ташкент. (Выпуск, посвященный изучению кушанского периода. Текст статей на русском и узбекском яз. и резюме на узбекском и русском яз.).

12. «Международная конференция по истории, археологии и культуре Центральной Азии в кушанскую эпоху. Рабочая программа», Душанбе, 1968, 19 стр. (Текст на русском и английском яз.) *

* Текст рабочей программы см. в этом томе (стр. 36—46).

INTERNATIONAL CONFERENCE ON THE HISTORY, ARCHAEOLOGY AND CULTURE OF CENTRAL ASIA IN THE KUSHAN PERIOD

Dushanbe (Tajikistan, U.S.S.R.)
27 September — 6 October 1968

FINAL REPORT

Introduction

The Conference in Dushanbe was organised, within the framework of the UNESCO Central Asian project, by the Committee on the Study of Civilisations of Central Asia of the Commission of the U.S.S.R. for UNESCO, and by the Organising Committee established by the Academy of Sciences of the Tajik Soviet Socialist Republic, with close cooperation of the research institutes of the Academies of Sciences of the U.S.S.R. and of the Soviet Republics of Uzbekistan, Turkmenia, Kirghizia and Kazakhstan, and the Ministries of Culture of the U.S.S.R. and of the Soviet Republics of Central Asia, with contributions from different art and archaeological museums of the U.S.S.R.

The priority granted to research of the Kushan period within the UNESCO programme for the study of Central Asia meets the various priorities set up by the General Conference of UNESCO at its fourteenth session: it is a little-known period of peaceful synthesis of different cultures and peoples of various origins, which marked a turning-point in the history of civilisations between the first century B.C. and the fourth century A.D., and concerns the peoples inhabiting the vast geographical area now comprising the territories of Afghanistan, Pakistan, the Soviet Republics of Central Asia, Northern India and Eastern Iran; it meets challenging scientific problems, which might be solved to a large extent by an interdisciplinary and international approach.

The suggestion of organising an international conference on the history, archaeology and art of Central Asia in the Kushan period was made by the participants at the meeting of experts on Central Asia, held at UNESCO headquarters in April 1967.

By its nature, the Dushanbe Conference was international, and specialists on the Kushan period of history in Central Asia were invited from different parts of the world to take part in its work.

The Conference was attended by some 250 scholars from 18 countries: Afghanistan, Bulgaria, France, the Federal Republic of Germany, the German Democratic Republic, Hungary, India, Iran, Italy, Japan, the Mongolian People's Republic, Pakistan, Poland, Switzerland, Turkey, United Kingdom, U.S.A. and U.S.S.R. (the Soviet Republics of Azerbaijan, Estonia, Kazakhstan, Kirghizia, the Russian Federation, Tajikistan, Turkmenia and Uzbekistan).

Representatives of the UNESCO Secretariat and of the International Council for Philosophy and Humanistic Studies attended the Conference.

Organisation of the Conference

The Conference was planned with sufficient duration to cover a wide range of problems in the study of the Kushan period, which were to be the subject of individual scholarly communications followed by group discussions. A basic interdisciplinary approach was chosen and the work was organised so that all communications were read at the plenary sessions, where specialists in different disciplines: archaeologists and historians, numismatists and palaeographers, linguists and art historians, could exchange their views and experience before the most qualified and competent audience.

The opening general session took place in the great hall of the Lakhuti Theatre on 27 September, 1968. The Conference was opened with a short inaugural address by L. I. Miroshnikov, representing the Director-General of UNESCO. The meeting then elected the working organs of the Conference. Academician B.G. Gafurov, Chairman of the Soviet Committee on the Study of Civilisations of Central Asia and Director of the Institute of Oriental Studies, Academy of Sciences of the U.S.S.R., was elected President of the Conference. Six Vice-Presidents were elected: Professor A.H. Habibi (Afghanistan), Professor A. Dani (Pakistan), Professor R. Ghirshman (France), Professor A. Ghosh (India), Professor J. Harmatta (Hungary) and Professor A. Sami (Iran).

The drafting committee was composed of Professor R. Chirshman, Chairman (France); Professor Ch. Mustamindi (Afghanistan); Dr. G. Bongard-Levin, Secretary (U.S.S.R.), and Dr. L. Miroshnikov, representing the UNESCO Secretariat.

A message from A.N. Kosygin, Prime Minister of the U.S.S.R., was read by Professor Gafurov.* This was followed by a message from A. Kakharov, Prime Minister of Tajikistan, and the greetings of Academician M. Asimov, President of the Academy of Sciences of Tajikistan.

Professor Gafurov then read a paper entitled "Kushan Civilisation and World Culture".

Eleven regular morning and afternoon plenary sessions were held, devoted to reading of scholarly papers and discussions on the following problems:

1. General problems of the history of the Kushan period and the results of Kushan studies;
2. Origins and ethnic history of the Kushans;
3. Kushan chronology;
4. Problems of the language and writing;
5. History of the Kushan State and its frontiers;
6. History of the Kushan State, its culture and socio-political structure;
7. History of the Kushan State and problems of cultural contacts;
8. Problems of ideology and religion;
9. Recent archaeological discoveries concerned with the Kushan period in Soviet Central Asia;
10. Kushan arts;
11. Art of the Kushan epoch and Kushan heritage in early medieval art of Central Asia.

About 100 scholarly papers and short communications were read and

* Later a message of greeting from Muhammed Reza Pahlevi, Shah-in-Shah of Iran, was communicated to the Conference.

discussed during these sessions. Short summaries of a number of these papers were reproduced in English and Russian and distributed in advance to the participants.

The sessions were held in the conference hall of the Presidium of the Academy of Sciences of Tajikistan. Simultaneous interpretation from and into English, French and Russian—the three working languages of the Conference—was arranged both for reading of papers and discussions.

Conclusions

The results of the scholarly discussions were summarised at the last plenary session of the Conference on 5 October 1968, as follows.

All the basic problems of the Kushan period have been discussed during the Conference—those of ethnic origin, chronology, history, language and writing, arts and cultural contacts. The Conference showed definite progress in the study of many cardinal problems of the history of Central Asia in the Kushan period and helped to reveal the key themes and problems that confront researchers today. It also made a realistic appraisal of the prospects of research in the immediate future.

It came to the conclusion that finding the relative place of Kushan culture in the history of world civilisation is a major trend in research. The new materials available provide a reliable basis for further investigations.

The Conference paid great attention to the question of the contribution made by different peoples to the formation of Kushan culture. It was noted that along with a tendency for uniformity, there were undoubtedly some features reflecting stable local traditions, which should definitely be taken into account when conducting further research.

A very gratifying development in Kushan studies is the emphasis on and more serious study of internal history of the Kushan State. Here a definition of the nature of its socio-economic foundations is essential. The lack of direct evidence makes it necessary to give more careful consideration of all indirect data. In this context, archaeological materials must play a very important role.

The intensification of archaeological research in all parts of the territory of the Kushan Empire and the bordering areas, and coordination of work done by different expeditions, seems necessary for the success of the study. It is important to organise systematic excavations of burial sites in different parts of the territory for the further progress in the study of the early history of the Kushans and their ethnic origins. The expediency of making use of anthropological data was pointed out at the Conference. It was also justly noted how essential it is to provide accurate historical interpretations of archaeological and numismatic finds.

The delegates stressed the need for a more profound study of numismatic material and of compiling classified descriptions of numismatic finds.

The problem of language and writing used by the Kushans was the subject of long and profound discussions. The view according to which Bactrian was the language of the Kushans and postulated the local character of their origin, was further elaborated. The scholars stressed the need for further research in Kushan philology and palaeography and the expediency of publishing a corpus of Bactrian inscriptions.

The problem of Kushan chronology has lost none of its urgency; yet its solution will be feasible only when new data is brought to light. Here, as in other instances, there is a necessity of pooling the efforts of scholars

representing the different disciplines. The importance and advisability of making use of the exact sciences was also pointed out.

The complexity of the Kushan problem and the abundance of special works scattered in numerous and sometimes not easily available publications poses the question of the necessity of compiling a detailed historiography so as to bring the Kushan problem to the notice of researchers specialising in neighbouring fields, and to enlist their help, which in many cases could be very valuable.

The Conference dealt specially with all aspects of political history of the Kushan State and the determination of its boundaries in different periods. Attention was drawn to the positive value of all-round study of the problems of history of the Kushan State and society, drawing on widely diverse sources. The importance of a more profound analysis of written records, their translation and publication was likewise stressed.

The problem of the cultural relations and contacts in the Kushan epoch was the subject of lively and interesting discussion. Both the outstanding importance of an intensive study of the problem and the need to draw on a wider range of materials was emphasised.

The discussion on the ideas and religions of the peoples of Central Asia in the Kushan period reflected the marked progress achived in this field of Kushan studies. Important discoveries in the countries of the area provide for new interpretation of some phenomena in the sphere of ideology.

The discussion on Kushan art showed that the period of the last few years has constituted a new and vital stage in the understanding and interpretation of the processes of origin, rise and development of Kushan art. The new archaeological finds, those made in Afghanistan, Soviet Central Asia, Pakistan and India, call for a revision of the former view of Kushan art as simply Buddhist or Graeco-Buddhist. The recent discoveries brought to light a number of original local schools of Kushan art, which testify to the important role of the secular stream of that art. All this calls for a new appraisal of the contribution made by different peoples of Central Asia to the formation of Kushan art and culture.

It was recognised by the participants that the work of the Conference proceeded at a high scholarly level and was successful, among other reasons, because of the interdisciplinary method chosen and the very good organisation of the work. The Conference registered a notable advance in the study of the history and culture of Central Asia in the Kushan period. It demonstrated the importance of international cooperation among the scholars tackling this problem—a pledge of new achievements in implementing the UNESCO Central Asian project. The active study of the Kushan period by the scholars from the Central Asian countries was pointed up as a salient feature.

There was an urgent need for further organisation of effective international cooperation in the study of civilisations of Central Asia in the Kushan period, by means of international symposia, coordinated archaeological excavations, internationally prepared publications, etc., aimed at a more profound study of the basic problems which scholars were confronted with now. UNESCO's role in the coordination of this study was highly appreciated and there was general agreement at the Conference to ask UNESCO to prolong the term of its programme of Central Asian studies, which has already proved to be useful.

UNESCO assistance was also asked for the publication of the proceedings of the Conference, which would be very useful for further progress in the study of the Kushan period.

Suggestions Concerning Further Studies

The participants at the Conference had opportunities for discussing practical problems of organisation of further studies in the framework of international cooperation, and of establishing coordinating bodies and forming research groups. These problems were discussed both during informal meetings of specialists and at the two plenary meetings specially organised for these purposes (on 3 and 5 October 1968).

A series of recommendations were made by the Conference, some concerned with the study of the Kushan period, others connected with the other subjects of Central Asian studies, as follows:

(a) Study of the Kushan period

1. The Conference approved the recommendations made by the meeting of experts on the study of Central Asia (Paris, April 1967) concerning the advisability of preparing the monograph on the "History of Central Asia in the Kushan Period". For the purpose of organising this work and drafting the plan of the monograph, it is recommended to establish an international Editorial Board consisting of two scholars from each of the countries of Central Asia and a number of renowned experts from other areas of the world.* The monograph must summarise the results of the research carried out in different countries and reflect the present-day level of knowledge of the history of the Kushans. It should also, to a certain degree, serve the purpose of disseminating knowledge of the civilisation of the peoples of Central Asia in this period among a wide audience.

2. The Conference proposed that an international Consultative Committee on Kushan Studies be created. The tasks of this Committee will be the promotion of these studies through the organisation and coordination of activities of international research groups, making suggestions concerning new themes of studies and publications, considering questions of organisation of international meetings or conferences on Kushan studies, the place of these meetings and their programme.

The Consultative Committee should meet yearly, if possible.

The Consultative Committee consists of two representatives for each of the five countries of Central Asia and of about the same number of specialists on the Kushan period from other parts of the world. (See list of members of the Consultative Committee in Annex I.)

The Conference found it advisable to set up a permanent secretariat for the Committee, located at the Institute of Oriental Studies, Academy of Sciences, U.S.S.R. (Moscow). Dr. G. Bongard-Levin was nominated Secretary-General of the Consultative Committee. The Chairman is to be elected from the country where the next conference on Kushan studies is to take place.

3. The formation of six research groups was suggested by the Conference. They are:

Archaeology of Central Asia (with the primary aim of preparing the archaeological map of Central Asia in the Kushan period);

Society and economy of the Kushan Empire;

Religions and ideas;

Kushan art;

---

* The composition of the Editorial Board and of all other bodies created by the Conference may be found in Annex I.

Numismatic studies (for preparing publication of the Corpus of Kushan and Kushano-Sassanian coins);
Kushan epigraphy.*

(b) Suggestions concerning other themes of Central Asian studies

4. The Conference considered a suggestion made by one of the delegates concerning publication of an international journal on Central Asian studies dealing with the themes of the UNESCO Central Asian project. The idea of such a publication, which might help considerably in the promotion of Central Asian studies, was unanimously approved, and it was recommended that the mechanism for publication of the journal be defined by the Consultative Committee.

5. The participants of the Conference, after considering the reasons presented by one of the delegates,** and in development of a recommendation, made earlier by the meeting of experts on Central Asia in Paris, in favour of the promotion of studies of literatures of the peoples of Central Asia in the 16th-19th centuries, recommended the inclusion of this theme, which is of utmost importance for the study of civilisations of Central Asia in the modern period, in the UNESCO programme. It was stated that the nature of this study makes it impossible to attain success if it is not organised internationally.

It was also recommended to convene periodically conferences devoted to the study of different literatures of the peoples of Central Asia, in turn in the different parts of this area.

6. Following the recommendation of the experts' meeting in Paris (April 1967) on the advisability of starting work on the new themes concerned with the modern civilisations of Central Asia, the Conference discussed this problem. The great influence of the cultural heritage, ancient cultural traditions and ideas on the contemporary social and cultural development in the countries of Central Asia was recognised as evident, and it was recommended that UNESCO include in the programme of the study of Central Asia a study of the theme "The Cultural Heritage of the Peoples of Central Asia and Their Cultural and Social Development in the Modern Period".

The Conference was of the opinion that the plan of this study might be discussed at a suitable international meeting of experts in this period.

Excursions, Lectures and Exhibition

Four visits to places of archaeological excavations were organised during the Conference and after its work was finished: Adzhina Tepa and Kafyr-Kala (Southern Tajikistan), Afrasiab (ancient Samarkand, Uzbekistan) and Pjanjikent (Tajikistan). The Soviet archaeologists responsible for the excavations of these sites gave the visiting scholars detailed explanations of the character of the work done and of the archaeological finds.

The participants had an opportunity of seeing the monuments of architecture of the Timurid period in Samarkand and of visiting scholarly institutions, libraries, museums and other places of interest both in Tajikistan and Uzbekistan.

---

* Composition of these groups is given in Annex I.
** See Annex II.

An exhibition of the culture and art of Central Asia in the Kushan period was organised in Dushanbe so that participants could see the most interesting and representative monuments of art of the Kushan period discovered by Soviet scholars in Central Asia. The catalogue of the exhibition was at the disposal of the delegates.

A special lecture on the new archaeological excavations in Tajikistan and Uzbekistan was given for the participants.

A number of new publications, some with English translations or summaries, prepared by Soviet scholars specially for the occasion of the Conference in Dushanbe, were distributed among the delegates. (See list of Conference documents and publications in Annex III.)

Conference Closing Session

The closing session of the Conference took place in the congress hall of the Supreme Soviet of the Tajik Soviet Socialist Republic in the afternoon of October 5, 1968.

A closing address was given by Academician B.G. Gafurov, President of the Conference, and numerous speeches were made both by the hosts and by foreign scholars attending the Conference or heads of delegations. Professor Irène Mélikoff (France) addressed the Conference on behalf of the International Council for Philosophy and Humanistic Studies. Mr. N. Bammate, representing the Director-General of UNESCO, closed the Conference with an analysis of the work done and the tasks remaining for the UNESCO Central Asian project.

ANNEX I

Composition of the coordinating bodies on Kushan studies and of the research groups established by the Conference in Dushanbe

1. Editorial Board for work on the "History of the Peoples of Central Asia in the Kushan Period"

A. Kohzad, Ch. Mustamindy	(Afghanistan)
Nihan R. Ray, R. S. Sharma	(India)
Z. Safa, Mustafavi	(Iran)
A. Dani, F. Khan	(Pakistan)
B. Gafurov, G. Bongard-Levin	(U.S.S.R.)
A. Basham	(Australia)
J. Brough	(United Kingdom)
M. Bussagli	(Italy)
R. Ghirshman, D. Schlumberger	(France)
H. Mode	(German Democratic Republic)
J. van Lohuizen de Leeuw	(Netherlands)
R.N. Frye, J. Rosenfield	(U.S.A.)

2. Members of the Consultative Committee

I. Sharifee, Ch. Mustamindi	(Afghanistan)
A. Ghosh, G.R. Sharma	(India)
Z. Safa, Mustafavi	(Iran)
A. Dani, F. Khan	(Pakistan)
B. Gafurov, I. Muminov	(U.S.S.R.)
A. Basham	(Australia)

H. Bailey	(United Kingdom)
G. Tucci	(Italy)
J. Harmatta	(Hungary)
R. Ghirshman, D. Schlumberger	(France)
K. Enoki	(Japan)
J. van Lohuizen de Leeuw	(Netherlands)
R.N. Frye	(U.S.A.)

3. Members of the research groups suggested by the Conference

(i) *Archaeological Study* (archaeological map of Central Asia)

J. Casal (France), D. Faccenna (Italy), R. Ghirshman (France), Y. Gulyamov (U.S.S.R.), T. Higuchi (Japan), F. Khan (Pakistan), B.B. Lal (India), B. Litvinsky (U.S.S.R.), Ch. Mustamindi (Afghanistan), E. Nagahban (Iran), D. Schlumberger (France), B.K. Thapar (India).

(ii) *Society and Economy of the Kushan Empire*

M. Asimov (U.S.S.R.), S. Azimdzhanova (U.S.S.R.), A. Dani (Pakistan), E. Grantovsky (U.S.S.R.), H. Mode (German Democratic Republic), A. Motamedi (Afghanistan), B. Puri (India).

(iii) *Religions and Ideas*

J. Asmussen (Denmark), A. Bareau (France), G. Bongard-Levin (U.S.S.R.), J. Brough (United Kingdom), J. Filliozat (France), J. W. de Jong (Australia), E. Lamotte (Belgium), G.S. Pandey (India).

(iv) *Kushan Art*

R.C. Agrawal (India), J. Auboyer (France), A. Dani (Pakistan), A. Kohzad (Afghanistan), J. van Lohuizen de Leeuw (Netherlands), G. Pugachenkova (U.S.S.R.), S.K. Saraswati (India), J. Rosenfield (U.S.A.), one member (U.S.S.R.).

(v) *Numismatic Studies* (corpus of Kushan coins)

A. Dani (Pakistan), R. Göbl (Austria), V. Lukonin (U.S.S.R.), D. Mac Dowall (United Kingdom), Ch. Mustamindi (Afghanistan), B. Mukherjee (India), A. Narain (India), A. Simonetta (Italy), one member (U.S.S.R.).

(vi) *Kushan Epigraphy*

A. Dani (Pakistan), I. Gershevitsh (United Kingdom), A. Habibi (Afghanistan), J. Harmatta (Hungary), H. Humbach (Federal Republic of Germany), D. Sircar (India), one member (U.S.S.R.).

ANNEX II

Outline for extending comprehensive studies of the literatures of the peoples of Central Asia in the 16th-19th centuries and the ties between these literatures, presented at the Dushanbe Conference.

The development of the literatures of the Central Asian peoples in the modern period, problems of their community, interconnections and local features call for a further intensification of comprehensive studies to promote cultural contacts among these peoples. The literatures of the peoples of Afghanistan, the Soviet Central Asian Republics and also of Iran, India and Pakistan—literatures which emerged in Farsi, Dari, Tajik, Pashtu, Chagatai, Uzbek, Turkmenian and other languages in the 16th-19th centuries—have common ancient sources stemming from the community of the historical destinies of those peoples, their territorial proximity and the steady cultural exchange between them. The main genres of these literatures, the popular poetic imagery, the words conveying abstract notions, the cultural features reflected in the literatures, largely

remained common throughout the 16th-19th centuries. These and many other features of the literatures of these peoples have determined their common trend, irrespective of certain political and religious contradictions of the epoch and a certain weakening of traditional cultural contacts which nevertheless were never completely severed.

At the same time, due to many causes, one of which was the process of national consolidation and the formation of a number of new states, the local features of the literatures were modified as were their mutual ties in the 16th-19th centuries. From the Bosphorus to the Ganges, Rudaki, Firdousi, Nizami, Amir Khusrow, Saadi, Hafiz, Jami, Navoi, Fuzuli were still well known and well loved, but, beginning with the 16th century, Central Asia had such highly original writers as Vasifi, Mushfiki, Sayido, Malekho, Mukimi, Furkat; literature in Pashto (Khushal Khan Khattak), in Turkmenian (Mukhtumkuli) and other languages flourished. Bilingualism was wide spread. Many poets from Central Asia, including our contemporary Sadriddin Aini, were able to write both in Tajik and Uzbek; in India, Mirza Ghalib, and in Pakistan, Iqbal, wrote in Farsi and in Urdu, and their Farsi poetry became known in Central Asia. Ties between Central Asian literatures and Persian-language literature of India became more extensive, and Bidil, who lived and worked in India, became popular in Central Asia. Recent research by Tajik scholars has shown that contacts between the poets of Central Asia, Iran and Afghanistan persisted in that period, too.

In past decades, scholars from various countries have made important contributions to the study of Central Asian literatures of the 16th-19th centuries. Work in this field has been conducted in a number of research institutions of Afghanistan, the U.S.S.R., India, Iran and Pakistan.

The basic tasks in this direction, in connection with the UNESCO project on the study of the civilisations of Central Asia, can be defined as follows:

1. Further studies of the process of formation of the national literatures of the peoples of Central Asia, the establishment of the common features of this process as regards the various literatures and of their original local features.

2. Further studies of the community of literatures of the peoples of Central Asia and the contiguous countries (Iran, India, Pakistan), and of the original local features in the national literatures which emerged in the 16th-19th centuries.

3. Studies of the literatures of the small peoples of Central Asia which have been insufficiently studied so far.

4. Continuation of work to establish and catalogue the manuscripts of the period in close cooperation with the respective research centres of the countries of this region, and the publication of facsimile editions of the more valuable manuscripts.

5. Joint international publication of summarised works, monographs, anthologies, collections of verse and prose.

6. Mutual exchange, on a wide scale, of scientific information, books and microfilms of manuscripts, and reciprocal annotation and reviewing of new works.

7. To convene periodically, by turn in different parts of Central Asia, international conferences on the study of literatures of the peoples of this area in the modern period.

List of the documents and publications prepared for the Conference on the Study of the Kushan Period, Dushanbe

1. "International Conference on the History, Archaeology and Culture of Central Asia in the Kushan Period" (Dushanbe, 1968). Abstracts of Papers by Soviet Scholars, Moscow, "Nauka", 1968. (In English and Russian.)

2. "Soviet Central Asian Archaeology and the Kushan Problem". An annotated bibliography, by B.Y. Stavisky, B. I. Vainberg, N.G. Gorbunova, E. A. Novgorodova, Moscow, "Nauka", 1968, vols. I (163 pp.) and II (191 pp.). (Annotations in Russian and English).

3. "Kushan Civilisation and World Culture", by B. Gafurov, Moscow, "Nauka", 1968, 20 pp. (In English and Russian.)

4. "Science in Central Asia in the Kushan Period and Methods of Studying It", by M. Asimov, Dushanbe, "Donish", 1968, 39 pp. (In Russian, English and Persian.)

5. "Outline History of Buddhism in Central Asia", by B. Litvinsky, Moscow, "Nauka", 1968, 109 pp. (In English.)

6. "Kushan Chronology: Review of Data Bearing on the Problem", by E. Zeymal, Moscow, "Nauka", 1968, 183 pp. (Russian text with an English summary.)

7. "Central Asia in the Kushan Period (Archaeological Studies by Soviet Scholars)", by B. Stavisky and G. Bongard-Levin, Moscow, "Nauka", 1968, 33 pp. (In English.)

8. "Culture and Art of Central Asia in the Kushan Period: Catalogue of Exhibition". Editor V. Lukonin, Leningrad, "Sovetsky khudozhnik", 1968, 68 pp. (Text of articles in Russian. Description of exhibits in Russian and English.)

9. "Transactions of the Academy of Sciences of Tajik S.S.R.", Social Science Series, No. 2 (52), Dushanbe, 1968. (Several articles devoted to the study of Kushan problems. Text in Russian and Tajik with summaries in English, Tajik and Russian.)

10. "Transactions of the Academy of Sciences of Tajik SSR", Social Science Series, No. 3 (53), Dushanbe, 1968. (In Russian.)

11. "Social Sciences in Uzbekistan", No. 8, 1968, Academy of Sciences of Uzbekistan, Tashkent. (Issue devoted to the study of the Kushan period. Text of articles in Russian and Uzbek with short summaries in Uzbek and Russian.)

12. "International Conference on the History, Archaeology and Culture of Central Asia in the Kushan Period: Working Programme", Dushanbe, 1968, 19 pp. (In Russian and English.) *

---

* Printed in this volume, pp. 36—46.

РАБОЧАЯ ПРОГРАММА

27.IX — *Открытие конференции*

Б. Г. Гафуров (СССР, Москва) — Кушанская эпоха и мировая цивилизация.

28.IX — Утреннее заседание

Итоги изучения и общие проблемы кушанской эпохи

М. С. Асимов (СССР, Душанбе) — Наука Средней Азии кушанской эпохи и пути ее изучения.

Б. Тхапар (Индия, Дели) — Кушанская цивилизация в Индии.

А. Дани (Пакистан, Пешавар), Ф. Хан (Пакистан, Карачи) — Кушанская цивилизация в Пакистане.

Ш. Мустаминди (Афганистан, Кабул) — Новые раскопки в Хадде.

А. Дехкан (Иран, Шираз) — Взаимоотношения кушан с Парфянской державой.

Я. Г. Гулямов (СССР, Ташкент) — Кушанское царство и древняя ирригация Средней Азии.

К. Оразалиев (СССР, Фрунзе) — Изучение кушанской эпохи в Киргизии.

Д. Фаченна (Италия, Рим) — Работы итальянской археологической миссии в Пакистане.

Т. Хигути (Япония, Киото) — Работы археологической миссии Университета в Киото по исследованию кушанских памятников.

Дискуссия

28.IV — Вечернее заседание

Проблемы этногенеза

Б. Пури (Индия, Масури) — Об этногенезе кушан.

А. М. Мандельштам (СССР, Ленинград) — Происхождение и ранняя история кушан в свете археологических данных.

Ю. А. Зуев (СССР, Алма-Ата) — Юечжи и кушаны по китайским источникам.

О. В. Обельченко (СССР, Ташкент) — Курганные могильники эпохи кушан в Бухарском оазисе.

Т. Тот (Венгрия, Будапешт) — О сарматском этапе этногенеза древних венгров.

В. В. Гинзбург (СССР, Ленинград) — Антропологические данные к вопросу об этногенезе населения Среднеазиатского междуречья в кушанскую эпоху.

В. Я. Зезенкова (СССР, Ташкент) — Некоторые краниологические материалы кушанского времени в Средней Азии.

Т. П. Кияткина (СССР, Душанбе) — Погребения кочевников кушанского времени на правобережье Амударьи.

Дискуссия

30.IX — Утреннее заседание

Проблемы кушанской хронологии

Д. Мак Дауэл (Англия, Лондон) — Монеты «безымянного царя» и хронология кушан.

К. Эноки (Япония, Токио) — Ше, наместник юечжей (к хронологии кушан).

Б. И. Вайнберг (СССР, Москва) — Археологические материалы из Хорезма в связи с проблемой кушанской хронологии.

А. Симонетта (Италия, Флоренция) — Индо-парфянские монеты и их значение для кушанской хронологии.

Р. Гюнтер (ГДР, Лейпциг; при участии Ф. Альтхайма) — Некоторые заметки по кушанской хронологии.

Е. В. Зеймаль (СССР, Ленинград) — Начальная дата Канишки — 278 г. н. э.

В. Г. Луконин (СССР, Ленинград) — Завоевания Сасанидов на Востоке и проблема кушанской абсолютной хронологии.

Дискуссия

30.IX — Вечернее заседание

Проблемы языка и письменности

В. А. Лившиц (СССР, Ленинград) — Кушаны: письменность и язык.

А. Хабиби (Афганистан, Кабул) — Словоразделители в греческом письме кушан с территории Афганистана.

Я. Харматта (Венгрия, Будапешт) — Бактрийские надписи Кара-тепе.

Локеш Чандра (Индия, Дели) — Надпись на камне Кулуты из Матхуры.

И. М. Оранский (СССР, Ленинград) — К имени бактрийского (?) вождя Κατάνης (IV в. до н. э.).

Л. Г. Герценберг (СССР, Ленинград) — Кушанский и сакский.

Дискуссия

1.X — Утреннее заседание

История кушанского государства и его границы

Д. Сиркар (Индия, Калькутта) — Восточная Индия и кушаны.

Г. Шарма, Дж. Неги (Индия, Аллахабад) — Саки-кушаны в дочине Центрального Ганга.

М. Е. Массон (СССР, Ташкент) — К вопросу о северных границах государства «Великих Кушан».

Н. Г. Горбунова (СССР, Ленинград) — Фергана в кушанское время.

Б. Пури (Индия, Масури) — Поздние кушаны.

А. Б. Дев (Индия, Харияна) — Последняя борьба кушан в Индии.

С. Чаттопадхьяя (Индия, Шантиникетан) — Махабхарата и некоторые проблемы, связанные с историей кушан.

Г. Гумбах (ФРГ, Майнц) — Птолемей и Центральная Азия в кушанскую эпоху.

Э. А. Грантовский (СССР, Москва) — О восточноиранских племенах кушанского ареала.

Дискуссия

1.X — Вечернее заседание

История кушанского государства.
Культура и социально-политический строй

Д. Шлюмберже (Франция, Страсбург) — Храм в Сурх-Котале.

Б. Я. Ставиский (СССР, Москва) — Кара-тепе и вопросы истории и культуры кушанской Бактрии.

А. Гхош (Индия, Дели) — Кушанские слои городищ Северной Индии.

Г. Фрумкин (Швейцария, Женева) — Некоторые работы советских археологов по кушанскому периоду.

Р. Шарма (*Индия, Патна*) — *Кушанские элементы в государственном устройстве империи Гупт.*

Б. Ядава (Индия, Аллахабад) — Некоторые аспекты социального строя в Индии сако-кушанского периода.

Дискуссия

2.X — Утреннее заседание

История кушанского государства.
Проблема культурных связей

Р. Гиршман (Франция, Париж) — Кушаны и Иран.

Али Сами (Иран, Шираз) — Кушаны в период Сасанидской империи согласно среднеперсидской надписи Накши-Рустема.

Р. Фрай (США, Кембридж, Масс.) — Сасанидские надписи и история кушан.

В. Зундерман (ГДР, Берлин) — Мани в Индии.

Д. И. Тихонов (СССР, Ленинград) — Культурные связи народов Центральной Азии с кушанами.

Ш. Бира (Монголия, Улан-Батор) — Кушаны в монгольской традиции.

С. Ваклинов (Болгария, София) — Раннеболгарская культура и Средняя Азия.

И. Эрдели (Венгрия, Будапешт) — Авары и Средняя Азия.

Б. Огел (Турция, Анкара) — История кушан и китайские источники.

И. Н. Хлопин (СССР, Ленинград) — Исторический подход к кушанской ономастике.

К. Алиев (СССР, Баку) — К вопросу о номадах Средней Азии и древнего Азербайджана (Атропатены и Кавказской Албании).

Дискуссия

2.X — Вечернее заседание

Вопросы идеологии и религии

Б. Пури (Индия, Масури) — Идеология и религия в кушанскую эпоху.

Б. А. Литвинский (СССР, Душанбе) — Распространение буддизма в Средней Азии.

А. Мотамеди (Афганистан, Кабул) — Фигура, символизирующая Триратну, из Кабульского музея.

Г. Моде (ГДР, Галле) — Университет в Таксиле и роль высшего образования в кушанскую эпоху.

Л. С. Васильев (СССР, Москва) — Кушаны и проникновение буддизма в Китай.

П. Нурмекунд (СССР, Тарту) — О транслитерации санскритских слов в ранних буддийских переводах на китайский язык.

Л. Мялль (СССР, Тарту) — Некоторые проблемы возникновения махаяны.

А. Н. Зелинский (СССР, Москва) — Кушаны и махаяна.

Б. Брентес (ГДР, Берлин) — Фазан как символ неба и ушастая сова (связь населения Хараппы с миграцией кушан).

Дискуссия

3.X — Утреннее заседание

Новые археологические материалы кушанской эпохи в Средней Азии

Л. И. Альбаум (СССР, Ташкент) — Стратиграфия кушанских поселений Ангорского района Сурхандарьинской области.

Б. А. Тургунов (СССР, Ташкент) — Городище Айртам.

Э. Гулямова (СССР, Душанбе) — Изучение кушанских памятников района Шахринау.

А. М. Мирзоев (СССР, Душанбе) — Об одной археологической находке в Южном Таджикистане.

В. Н. Пилипко (СССР, Ашхабад) — Археологические памятники кушанского времени на побережье среднего течения Амударьи.

Н. Н. Негматов, Е. Д. Салтовская (СССР, Душанбе) — Материальная культура кушанского времени в Уструшане в Западной Фергане.

Т. И. Зеймаль (СССР, Ленинград) — Позднекушанские слои в Южном Таджикистане.

С. К. Кабанов (СССР, Ташкент) — Позднекушанские поселения в низовьях р. Кашкадарьи.

А. Мухамеджанов (СССР, Ташкент) — К истории ирригации в кушанскую эпоху.

С. С. Черников (СССР, Ленинград) — Некоторые закономерности

исторического развития ранних кочевников (по археологическому материалу Западного Алтая).

А. Д. Бабаев (СССР, Душанбе) — Могильник Чильхона — памятник сакской культуры на Западном Памире.

Ю. А. Заднепровский (СССР, Ленинград) — К истории кочевников Средней Азии кушанского периода.

И. Кожомбердиев (СССР, Фрунзе) — Культура кочевников Тяньшано-Алая первой половины I тыс. н. э. (по материалам катакомбных курганов).

Э. В. Сайко (СССР, Душанбе) — Некоторые особенности керамики кушанского периода Северной Бактрии.

А. Абетеков (СССР, Душанбе) — Ранние кочевники Тянь-Шаня и их культурные связи с Кушанской империей.

Дискуссия

3.X — Вечернее заседание

Обсуждение вопросов международного сотрудничества в изучении цивилизаций Центральной Азии

4.X — Утреннее заседание

Искусство кушанской эпохи

Г. А. Пугаченкова (СССР, Ташкент) — Кушанское искусство в свете новейших открытий в Северной Бактрии.

Б. Роуленд (США, Кембридж, Масс.) — Греко-бактрийское искусство и Гандхара: Халчаян и гандхарские бодисатвы.

Г. Шарма (Индия, Аллахабад) — Кушанская архитектура на примере исследования в Каусамби (Индия).

Б. Мукерджи (Индия, Калькутта) — Проблемы датированных памятников матхурской школы скульптуры кушанского периода.

В. А. Мешкерис (СССР, Душанбе) — Среднеазиатские школы коропластики в кушанскую эпоху.

А. Фазили (СССР, Баку) — Атропатена в системе государств первых веков н. э.

А. Мухтаров (СССР, Душанбе) — Новые находки каменных капителей кушанского времени из Шахринау (Южный Таджикистан).

Х. Мухитдинов (СССР, Душанбе) — Терракоты Саксанохура.

Дискуссия

4.X — Вечернее заседание

Искусство кушанской эпохи.
Кушанское наследие в раннесредневековом искусстве

Г. Азарпай (США, Беркли) — Четырехрукая богиня: кушанский пережиток в средневековом искусстве Средней Азии?

А. М. Беленицкий (СССР, Ленинград) — Среднеазиатское искусство предарабского времени и его связь с кушанским.

Н. В. Дьяконова, Т. В. Грек (СССР, Ленинград) — Концепция Дхармакайя в изобразительном искусстве Центральной Азии (к вопросу о развитии догматики махаяны в кушанском государстве).

В. А. Нильсен (СССР, Ташкент) — Кушанское наследие в раннесредневековой архитектуре Средней Азии.

Л. С. Бретаницкий (СССР, Баку) — К вопросу об истоках мусульманского искусства.

Дискуссия

5.X — Утреннее заседание.

Обмен мнениями по научным проблемам, обсужденным на конференции.
О подготовке сводного научного труда «История народов Центральной Азии в кушанскую эпоху».
Обсуждение вопросов международного сотрудничества по изучению цивилизаций Центральной Азии.
Лекции о новых археологических раскопках в Узбекистане и Таджикистане.

Официальное закрытие конференции. Принятие решений и резолюций.

WORKING PROGRAMME

27.IX—*Opening of the Conference.*

B. Gafurov (Moscow, U.S.S.R.)—Kushan Civilisation and World Culture.

28.IX—Morning session

Results of Kushan Studies and General Problems of the Kushan Period

M. Asimov (Dushanbe, U.S.S.R.)—Central Asian Science in the Kushan Period and Methods of Its Study.
B. Thapar (Delhi, India) — The Kushan Civilisation in India: An Appraisal of the Component Elements.
A. Dani (Peshawar, Pakistan), F. Khan (Karachi, Pakistan) — Kushan Civilisation in Pakistan.
Ch. Mustamindy (Kabul, Afghanistan)—Les Nouvelles Fouilles de Hadda.
A. Dehkan (Shiraz, Iran)—The Relationship of the Kushan and the Parthian Empire.
Y. Gulyamov (Tashkent, U.S.S.R)—Irrigation in Central Asia in the Kushan Period.
K. Orazaliev (Frunze, U.S.S.R.)—Studies of the Kushan Period in Kirghizia.
D. Faccenna (Rome, Italy)—Excavations of the Italian Archaeological Mission (IsMEO) in Pakistan: Some Problems of Gandharan Art and Architecture.
T. Higuchi (Kyoto, Japan)—Kyoto University Mission's Work in the Kushan Area.

Discussion

28.IX—Afternoon session

Origin and Ethnic History

B. Puri (Musoorie, India)—The Nationality of the Kushans.

A. Mandelshtam (Leningrad, U.S.S.R.)—Archaeological Data on the Origin and Early History of the Kushans.

Y. Zuev (Alma-Ata, U.S.S.R.)—Chinese Sources on the Yüeh-chih and the Kushans.

O. Obelchenko (Tashkent, U.S.S.R.)—Kurgan Burial Sites of the Kushan Epoch in the Bukhara Oasis.

T. Toth (Budapest, Hungary)—On the Sarmatian Phase in the Genesis of Proto-Hungarians.

[V. Ginsburg] (Leningrad, U.S.S.R.)—Anthropological Data on the Ethnic Origin of the Central Asian Interfluvial Area Population in the Kushan Epoch.

V. Zezenkova (Tashkent, U.S.S.R.)—Some Craniological Material of the Kushan Period in Central Asia.

T. Kiyatkina (Dushanbe, U.S.S.R.)—Burials of Nomads of the Kushan Period East of the Amu Darya.

Discussion

30.IX—Morning session

Kushan Chronology

D. Mac Dowall (London, Great Britain)—Implications for Kushan Chronology of the Numismatic Context of the Nameless King.

K. Enoki (Tokyo, Japan)—Hsieh, Viceroy of the Yüeh-chih (A Contribution to the Chronology of the Kushans).

B. Vainberg (Moscow, U.S.S.R.)—Archaeological Materials from Khorezm and the Problem of Kushan Chronology.

A. Simonetta (Florence, Italy)—The Indo-Parthian Coinage and Its Significance in the Chronology of the Kushans.

R. Günther (Leipzig, G.D.R. In cooperation with F. Altheim)—Some Remarks on the Chronology of the Kushan Empire.

E. Zeymal (Leningrad, U.S.S.R.)—278 A.D.: The Date of Kanishka.

V. Lukonin (Leningrad, U.S.S.R.)—Sassanian Conquests in the East of Iran and the Problem of Kushan Chronology.

Discussion

30.IX—Afternoon session

Language and Writing

V. Livshitz (Leningrad, U.S.S.R.)—The Kushans: Writing and Language.

A. Habibi (Kabul, Afghanistan)—Word Dividers in the Greek Script of the Kushan Period of Afghanistan.

J. Harmatta (Budapest, Hungary)—The Bactrian Inscriptions at Kara Tepe.

Lokesh Chandra (Delhi, India)—Stone Inscription of Kuluta from Mathura.

I. Oransky (Leningrad, U.S.S.R.)—Analysis of the Name of the Bactrian (?) Leader Κατάνης (4th Century B. C.).

L. Herzenberg (Leningrad, U.S.S.R)—La Langue des Kuchana et le Khotanais.

Discussion

1.X—Morning session

History and Frontiers of the Kushan State

D. Sircar (Calcutta, India)—Eastern India and the Kushans.
G. Sharma, J. Negi (Allahabad, India)—The Saka-Kushans in the Central Ganga Valley.
M. Masson (Tashkent, U.S.S.R.)—The Problem of the Northern Borders of the State of the Great Kushans.
N. Gorbunova (Leningrad, U.S.S.R.)—Fergana in the Kushan Period.
B. Puri (Musoorie, India)—The Later Kushans.
A. B. Dev (Haryana, India) — The Last Struggle of the Kushans in India.
S. Chattopadhyaya (Santiniketan, India) — *The Mahabharata* and Some Kushan Problems.
H. Humbach (Maintz, F.R.G.)—Ptolemy and Central Asia in the Kushan Period.
E. Grantovsky (Moscow, U.S.S.R.)—The East Iranian Tribes in the Kushan Area.

Discussion

1.X—Afternoon session

History of the Kushan State.
Culture and Socio-Political System

D. Schlumberger (Strasburg, France)—Sur la nature des temples de Surkh Kotal.
B. Stavisky (Moscow, U.S.S.R.)—Kara Tepe and Questions of the History and Culture of Kushan Bactria.
A. Ghosh (Delhi, India)—The Kushan Levels at Some Excavated Sites in North India.
G. Frumkin (Geneva, Switzerland)—On Soviet Archaeological Finds relating to the Kushan Period.
R. Sharma (Patna, India)—Kushan Elements in the Gupta Polity.
B. Yadava (Allahabad, India)—Some Aspects of the Changing Order in India during the Saka-Kushan Age.

Discussion

2.X—Morning session.

History of the Kushan State. Cultural Relations

R. Ghirshman (Paris, France)—The Kushans and Iran.
Ali Sami (Shiraz, Iran)—Kushan in the Days of the Sassanian Empire according to the Pahlavi Inscription of Nakhsh-i-Rustam.
R. Frye (Cambridge, Mass., U.S.A.)—Sassanian Inscriptions and Kushan History.
W. Sundermann (Berlin, G.D.R.)—Mani in India.

D. Tikhonov (Leningrad, U.S.S.R.)—Cultural Contacts between the Peoples of Central Asia and the Kushans.

Sh. Bira (Ulan-Bator, Mongolia)—Mongolian Tradition on the Kushans.

S. Vaklinov (Sofia, Bulgaria)—Early Bulgarian Culture and Central Asia.

I. Erdeli (Budapest, Hungary)—The Avars and Central Asia.

B. Ogel (Ankara, Turkey)—The History of the Kushans and Its Chinese Sources.

I.N. Khlopin (Leningrad, U.S.S.R.)—Historical Approach to Kushan Onomastic.

K. Aliyev (Baku, U.S.S.R.)—The Nomads of Central Asia and Ancient Azerbaijan (Atropatena and Caucasian Albania).

Discussion

2.X—Afternoon session

Ideology and Religion

B. Puri (Musoorie, India)—Ideology and Religion in the Kushan Epoch.

B. Litvinsky (Dushanbe, U.S.S.R.)—The Spread of Buddhism in Western Turkistan.

A. Motamedi (Kabul, Afghanistan)—Triratna Figure of the Kabul Museum.

H. Mode (Halle, G.D.R.)—Takshasila and the Role of Higher Education in the Kushan Period.

L. Vasilyev (Moscow, U.S.S.R.)—The Kushans and the Penetration of Buddhism into China.

P. Nurmekund (Tartu, U.S.S.R.)—The Transliteration of Sanskrit Words in Early Buddhist Chinese Translations.

L. Mäll (Tartu, U.S.S.R.)—Some Problems Related to the Rise of Mahayana.

A. Zelinsky (Moscow, U.S.S.R.)—The Kushans and Mahayana.

B. Brentjes (Berlin, G.D.R.)—Pheasant of Heaven and the Horn-Owl Garuda (The Population of Harappa-H As a Forerunner of the Kushan Movement).

Discussion

3.X—Morning session

New Archaeological Discoveries of the Kushan Period in Soviet Central Asia

L. Albaum (Tashkent, U.S.S.R.)—Stratigraphy of Kushan Settlements in the Angor District of the Surkhan-Darya Region.

B. Turgunov (Tashkent, U.S.S.R.)—The Airtam Town-Site.

E. Gulyamova (Dushanbe, U.S.S.R.)—The Study of the Kushan Monuments in Shakhrinau.

A. Mirzoev (Dushanbe, U.S.S.R.)—An Archeological Find from Southern Tajikistan.

V. Pilipko (Ashkhabad, U.S.S.R.)—Archaeological Monuments of Kushan Times on the Banks of the Amu Darya's Central Reaches.

N. Negmatov, E. Saltovskaya (Dushanbe, U.S.S.R.)—Material Culture of Kushan Times in Ustrushana in West Fergana.

T. Zeymal (Leningrad, U.S.S.R.)—Late Kushan Strata in South Tajikistan.

S. Kabanov (Tashkent, U.S.S.R.)—Late Kushan Settlements in the Lower Reaches of the Kashka Darya River.

A. Mukhamedzhanov (Tashkent, U.S.S.R.)—Irrigation in Central Asia in the Kushan Period.

S. Chernikov (Leningrad, U.S.S.R.)—Some Regularities in the Historical Development of Early Nomads (according to Archaeological Material from the Western Altai).

A. Babaev (Dushanbe, U.S.S.R.)—Chilkhona Burial Ground. Monument of Saka Culture in the West Pamirs.

Y. Zadneprovsky (Leningrad, U.S.S.R.)—History of Central Asian Nomads in the Kushan Period.

I. Kozhomberdiyev (Frunze, U.S.S.R.)—Culture of the Tien-Shan—Alai Nomads in the First Half of the 1st Millennium A.D.

E. Saiko (Dushanbe, U.S.S.R.)—Some Characteristics of Ceramics of the Kushan Period (Northern Bactria).

A. Abetekov (Dushanbe, U.S.S.R.)—Early Nomads of the Tien-Shan and Their Cultural Contacts with the Kushan Empire.

Discussion

3.X—Afternoon session

Discussion on the International Cooperation in the Study of the Civilisations of Central Asia

4.X—Morning session

Kushan Arts

G. Pugachenkova (Tashkent, U.S.S.R.)—Kushan Art in the Light of Recent Discoveries in Northern Bactria.

[B. Rowland] (Cambridge, Mass., U.S.A.)—Graeco-Bactrian Art and Gandhara: Khalchayan and the Gandhara Bodhisattvas.

G. Sharma (Allahabad, India)—Kushan Architecture with Special Reference to Kausambi, India.

B. Mukherjee (Calcutta, India)—The Problems of Dated Images of the Mathura School of Sculpture of the Kushan Period.

V. Meshkeris (Dushanbe, U.S.S.R.)—Central Asian Coroplastic School of the Kushan Period.

A. Fazili (Baku, U.S.S.R.)—Atropatena in the System of States in the First Centuries A.D.

A. Mukhtarov (Dushanbe, U.S.S.R.)—New Finds of Stone Capitals of the Kushan Times in Shakhrinau (Southern Tajikistan).

Kh. Mukhitdinov (Dushanbe, U.S.S.R.)—Saksanokhur Terracottas.

Discussion

4.X—Afternoon session

Kushan Arts.
Kushan Heritage in Early Medieval Art

G. Azarpay (Berkeley, U.S.A.)—The Four-Armed Goddess: A Kushan Survival in the Early Medieval Art of Transoxiana?

A. Belenitsky (Leningrad, U.S.S.R)—West Turkistan Art of the Pre-Arab Period and Its Connection with Kushan Art.

N. Dyakonova, T. Grek (Leningrad, U.S.S.R.)—The Conception of Dharmakaa in the Fine Arts of Central Asia (Contribution to the Problem of the Development of the Mahayana Dogmatics in the Kushan Empire).

V. Nilsen (Tashkent, U.S.S.R.)—Kushan Heritage in Early Medieval Architecture in Central Asia.

L. Bretanitsky (Baku, U.S.S.R.)—On the Origins of Muslim Art.

Discussion

5.X—Morning session

Discussion on Scientific Problems Covered by the Conference.

Preparation of the fundamental work "History of the Central Asian Peoples in the Kushan Period".

Discussion on the International Cooperation in the Study of the Civilisations of Central Asia.

Lecture on the New Archaeological Discoveries in Uzbekistan and Tajikistan.

Official Closing of the Conference. Resolutions.

Часть II

ОТКРЫТИЕ КОНФЕРЕНЦИИ

Part II

OPENING OF THE CONFERENCE

УЧАСТНИКАМ МЕЖДУНАРОДНОЙ НАУЧНОЙ КОНФЕРЕНЦИИ ЮНЕСКО ПО ИЗУЧЕНИЮ ЦИВИЛИЗАЦИЙ НАРОДОВ ЦЕНТРАЛЬНОЙ АЗИИ г. ДУШАНБЕ

От имени правительства Советского Союза и от себя лично сердечно приветствую участников Международной научной конференции ЮНЕСКО по изучению цивилизаций народов Центральной Азии.

Всестороннее исследование истории и культуры Центральной Азии имеет большое научное и общественное значение. Народы Центральной Азии внесли огромный вклад в развитие мировой цивилизации и продолжают играть важную роль в современном мире.

Ваша конференция посвящена изучению кушанской эпохи — яркого этапа в истории стран Востока. На протяжении нескольких веков народы и государства этого обширного района жили в мире и дружбе, их торговые и культурные связи были широкими и прочными. По силе своего воздействия, уровню развития и своеобразию кушанская эпоха явилась исключительным явлением в истории мировой цивилизации. Знаменательно и то, что Конференция ЮНЕСКО по изучению цивилизаций Центральной Азии проходит в Таджикистане, на древних землях, где сложилась замечательная самобытная культура, и что в изучении этой проблемы главную роль играют страны этого района — Афганистан, Индия, Иран, Пакистан и Советский Союз.

Позвольте выразить уверенность в том, что конференция в Душанбе будет содействовать дальнейшему сотрудничеству ученых разных стран, укреплению дружбы и взаимопонимания между народами. Это особенно важно в условиях современной международной обстановки, когда силы империализма пытаются разжечь «холодную войну», нарушить нормальный культурный и научный обмен между народами.

Желаю участникам конференции больших успехов в их важной и благородной работе.

А. КОСЫГИН
Председатель Совета
Министров СССР

TO THE PARTICIPANTS OF THE UNESCO INTERNATIONAL CONFERENCE ON THE STUDY OF CIVILISATIONS OF CENTRAL ASIA, DUSHANBE

The Government of the Soviet Union, and I personally send cordial greetings to the delegates to the International UNESCO Conference on the Study of Civilisations of the Peoples of Central Asia.

Great scientific and social significance attaches to the all-round study of the history and culture of Central Asia. The Central Asian peoples have made a tremendous contribution to the development of world civilisation, and are continuing to play a signal role in the world today.

Your Conference is devoted to a brilliant stage in the history of the countries of the East—the Kushan period. For several centuries the peoples and states of that vast realm lived together in peace and friendship, and their trade and cultural ties flourished. From the standpoint of the influence it exerted, its high level of development and its uniqueness, the Kushan period stands out as an extraordinary phenomenon in the history of world civilisation. It is auspicious that the UNESCO Conference on the Study of the Civilisations of Central Asia is meeting in Tajikistan amidst the ancient scene where that remarkable and original culture took form, and that a leading role in the study of the problem is being taken by the countries of the very area: Afghanistan, India, Iran, Pakistan and the Soviet Union.

Permit me to express our confidence that the Conference in Dushanbe will further cooperation between the scientists of all countries and strengthen the friendship and mutual understanding of the peoples. This is particularly important in the present international situation, when the forces of imperialism are bent on fanning the cold war and obstructing normal cultural and scientific contacts among the nations.

May great success crown the noble efforts of the participants in this important Conference.

A. Kosygin,
Chairman, Council of Ministers
of the U.S.S.R.

УЧАСТНИКАМ МЕЖДУНАРОДНОЙ КОНФЕРЕНЦИИ ЮНЕСКО ПО ИСТОРИИ, АРХЕОЛОГИИ И КУЛЬТУРЕ ЦЕНТРАЛЬНОЙ АЗИИ В КУШАНСКУЮ ЭПОХУ

Правительство Таджикской Советской Социалистической Республики сердечно приветствует вас, участников Международной конференции по кушанской эпохе в городе Душанбе, проводимой в рамках проекта ЮНЕСКО по изучению цивилизаций народов Центральной Азии.

Глубокая заинтересованность народов в изучении исторического прошлого неразрывно связана с повышением национального самосознания широких масс, устремлениями к новой жизни, исключающей колониальное угнетение, национальное и расовое неравенство, и поэтому изучение исторического пути, пройденного народами, объективная оценка их вклада в общечеловеческую цивилизацию приобретают в наши дни особую значимость и актуальность.

Таджикский народ, как и все народы многонационального Союза Советских Социалистических Республик, прошедшие за последние полвека большой революционный путь социально-политического, экономического и культурного развития и построившие социализм, гордится своей богатейшей историей и созданными на протяжении тысячелетий замечательными шедеврами литературы и искусства, которые по праву вошли в сокровищницу мировой культуры. Из этой сокровищницы

непреходящих духовных ценностей мы черпаем все лучшее, все прогрессивное и используем в строительстве новой, коммунистической культуры. Этому нас учил великий гуманист и вождь Владимир Ильич Ленин.

Общественность Таджикистана, все трудящиеся республики, несомненно, будут следить за работой вашей представительной конференции с глубоким интересом и вниманием.

Приветствуя Вас на древней земле Таджикистана — земле Бактрии, Согда и кушанской цивилизации, от имени и по поручению Правительства Таджикской Советской Социалистической Республики желаю успешной и плодотворной работы в интересах дальнейшего развития науки, во имя укрепления дружбы и взаимопонимания между народами, всеобщего мира и прогресса.

А. Кахаров
Председатель Совета Министров
Таджикской ССР

TO THE DELEGATES AT THE INTERNATIONAL UNESCO CONFERENCE ON THE HISTORY, ARCHAEOLOGY AND CULTURE OF CENTRAL ASIA IN THE KUSHAN PERIOD

The Government of the Tajik Soviet Socialist Republic cordially welcomes the delegates to this International Conference on the Kushan period, which has been convened in Dushanbe in accordance with the UNESCO project for the study of civilisations of Central Asia.

The deep interest of the peoples in the study of the historical past is closely connected with the rising national awareness of the wide masses and their striving for a new way of life which precludes colonial oppression and national and racial inequality. The study of the historical path traversed by the peoples and objective appraisal of their contribution to world civilisation have acquired particular significance and pertinency in our times.

Like all the peoples of the multi-national Union of Soviet Socialist Republics, which in the past half-century have covered a glorious revolutionary path of social, political, economic and cultural progress and built socialism, the Tajik people take pride in their illustrious history and the true masterpieces of literature and art with which, in the course of past millennia, they have enriched the storehouse of world culture. From that storehouse of undying spiritual treasures we are drawing all that is best, all that is progressive, to use it in the building of a new communist culture. That is what the great humanist and leader, Vladimir Lenin, taught us to do.

All the people of the Tajik Republic will undoubtedly follow the work of this representative conference with the closest interest.

I am happy to welcome you to the ancient land of Tajikistan—the land of Bactria, Sogd and the Kushan civilisation. On behalf of the Government of the Tajik Soviet Socialist Republic I wish you success and fruitful results in your work of promoting science, strengthening the friendship and mutual understanding of the peoples, and advancing universal peace and progress.

A. Kakharov
Chairman, Council of Ministers
of the Tajik S.S.R.

ВЫСТУПЛЕНИЕ Л. И. МИРОШНИКОВА, ПРЕДСТАВИТЕЛЯ ГЕНЕРАЛЬНОГО ДИРЕКТОРА ЮНЕСКО

Товарищ заместитель Председателя Совета Министров, дамы и господа, товарищи!

Мне выпала большая честь и приятная обязанность приветствовать вас от имени Генерального директора и Секретариата ЮНЕСКО и передать наилучшие пожелания в связи с открытием Международной конференции по истории, археологии и культуре Центральной Азии в кушанскую эпоху, а также высказать благодарность правительству Советского Союза и Таджикской Советской Социалистической Республики за гостеприимство и теплый прием, оказанный участникам конференции в Душанбе.

Мне хотелось бы воспользоваться возможностью, представляющейся в связи с открытием конференции, чтобы выразить благодарность Секретариата ЮНЕСКО Оргкомитету конференции во главе с акад. Б. Гафуровым, Председателю республиканского Оргкомитета И. Рахимовой и Президенту Академии наук Таджикистана акад. М. Асимову, а также Комиссии СССР по делам ЮНЕСКО и ее представителю Г. Можаеву.

Благодаря их самоотверженным усилиям оказалось возможным в столь сжатые сроки подготовить проведение этой важной Международной встречи ученых.

Конференция по истории, археологии и культуре Центральной Азии в кушанскую эпоху является одним из важных мероприятий международного характера, проводящихся в рамках проекта ЮНЕСКО по изучению цивилизаций народов Центральной Азии. Это — новая программа культурных исследований, принятая на 14-й сессии Генеральной конференции ЮНЕСКО в конце 1966 г. Принимая эту программу, ЮНЕСКО исходила из того, что история и культура народов Центральной Азии не изучались еще должным образом в международном масштабе и что значительный вклад, который внесли народы этой части мира в развитие мировой цивилизации, еще недостаточно известен миру.

Предполагалось при этом, что прогресс в изучении цивилизаций народов Центральной Азии будет в первую очередь зависеть от тесного сотрудничества ученых из самого района и из других стран мира. Таким образом, пришли к выводу о том, что принятие программы изучения Центральной Азии в равной мере оправдано и с точки зрения науки и с точки зрения содействия улучшению международных культурных отношений.

История и культура кушанской эпохи — это одна из важнейших тем проекта по изучению Центральной Азии. Предоставление приоритета данной теме позволит провести на базе широкого междисциплинарного подхода к проблеме при широком международном сотрудничестве серьезный анализ и обзор малоизвестного исторического периода, который явился поворотным пунктом в истории цивилизации. Речь идет о древней цивилизации народов, населяющих обширный район, охватывающий в настоящее время территории Афганистана, Пакистана, советских республик Средней Азии (Таджикистана, Узбекской, Киргизской, Туркменской и Казахской ССР), Северной Индии и Восточного Ирана.

Кушанская цивилизация, как нам представляется, является периодом преимущественно мирного синтеза различных культур и народов, соединившихся в цивилизацию, которую можно сравнивать с другими, лучше известными современному миру цивилизациями древнего мира.

В программе конференции значатся несколько важных теоретических проблем кушанских исследований, которые будут предметом дискуссий: происхождение кушан, кушанская хронология, язык и письменность, социальная и культурная история Кушанского государства, искусство и идеология. На конференции должны быть также подведены некоторые итоги изучения кушанского периода, проводившегося в разных странах мира за последнее время.

Мне хотелось бы обратить также внимание собравшихся здесь на огромную важность конференции как инструмента практической организации широкого международного сотрудничества и настоятельную необходимость использования этого высокого научного форума в интересах развития науки.

Разрешите мне в заключение пожелать вам плодотворной работы и больших успехов и объявить конференцию по кушанской эпохе открытой.

ADDRESS BY L. I. MIROSHNIKOV, REPRESENTATIVE OF THE DIRECTOR-GENERAL OF UNESCO

Comrade Deputy Chairman of the Council of Ministers, Ladies and Gentlemen, Comrades!

It is my great privilege and pleasant duty to greet you on behalf of the Director-General and Secretariat of UNESCO and extend to you felicitations on the opening of this International Conference on the History, Archaeology and Culture of Central Asia in the Kushan Period; also to thank the Governments of the Soviet Union and the Tajik Soviet Socialist Republic for the hospitality and cordial reception the delegates have been enjoying in Dushanbe.

The opening of our Conference affords me a welcome opportunity to express the gratitude of the UNESCO Secretariat to the Conference Organising Committee and its head, Academician B. Gafurov, to the Chairman of the Tajik Organising Committee I. Rakhimova, and to the President of the Tajik Academy of Sciences, Academician M. Asimov, and also to the U.S.S.R. Commission for UNESCO and its representative, G. Mozhayev.

Their unstinting efforts have made it possible to prepare for and convene this important international scientific get-together with such celerity.

The Conference on the History, Archaeology and Culture of Central Asia in the Kushan Period is one of the important undertakings of an international character projected by UNESCO for the study of the civilisations of the peoples of Central Asia. It is the new programme of cultural studies adopted at the Fourteenth Session of the UNESCO General Conference at the end of 1966. UNESCO was guided in adopting this programme by the consideration that the history and culture of the Central Asian peoples has not been properly studied on an international scale, with the result that the significant contribution that has been made to world civilisation by the peoples of that part of the globe is not as well or as widely known as it deserves.

We felt that progress in the study of the civilisations of the Central Asian peoples would depend above all on close cooperation between the scholars of that part of the world and their colleagues in other countries, and hence that the adoption of a programme of Central Asian studies

was justified from the standpoint of both science and the promotion of international cultural relations.

The history and culture of the Kushan period is one of the main themes in the above programme. The priority given it there ensures that the little-known historical period which proved a turning-point in the history of civilisation, will be seriously analysed and surveyed on the basis of a broad interdisciplinary approach to the problem and of wide international cooperation. We are dealing with the ancient civilisation of peoples who inhabited a vast area embracing the present territories of Afghanistan, Pakistan, the Soviet Central Asian Republics (Tajikistan, Uzbekistan, Kirghizia, Turkmenia and Kazakhstan), and also North India and Eastern Iran.

The Kushan period, as we see it, was largely a period of peaceful synthesis of diverse cultures and peoples cemented by a civilisation which stood on a par with the other civilisations of the ancient world, about which we know so much more today.

The agenda of our Conference includes several important theoretical problems in the field of Kushan studies, and these will be opened up to discussion: the origin of the Kushans, Kushan chronology, language and writing, the social and cultural history of the Kushan state, its art and ideology. The Conference will also be called upon to draw up the results of the general study of the Kushan period in different countries in recent years.

Again I would like to highlight the tremendous importance of our Conference as an instrument for the practical implementation of wide international cooperation and the great need to use this lofty scientific forum in the interests of the advancement of scientific thought.

In conclusion, permit me to wish you fruitful days ahead and to declare the Conference open.

ВЫСТУПЛЕНИЕ М. С. АСИМОВА, ПРЕЗИДЕНТА АКАДЕМИИ НАУК ТАДЖИКИСТАНА

Уважаемые гости, дорогие коллеги!

Позвольте мне от имени и по поручению президиума Академии наук Таджикской Советской Социалистической Республики, от имени моих коллег, присутствующих на данной конференции, президентов академий наук Узбекистана, Туркмении и Киргизии сердечно приветствовать вас, участников Международной конференции по истории, археологии и культуре Центральной Азии в кушанскую эпоху.

Позвольте выразить сердечную благодарность ЮНЕСКО и всем участникам конференции за ту большую честь, которую оказали нам, выбрав местом конференции г. Душанбе.

Проведение в Душанбе Международной конференции по Центральной Азии не случайно. Это связано с тем, что предки среднеазиатских народов сыграли важную роль в становлении и развитии кушанской цивилизации. Чрезвычайно важно и то, что в наших республиках созданы крупные научные центры, мы в тесном содружестве исследуем различные проблемы естественных и общественных наук. В наших исследованиях проблемы исторических наук занимают важное место. Довольно широкий размах получили археологические исследования. Вы будете

иметь возможность ознакомиться с ценными памятниками культуры кушанской эпохи, найденными на территории Средней Азии, с трудами советских историков-кушановедов.

Настоящая конференция является выдающимся событием в мировой исторической науке. В работе конференции принимают участие крупнейшие ученые мира, чьи имена мы хорошо знаем по их трудам, по их вкладу в решение проблем кушановедения.

Нет сомнения, что такой высокопредставительный форум ученых явится важной вехой в изучении кушанской цивилизации, ее многие тайны будут освещены светом истины. Но значение конференции этим не исчерпывается. Мы надеемся, что в ходе конференции будут установлены контакты между учеными различных стран, а тесное научное сотрудничество, творческий обмен мнениями — залог наших успехов в разгадке одной из великих тайн человеческой цивилизации.

Мы сделаем все возможное для успешной работы конференции, для широкого и свободного обмена мнениями.

Желаю всем нашим гостям, желаю работе конференции больших творческих успехов.

ADDRESS BY M. S. ASIMOV, PRESIDENT OF THE ACADEMY OF SCIENCES OF THE TAJIK S.S.R.

Dear guests and colleagues!

Permit me to extend cordial greetings to the delegates to this International Conference on the History, Archaeology and Culture of Central Asia in the Kushan Period from the Presidium of the Academy of Sciences of the Tajik Soviet Socialist Republic, my colleagues at this Conference, and the presidents of the Academies of Sciences of Uzbekistan, Turkmenia and Kirghizia.

I would like to express our warm thanks to UNESCO and all the delegates here for the great honour they have shown us in choosing to hold the Conference in Dushanbe.

The choice of Dushanbe as the site of an international conference on Central Asia is most appropriate. The ancestors of the Central Asian peoples played a major role in the emergence and development of the Kushan civilisation. Moreover, our republics boast large scientific centres, which are working side by side on many problems of the natural and social sciences. Historical problems have an important place in our researches; our archaeological investigations have assumed quite a large scale. You will have the opportunity to acquaint yourselves with the valuable cultural relics of the Kushan period uncovered in Central Asia and with the work of Soviet historians specialising in that period.

This Conference is a red-letter event in world historical science. It has brought together the world's foremost scholars, whose names we know so well from their publications and contributions to the solution of the problems of the Kushan civilisation.

There can be no doubt that such a highly representative forum will prove an outstanding landmark in the study of the Kushan civilisation and that the light of truth will reveal many of its secrets. But the importance of the Conference goes beyond that. We hope that in the course of our meetings, contacts will be established between the scholars of different countries. Close scientific cooperation and the creative exchange

of ideas is a good guarantee of success in the task of unravelling one of the great mysteries of human history.

Everything possible will be done to ensure the fruitful work of the Conference and encourage a wide and free exchange of opinions.

May the work of this Conference and of all our guests reap rich creative rewards.

ВЫСТУПЛЕНИЕ ПРЕДСЕДАТЕЛЯ КОНФЕРЕНЦИИ АКАДЕМИКА Б. Г. ГАФУРОВА

Дорогие гости, дорогие коллеги, товарищи!

Благодарю вас за высокую честь, которую вы мне оказали, избрав председателем конференции.

Наша конференция — крупное событие научной и общественной жизни, важный шаг в осуществлении нового проекта ЮНЕСКО по изучению цивилизаций Центральной Азии.

Несколько лет тому назад советские ученые обратились в ЮНЕСКО с предложением принять новый проект исследования цивилизаций Центральной Азии.

Предложение советских ученых было поддержано учеными различных стран, и прежде всего учеными Индии, Афганистана, Пакистана, Ирана.

Народы этой части мира внесли огромный вклад в развитие культуры человечества. Они играют важную роль и в судьбах современного мира.

Центральная Азия была тем важным регионом, где скрещивались культуры разных народов и где вступали во взаимодействие народы Запада и Востока.

Изучение истории культуры народов Центральной Азии в прошлом и настоящем имеет огромное научное и общественное значение.

Следует еще раз с удовлетворением подчеркнуть, что Генеральная конференция ЮНЕСКО одобрила новый проект.

Этот проект ЮНЕСКО предусматривает исследование нескольких основных тем — кушанской эпохи, тимуридского искусства, истории философии и идей в Центральной Азии, развитие науки и литературы.

Намечено также изучение социального и культурного развития Центральной Азии в XX веке.

Наша конференция, посвященная истории, археологии и культуре Центральной Азии в кушанскую эпоху, должна стать важным вкладом в осуществление нового проекта ЮНЕСКО.

Выделение кушанской проблемы как одной из главных в проекте ЮНЕСКО определяется исключительно важным значением кушанского периода в истории мировой цивилизации.

Много десятилетий исследуют ученые историю и культуру кушанского периода, но до сих пор многие страницы ее истории остаются непрочитанными.

Мы собрались, чтобы систематизировать имеющиеся результаты исследований, обменяться мнениями и попытаться проникнуть в еще скрытые тайны кушанской эпохи.

Нам предстоит обсудить ряд важнейших проблем происхождения, этнической истории кушан, хронологии, языка и письменности, истории культурных связей, искусства и идеологии.

За последние годы особенно усилился интерес к изучению Востока и его культуры.

Больших успехов в исследовании кушанской эпохи достигли ученые Индии, Афганистана, Пакистана, Ирана, французская и итальянская археологические миссии в Афганистане и Пакистане, японские ученые и ученые других стран.

Нам весьма отрадно видеть и приветствовать среди участников конференции представительную делегацию Индии, ученые которой внесли значительный вклад в изучение проблемы нашей конференции.

Мы приветствуем также ученых Афганистана, страны, где особенно бурно развивается кушановедение.

Среди наших дорогих гостей крупные ученые Пакистана, работы которых хорошо известны мировой науке. Позвольте их также горячо приветствовать.

Мы рады видеть здесь известных иранских ученых, которые внесли большой вклад в изучение истории и культуры Востока. Мы тепло их приветствуем здесь.

Нам приятно встретить крупнейших специалистов по истории и археологии стран Центральной Азии, приехавших к нам из многих стран мира: Франции, Италии, США, Японии и других государств.

Я хочу особо отметить, что на нашей конференции присутствуют крупные ученые из братских социалистических стран Европы и Азии. Позвольте мне приветствовать этих наших дорогих гостей.

Особое внимание изучению кушанской эпохи уделяют советские ученые.

Это объясняется не только важностью кушанской проблемы, но и тем, что территория Средней Азии составляла часть кушанской цивилизации.

Изучение кушанской эпохи является для нас, советских ученых, исследованием древней истории современных народов Средней Азии.

Советские ученые выступают на конференции более чем с 40 докладами и сообщениями. Они расскажут о новых открытиях, находках и результатах своих исследований.

Мы рады приветствовать здесь также известных ученых из братских республик Средней Азии: из Узбекистана — во главе с Президентом Академии наук Узбекистана академиком А. Садыковым и министром культуры Узбекистана академиком В. Захидовым; из Киргизии — во главе с Президентом Академии наук академиком К. К. Каракеевым; из Туркменистана — во главе с Президентом Академии наук академиком П. Азимовым.

Для участия в работе конференции приехали представительные делегации Казахстана, Армении, Грузии, Азербайджана, Москвы и Ленинграда, а также ученые Украины, Эстонии, Бурятии и других республик и областей нашей страны. Позвольте их тепло приветствовать.

Как видите, наша конференция весьма представительна, в ней принимают участие ученые из многих стран мира.

Мне особенно хочется подчеркнуть активное участие в подготовке в работе нашей конференции ученых советского Таджикистана во главе с Президентом Академии наук Таджикистана академиком М. С. Асимовым.

Залог дальнейших успехов в изучении истории и культуры Центральной Азии — в тесном сотрудничестве ученых, в соединении всех наших усилий.

Мы надеемся, что во время конференции мы обсудим и практические

мероприятия по международному сотрудничеству в исследовании кушанской эпохи и других тем нового проекта ЮНЕСКО.

Важная отличительная черта нового проекта ЮНЕСКО состоит в том, что он ставит одной из основных задач распространение среди широких слоев населения правдивых сведений о той замечательной культуре, которую достигли народы Центральной Азии.

Мы уверены, что наша конференция будет во многом способствовать выполнению и этой важнейшей, благородной задачи.

Отрадно, что наша конференция проводится в Душанбе — столице советского Таджикистана, в одной из областей древней Бактрии.

Именно в Бактрии были заложены основы замечательной цивилизации, именно здесь сложилась и процветала своеобразная бактрийская школа кушанского искусства.

Сегодня Таджикистан — одна из цветущих равноправных республик Советского Союза.

Вместе с другими республиками СССР советский Таджикистан идет по пути активного строительства светлого будущего человечества — коммунизма.

Мы уверены, что вы, наши дорогие гости, сможете сами воочию убедиться в тех замечательных успехах, каких добился Таджикистан за годы Советской власти под руководством Коммунистической партии.

Пользуясь случаем, я хочу от имени всех присутствующих поблагодарить Центральный Комитет Компартии Таджикистана, Правительство республики и Академию наук Таджикистана за прекрасную организацию этой конференции и за теплое и радушное гостеприимство.

Позвольте пожелать всем участникам конференции больших творческих успехов.

* * *

Затем слово было предоставлено Ответственному секретарю Комитета по изучению цивилизаций Центральной Азии Г. М. Бонгарду-Левину, который ознакомил участников с программой работы конференции.

ADDRESS BY ACADEMICIAN B. G. GAFUROV, CHAIRMAN OF THE CONFERENCE

Dear guests, colleagues, comrades!

Thank you for the honour you have shown me in electing me the chairman of the Conference.

Our Conference is a signal scientific and social event. It represents an important step in the realisation of the new UNESCO project for the study of the civilisations of Central Asia.

Several years ago Soviet scholars asked UNESCO to adopt a new programme for the study of the civilisations of Central Asia. The Soviet scholars' proposal was supported by their colleagues in other countries, and especially by the scholars of India, Afghanistan, Pakistan and Iran. The peoples of this part of the world have made an inestimable contribution to the cultural development of mankind. They are also playing an important part in the destinies of the contemporary world.

Central Asia was a key region, a crossroads, where different cultures met and interacted and the peoples of the East and West entered into contact with one another. The study of the cultural history of the Central Asian peoples, past and present, is of tremendous scientific and social import.

It gives me great pleasure to note here once more that the General Conference of UNESCO approved this new project. The project embraces the study of a number of fundamental themes: the Kushan period, Timurid art, the history of philosophy and ideas in Central Asia, the development of science and literature there. Also projected for study is the social and cultural development of Central Asia in the 20th century.

This Conference on the History, Archaeology and Culture of Central Asia in the Kushan Period will surely prove an important step in the realisation of the new UNESCO programme. The singling out of the Kushan problem as one of the main problems of the new UNESCO programme is to be entirely attributed to the tremendous importance of the Kushan period in the history of world civilisation. Scholars have been delving into the history and culture of the Kushan period for scores of years, and still many pages of its history have not been read.

We have gathered here to systematise the results we have already achieved in our investigations, to exchange views, and to try to fathom the secrets of the Kushan period that still elude us. Ahead are many discussions on the problems of the origin, ethnic history, chronology, language and letters of the Kushans, the history of their cultural relations, their art and ideology.

Interest in the study of the Orient and its culture has soared in recent years. The scholars of India, Afghanistan, Pakistan, Iran, the French and Italian archaeological missions in Afghanistan and Pakistan, the scholars of Japan and other countries have all made notable contributions to our knowledge of the Kushan period.

We are pleased to see and welcome among the delegates to our Conference a representative delegation from India. The scholars of that country have greatly advanced the study of the problems before us here.

We would also like to greet the scholars of Afghanistan, a country where the study of the Kushan period is making particularly rapid strides.

Among our dear guests we see a number of distinguished scholars from Pakistan, whose work is well known to the whole scientific world. Allow me to welcome them.

It is a pleasure to see in our midst and to welcome the prominent Iranian scholars who have done so much to further the study of the history and culture of the Orient.

We are happy to meet here with prominent specialists in the history and archaeology of Central Asia from many other countries: France, Italy, the United States, Japan and others. Permit me to address a special word of welcome to the distinguished scholars who have come to our Conference from the fraternal socialist countries of Europe and Asia.

The study of the Kushan period is of particular interest to Soviet scholars. This is to be explained not only by the importance of the Kushan problem: the territory of Soviet Central Asia was once an integral part of the Kushan civilisation. For Soviet scholars to study the Kushan period is to raise the curtain on the dim past of the modern peoples of Central Asia.

Soviet scholars have brought more than 40 papers and communications to this Conference. They will acquaint the delegates with their latest discoveries and finds and lay before them the results of their investigations.

We are pleased to welcome here our well-known colleagues from the fraternal republics of Soviet Central Asia, among them the scholars of Uzbekistan led by Academician A. Sadykov, President of the Uzbek

Academy of Sciences, and Academician V. Zakhidov, Minister of Culture of Uzbekistan, the Kirghiz delegation led by Academician K.K. Karakeyev, President of the Kirghiz Academy of Sciences; and the Turkmenian delegation led by Academician P. Azimov, President of the Turkmenian Academy of Sciences.

Large delegations have come here to participate in the work of our Conference from Kazakhstan, Armenia, Georgia, Azerbaijan, Moscow and Leningrad, and also from the Ukraine, Estonia, Buryatia and other republics and regions of our country. To these scholars I also extend a warm welcome.

As you can see, our Conference is highly representative. Scholars from all over the world have gathered here to take part in its work.

Special acknowledgments are due the scholars of Soviet Tajikistan and Academician M.S. Asimov, President of the Academy of Sciences of that Republic, for the active part they have taken in the preparations for the work of this Conference.

We see a guarantee of further progress in the study of the history and culture of Central Asia in close scientific cooperation and the coordination of all our efforts. We hope that during the Conference we will also discuss the practical steps that must be undertaken to ensure such international cooperation in the study of the Kushan period and other themes of the new UNESCO project.

A distinctive feature of the new UNESCO programme is that it emphasises the task of acquainting the wide public with the true facts about the wonderful culture to which the Central Asian peoples attained. We are confident that the Conference will do much to further the implementation of that lofty task, too.

We are pleased and gratified that the Conference is being held in Dushanbe, now the capital of Soviet Tajikistan, in what was once a province of ancient Bactria. It was in Bactria that the foundations of that wonderful civilisation were laid; it was here that the unique Bactrian school of Kushan art appeared and reached its full florescence.

Today Tajikistan is one of the flourishing equal republics of the Soviet Union. Together with the other Soviet Republics, Tajikistan is actively building the radiant future of mankind—communism. We are sure that you, our guests, will be able to see with your own eyes what remarkable progress Tajikistan has made in the Soviet years under the leadership of the Communist Party.

On behalf of all the delegates I shall take this opportunity to thank the Central Committee of the Communist Party of Tajikistan, the Government of the Republic and its Academy of Sciences for the splendid organisation of our Conference and the warm hospitality accorded us.

Please accept my best wishes for further achievement in your creative endeavours.

* * *

Dr. G.M. Bongard-Levin, Executive Secretary of the Committee for the Study of Civilisations of Central Asia, took the floor to acquaint the delegates with the working programme of the Conference.

КУШАНСКАЯ ЭПОХА И МИРОВАЯ ЦИВИЛИЗАЦИЯ

Многие страницы человеческой истории убеждают нас в том, что Запад и Восток не раз плодотворно соприкасались. Наша задача — восстановить и снова прочитать страницы, которые по разным причинам пока остаются скрытыми или непонятными.

Кушанский период занимает важное место в истории Индии, Афганистана, Пакистана, Средней Азии. Но кушанская эпоха была значительным этапом не только в истории каждой из упомянутых стран. Это была знаменательная веха в историко-культурном развитии Востока и всего человечества. Исключительное значение сыграло политическое объединение различных по этносу, языку, культуре, религии народов и племен. Более двух тысяч лет назад Средняя Азия, Северная Индия, Пакистан, Афганистан и Восточный Иран вошли в состав единого государственного образования. Могущественная империя протянулась тогда от берегов Аральского моря до Индийского океана и встала в один ряд с тремя другими великими державами той эпохи — Римом, Парфией и Ханьским государством. Кушанская держава была одним из важнейших звеньев политической системы древнего мира.

Кушанская эпоха вошла в анналы мировой истории не только как эпоха политического единства многих народов Востока. Кушанский период явился новым этапом в культурном развитии Востока и всей мировой цивилизации, этапом, который создал прочные основы для расцвета культуры в последующие эпохи.

Вместе с тем кушанский период явился итогом длительного предшествующего развития народов Индии, Афганистана, Средней Азии, Пакистана, Ирана и ряда других стран. В каждой из этих стран уже существовали до этого крупные государственные образования: империя Маурьев, включавшая обширную территорию большей части Индии и районы Афганистана; Ахеменидская и Парфянская державы. Уже в ахеменидскую эпоху в пределах одного государства были объединены многие народы и страны от Египта и греческих городов Эгейского моря до степных просторов Средней Азии и областей по Инду. Различные данные письменных источников и богатые археологические материалы свидетельствуют о тесных экономических, торговых и культурных связях между народами этого обширного региона в ахеменидский период. Особый характер носила близость культур народов Ирана, Средней Азии, Афганистана и соседних районов Индии и Пакистана, определявшаяся также многими общими чертами этно-культурного наследия и тесными контактами еще в предахеменидскую эпоху.

Первоначальным ядром и основным центром Кушанской державы была Бактрия. Ко времени появления здесь (II в. до н. э.) кочевых

племен, из чьей среды, по-видимому, происходила кушанская династия. Бактрия уже обладала богатыми традициями развитой государственности и высокой культуры. Возникновение классового общества и создание первых государственных образований на территории Бактрии и соседних с ней районов Средней Азии и Афганистана восходит еще к доахеменидскому периоду. Исследования советских археологов на обширном материале показали, что еще задолго до начала I тыс. до н. э. в ряде областей Средней Азии существовали весьма развитые для своего времени культуры оседлых земледельцев.

Первые века I тыс. до н. э. отмечаются дальнейшим развитием производительных сил в различных областях производства. Так, в это время происходит весьма широкое овладение техникой металлургии железа. Меняется и характер искусственного орошения, которое уже ранее во многих районах Средней Азии являлось основой земледелия; теперь создаются сложные ирригационные сооружения и крупные оросительные системы. Рядом и в непосредственной связи с ними возникают большие поселения с цитаделями и зданиями дворцового типа, возведенными на искусственных платформах из сырцового кирпича или глинобитных. В ряде районов — в Маргиане (в районах городищ Яз-тепе и Аравали-тепе), в Северной Парфии (Елькен-тепе и др.) — они определенно существовали уже в пределах периода IX—VII вв. до н. э.; в других областях укрепленные поселения возникают, возможно, в тот же период. Материалы из Бактрии уже и раньше позволяли предполагать возникновение здесь городской цивилизации до VI в. до н. э. Новые раскопки в Кучук-тепе недалеко от Термеза на территории Северной Бактрии вскрыли остатки обнесенного стеной поселения дворцового типа, существовавшего в первых веках I тыс. до н. э.

Сходные процессы социального и культурного развития проходили в тот же период в соседних районах Афганистана (раскопки в Над-и-Али и др.). Важно отметить, что уже в VI—V вв. до н. э. в качестве обширных поселений с цитаделями существовали города, игравшие затем столь важную роль в истории Средней Азии: Мерв (городище Гяур-кала), Самарканд (Мараканда античных авторов, городище Афрасиаб), Бактры (Балх) в Южной Бактрии.

Время создания крупных оросительных систем и возникновения больших укрепленных поселений с цитаделями и зданиями дворцового типа, а также некоторые другие данные показывают, что IX—VI вв. до н. э. в истории ряда областей Средней Азии были периодом сложения классового общества и древнейшей государственности.

Данные археологии позволили по-новому оценить свидетельства письменных источников, указывающих на существование в доахеменидский период крупных политических объединений в Средней Азии; в одно из них, по-видимому, входили территории от Хорезма до Парфии и Арейи (район Герата), другое, очевидно более прочное образование, имело центром Бактрию, которой в определенный период принадлежала Маргиана и, возможно, Согдиана. В ахеменидскую эпоху Бактрия заняла ведущее место в политической, экономической и культурной жизни всех восточных областей Ахеменидской державы. Этим Бактрия, безусловно, в значительной степени была обязана тому высокому уровню развития и положению, которых она достигла в предшествующую эпоху. Эти же причины, очевидно, и определили возникновение именно здесь основного на Востоке центра греческой власти, превратившегося вскоре в самостоятельное Греко-бактрийское царство.

Таким образом, появившиеся во II в. до н. э. в Бактрии племена встретились здесь с высокоразвитой цивилизацией, прочными местными

традициями государственности, сложной экономикой, своеобразной культурой. Это обусловило быстрое социальное и культурное развитие самих пришельцев и образование в этой области нового политического объединения, вокруг которого вскоре создалась одна из мировых держав того времени — Кушанская империя.

Вопросы происхождения этих новых племен и их появление в Бактрии продолжают до сих пор оставаться крайне неясными. Однако в настоящее время благодаря работам советских археологов в Средней Азии, и особенно в Южном Таджикистане, т. е. на территории древней Бактрии, можно более определенно говорить о некоторых аспектах расселения появившихся в Бактрии в предкушанское время кочевых племен. Раскопки курганных могильников (прежде всего в Бишкентской долине) свидетельствуют, что в конце I тыс. до н. э. большие группы кочевников (судя по археологическим материалам — лишь недавно переселившихся сюда) обитали за пределами земледельческих районов. Это, очевидно, должно указывать на стремление кочевых иммигрантов не нарушать хозяйство земледельческих оазисов. Нам известно также, что эти кочевые группы находились вблизи Амударьи и между важнейшими переправами через нее на границе Северной и Южной Бактрии.

В целом такого рода данные свидетельствуют о политической роли кочевников на территории Бактрии в период до образования Кушанского царства и о характере их взаимоотношений со старым местным оседлым населением.

Сосуществование и тесное взаимодействие земледельческих районов с миром кочевых племен на протяжении многих веков и тысячелетий было характерным явлением исторического развития Средней Азии и многих других стран Востока. Уже для эпохи распространения земледельческих оазисов на юге Средней Азии до начала I тыс. до н. э. археологические материалы свидетельствуют об интенсивных контактах между населением этих оазисов и полуоседлыми скотоводами степи. Письменные источники более позднего времени знакомят нас со многими яркими примерами как связей, так и столкновений кочевников и земледельцев.

Конечно, история взаимоотношений этих двух миров полна трагическими эпизодами — грабительскими набегами, истреблением мирного населения, уничтожением многих материальных и культурных ценностей. Однако нельзя забывать о том, что контакты кочевых и земледельческих племен и народов имели и многие положительные последствия. Это выражалось как во взаимообогащении культур тех и других, обмене хозяйственными навыками, так и нередко в принципиально новых прогрессивных процессах социального и политического развития стран и областей, входящих в зону этих контактов.

Можно, например, напомнить о том, что период создания классового общества и первых государственных образований в основных земледельческих областях Средней Азии (первые века I тыс. до н. э.) совпадает с интенсивным проникновением или «завоеванием» этих областей племенами степной периферии (так называемый «период варварской оккупации» на юге Средней Азии). Те же явления имели место и в ранней истории Бактрии, где в VII—VI вв. до н. э. уже сложились, очевидно, ранние формы государства; в это время, как известно, проходило распространение восточноиранских сакских племен в горных областях Памира и к границам Индии; новые раскопки в Южном Таджикистане — в самой древней Бактрии — показали, что в конце II — первых веках I тыс. до н. э. на ее территории расселялись различные группы пришлых скотоводческих племен, очевидно иранского или индо-

иранского происхождения (материалы из Тулхарского и Арактауского могильников). Эти процессы были, очевидно, взаимосвязаны и явились важным фактором в развитии древнего общества и государства Бактрии.

Роль кочевых племен как важного фактора политической консолидации с полной определенностью выступает в истории европейской Скифии. Именно под властью группы пришедших с востока кочевых скифов — так называемых «скифов царских» — были объединены различные земледельческие и кочевые скифские племена Причерноморья. Это объединение, переросшее позднее в Скифское царство, сыграло весьма значительную роль в истории древнего мира и народов Советского Союза.

Сходные процессы, очевидно, имели место при образовании Кушанского царства. Появление кочевников с их живыми традициями родоплеменной организации и крепкой военной структурой явилось важным стимулом к объединению обширных областей в единое политическое образование. Кочевая волна, прокатившаяся в конце I тыс. до н. э. через земли Средней Азии, Афганистана, Западного Пакистана, Северной Индии и поглотившая беспокойный мир греческих династов, подготовила почву для образования обширной Кушанской империи.

Существенным был вклад кочевых племен в кушанскую культуру. На многих памятниках кушанского искусства можно проследить влияние художественных традиций скифо-сарматского мира. Появление и значительная роль этих традиций в кушанском обществе в настоящее время могут быть поняты и в свете новых материалов из раскопок памятников предкушанского и раннекушанского времени на юге Средней Азии, свидетельствующих о культурных традициях, которые были связаны с севером Средней Азии и даже с областями сарматского ареала.

Исключительно сложным и неясным продолжает оставаться вопрос о составе и происхождении племенных союзов, разрушивших Греко-бактрийское царство. Но и тут археология проливает свет на эту труднейшую проблему. Теперь находит подтверждение мнение тех ученых, которые отводят значительное место среди этих племен выходцам из северных областей Средней Азии наряду с племенами, пришедшими сюда с востока под давлением гуннов, — юечжей, усуней, саков.

Новые эпиграфические находки, и прежде всего открытия надписей в Сурх-Котале, дали исследователям возможность судить о языке, который был господствующим в Бактрии — Тохаристане в кушанский и послекушанский периоды. Большинство ученых поддерживает в настоящее время точку зрения проф. В. Хеннинга. Согласно этой точке зрения «бактрийский» язык был древним языком Бактрии, на котором здесь говорили задолго до вторжения кочевых племен во II в. до н. э. Этот вывод еще раз подчеркивает ведущее место старого местного населения в истории кушанской Бактрии, которое, несмотря на значительную роль новых племен, было основным фактором в сложении кушанского этноса и культуры.

Приход кочевых племен в Бактрию сопровождался уничтожением власти греческих государей в сердце глубинной Азии. Позднее это привело к краху греческих владений к югу от Гиндукуша.

Свержение власти греческой верхушки отнюдь не означало деградации государственности и культуры в Бактрии и соседних областях. Давно утратившие связи с античным Средиземноморьем греческие династы в Бактрии и Индии ко II—I вв. до н. э. окончательно превратились в честолюбивых правителей, постоянно враждующих друг с другом

и всецело поглощенных борьбой за власть и приобретение новых земель. Было бы, конечно, неправомерно рассматривать их как распространителей великих культурных традиций античного мира. Напротив, широкое освоение и развитие античных традиций в сердце Азии началось именно после смены враждующих греческих владетелей достаточно устойчивой местной властью.

Вместе с тем нельзя недооценивать греческое влияние в докушанский и раннекушанский периоды. Взаимодействие греческой и местной бактрийской культур, которое ясно прослеживается в период Греко-бактрийского и Кушанского царств, восходит к значительно более раннему времени. Как известно, еще в ахеменидскую эпоху в Средней Азии появились выходцы из эллинского мира и создавались поселения греческих колонистов. Особую роль играла Бактрия в восточной политике Александра и его стремлении объединить эллинов с восточными народами.

Греческие традиции в культуре Бактрии продолжали сохраняться и осваиваться в кушанскую эпоху. В это время распространилось так называемое «кушанское письмо», т. е. письменность греческого происхождения, примененная для записи местной бактрийской речи. Книги, написанные на этом языке греческим алфавитом, сочинялись и сохранялись в Бактрии — Тохаристане вплоть до раннемусульманского периода, о чем рассказывают некоторые китайские и арабские источники Появление кушанского письма явилось событием огромной культурной значимости. Наряду с греческим алфавитом в Бактрии кушанского времени были использованы многие другие достижения античного мира, в частности замечательные традиции греческого искусства.

Эти три историко-культурных компонента — местный бактрийский, эллинский и кочевой — в соединении с самобытными традициями народов соседних областей Средней Азии, Афганистана, Пакистана, Индии, Ирана и создали тот сложный и своеобразный комплекс этно-культурных и социально-политических явлений, каковым выступает перед нами во многом еще загадочный кушанский мир.

Возникновение могущественной Кушанской державы, соприкасавшейся на востоке с Ханьским Китаем, а на западе с Парфянским царством, соединило разорванные ранее древнейшие центры цивилизаций Старого Света в единую систему квартета империй древнего мира Отныне на несколько веков все передовые в культурном отношении страны и области Старого Света от Британских островов до побережья Тихого океана оказались под властью или влиянием Рима, Парфии, Ханьского государства и Кушанской империи, и все эти четыре империи древности вступили между собой в тесные и сложные взаимоотношения В одном из китайских текстов правители Кушанской империи наряду с правителями Рима и Ханьского государства называются «сынами Неба», которые делят между собой весь мир.

Через земли кушан и парфян из Китая в римское Средиземноморье в этот период прошел первый в истории человечества трансконтинентальный торговый и дипломатический тракт — Великий шелковый путь. В эту же эпоху отважные мореплаватели, более чем за тысячу лет до Васко да Гамы, наладили регулярное сообщение по Индийскому океану между завоеванным римлянами Египтом и морскими воротами Кушанской державы — портами Западной Индии. Есть основания предполагать, что в это же время была проложена столь важная впоследствии степная дорога из Среднеазиатского междуречья в Восточную Европу, в частности к античным городам Северного Причерноморья Так, в кушанскую эпоху получили особое развитие широкие и разнооб-

разные связи между народами Средиземноморья, Ближнего и Среднего Востока, Центральной Азии, Индостана и Дальнего Востока. О размахе этих связей ярко говорят материалы современной археологии.

Археологи находят монеты кушанских царей недалеко от Киева, в Эфиопии и Скандинавии, в городах Римской империи, а римские монеты Августа, Тиберия и других императоров — в городах Западной и Южной Индии. Находки кушанских монет в Прикамье и серебряного сосуда из Хорезма в Зауралье намечают ареал северных связей. На месте, где теперь находится город Душанбе, ремесленники изготовляли бляхи с изображением бога Диониса, а римские богачи с удовольствием украшали свои дома резными статуэтками из слоновой кости, которые привозили в Рим индийские торговцы. Индийская резная кость кушанского времени обнаружена в Помпеях, а римские стеклянные изделия — во дворце кушанских правителей в Беграме. Известно о распространении в Римской империи (вплоть до Британии) азиатского культа Митры, о моде в Риме на восточные специи и шелка, о частых открытиях римских предметов в Передней Азии, Закавказье, Индостане, Центральной Азии, Индокитае.

Кушанские послы присутствовали в Риме на празднествах, устроенных Траяном по случаю победы над даками, а римский торговец Тициан добрался до западных границ Китая. Кушанский период являлся, таким образом, не только продолжением ранее установленных связей между Западом и Востоком, но и качественно новым этапом в развитии этого важного историко-культурного процесса.

Особую роль в продвижении на Дальний Восток достижений античной и индийской культур сыграла Средняя Азия, многие культурные ценности которой распространялись и в соседние и в дальние страны древнего мира. Судя по материалам письменных источников и археологии (и прежде всего «старым» согдийским письмам из Восточного Туркестана), весь восточный участок Великого шелкового пути уже в IV в. н. э. был в руках согдийских торговцев, которые основали в глубинной Азии свои колонии и поселения и вступали в торговые и культурные связи со многими народами. Согдийские шелка, конкурируя с китайскими и ближневосточными шелками, проникают позднее в Византию и Западную Европу, о чем свидетельствуют недавние находки шелков с согдийскими письменами в церковных сокровищницах Европы. Согдийский язык становится языком международного общения на огромных пространствах. Известный русский ученый В. В. Бартольд справедливо сопоставлял деятельность согдийцев с культурной деятельностью древних финикийцев.

Объединение народов Средней Азии, Афганистана, Пакистана, Индии, Ирана в рамках единого государства и относительная безопасность от внешних военных вторжений привели к расцвету хозяйства и экономики этих стран. Имеющиеся данные говорят о росте городов и городских ремесел, расцвете торговли, совершенствовании сельского хозяйства. Археологические раскопки в Средней Азии показали, что кушанский период явился временем значительного развития земледелия и ирригации.

Кушанский период был отмечен еще одним весьма знаменательным фактом — длительным сосуществованием различных этно-культурных традиций и разных религиозных систем и течений. Этому в немалой степени способствовала и политика религиозной терпимости, которую проводили кушанские цари, и прежде всего Канишка и Хувишка. Ярким показателем этой религиозной терпимости и мирного сосуществования

культурных традиций разных этно-территориальных зон является кушанский пантеон, представленный на монетах кушанских правителей. На монетах Канишки мы встречаем, например, имена и изображения божеств, связанных с индийским, иранским и эллинистическим пантеонами. Рядом со справедливым Митрой и богиней плодородия Ордохшо — могущественный бог войны Веретрагна, индийские Шива и Будда, Гелиос, Селена и даже Серапис, культ которого хорошо известен эллинистическому Египту.

Отражая этническую и культурную пестроту населения огромной империи, синкретизм кушанского пантеона свидетельствует вместе с тем и об оформлении многих общих для всей империи норм, традиций, которые вырабатывались в процессе тесного общения, взаимовлияния и взаимообогащения.

Культурная толерантность в широком смысле этого слова являлась важным условием расцвета культуры, позволяла сохранять своеобразие местных традиций и достижения местных культур наряду с созданием общих для всего огромного региона культурных ценностей. Поэтому мы можем с полным правом говорить не только о кушанской культуре и кушанском искусстве в целом, но и о местных национальных художественных школах и направлениях.

Ученые располагают материалами о существовании в областях Кушанской империи разных религиозных учений и сект: буддизма, джайнизма, шиваизма, зороастризма и т. д. Кушанам были знакомы многие местные верования и культы племен, а также, очевидно, манихейство. Такое разнообразие религиозно-философских систем и течений, сосуществовавших в рамках единой политической системы, было одним из уникальных явлений в истории мировой цивилизации.

Именно в кушанскую эпоху получил особое развитие буддизм в форме махаяны, который распространился в странах Центральной Азии и Дальнего Востока. В эти страны проникали индийская культура и искусство.

Особенно интересна в этом плане проблема взаимоотношений местных верований с теми религиозными течениями, которые перешли территориальные рамки отдельных государств и распространились далеко за пределами родины. Распространение таких мировых религий, как буддизм, не означало уничтожения или поглощения местных верований, местных традиций. Это был сложный процесс взаимовлияния и творческого восприятия нового, трансформации привнесенных традиций под влиянием местных. История буддизма в Средней Азии дает нам весьма интересный и важный материал, хотя буддизм не был здесь господствующей религией.

Адепты буддизма в Бактрии не просто усваивали буддийские тексты, не только переводили их с санскрита, но и по-своему их комментировали и трактовали. Этот «творческий» подход к буддизму нашел отражение и в храмовой буддийской архитектуре: буддийские храмы в Бактрии (а позднее в Центральной Азии вообще) по своему устройству и планировке повторяли, как правило, не буддийские святыни докушанской и раннекушанской Индии, а характерные для Передней и Средней Азии храмовые комплексы с замкнутым святилищем, окруженным узкими обходными коридорами (раскопки на Кара-тепе). Эта местная струя в среднеазиатском буддизме продолжала существовать и в более позднее время, о чем говорят раскопки буддийского монастыря на юге Таджикистана, на Аджина-тепе.

Наряду с буддизмом, который проникает в Бактрию — Тохаристан из Индии, здесь при кушанах существуют и местные верования и культы.

Знаменательно, в частности, отражение на кушанских монетах местного божества реки Вахш — Охшо, которое, как полагают ученые, слилось иконографически с индийским Шивой.

О роли местных среднеазиатских верований в Тохаристане при кушанах нам известно и по материалам погребений.

Созревшая на местных среднеазиатских традициях кушанского искусства бактрийско-тохаристанская школа внесла немалый вклад в буддийское искусство Центральной Азии. Средняя Азия была районом, откуда буддийская культура распространилась далеко на восток — в Китай, Японию, Корею. В свете новых археологических раскопок в Средней Азии особенно значимой становится роль среднеазиатских буддистов в продвижении буддизма в Центральную Азию и Китай. Следует напомнить и свидетельства китайских текстов, в которых называются по имени более десятка буддийских монахов-богословов, выходцев из Бактрии, Согда и Парфии, писавших серьезные богословские трактаты и переводивших их на китайский язык. Некоторые исследователи истории буддизма совершенно справедливо утверждают, что без среднеазиатских монахов Китай во II—IV вв. н. э. практически не знал бы о буддизме почти ничего.

В свете новых археологических исследований более значимой становится роль, которую сыграли среднеазиатские мастера в ознакомлении народов глубинной Азии и Китая с достижениями греко-римского мира, равно как и роль среднеазиатских купцов в распространении дальневосточных шелков и других товаров в римском Средиземноморье.

В кушанскую эпоху были установлены регулярные сношения между Средней Азией и Китаем, и китайцы заимствовали из Средней Азии ряд культурных растений, в том числе люцерну, виноградную лозу и, возможно, хлопок.

Китайская стена отнюдь не помешала народам Дальнего Востока обогатить свою культуру многими достижениями античной, индийской и среднеазиатской цивилизаций, равно как не помешала она народам Средней Азии, Индии и Средиземноморья ознакомиться с культурными достижениями китайского народа. На Дальний Восток многие достижения культуры попадали из Средней Азии уже видоизмененными под влиянием местных традиций, местной культуры. Средняя Азия становилась районом, который непосредственно связывал Передний и Дальний Восток, но это было не механическое соединение, не простая передача культурных ценностей одного народа другому, а творческое усвоение, дальнейшее продвижение культурных достижений на новом высоком уровне. Широкие международные связи и ознакомление народов с культурой иных стран и областей способствовали, таким образом, взаимному обогащению и расцвету культур, что немыслимо при искусственной изоляции народа от внешнего мира.

Именно в кушанскую эпоху народы Востока, как никогда ранее, стали осознавать значимость культурных связей, тесного общения, стали вырабатывать общие культурные ценности, создавать общее в культуре народов огромной империи. Вместе с тем весьма важен и другой аспект этих культурных общений — сохранение в процессе взаимодействия местных традиций, оригинальных черт и особенностей своей культуры.

Эти черты в культуре народов Кушанской империи, самобытный характер местных художественных направлений и школ стали особенно рельефно проявляться в последние годы, когда развернулись широкие историко-археологические исследования в Индии, Афганистане, Средней

Азии, Пакистане, Иране. Мы стоим сейчас на пороге разгадки тайн кушанского искусства, памятники которого и сегодня поражают нас своим мастерством, интеллектуальностью, необыкновенно развитым эстетическим чувством.

В течение нескольких десятилетий ученые ведут жаркие споры о происхождении и характере кушанского искусства. Найденные первоначально в Гандхаре памятники кушанского искусства рассматривались либо с позиций антично-римской традиции, либо как чисто буддийские по содержанию. Находки памятников матхурской школы в Индии, открытия в Пакистане (Таксила, Буткара), Афганистане (Беграм, Хадда, а в последние годы Сурх-Коталь) и в Средней Азии (Айртам и недавние раскопки в Халчаяне и Дальверзин-тепе) коренным образом изменили ранее существовавшее представление о происхождении и характере того сложного и многостороннего явления, каким было кушанское искусство. Работы экспедиции Д. Шлюмберже в Сурх-Котале выявили значительную роль иранской и греко-бактрийской струи в сложении кушанского искусства. Теперь, после исследований в Халчаяне и Дальверзин-тепе, этот вывод находит новое подтверждение и развитие.

Мы можем утверждать совершенно определенно, что при кушанах существовали различные художественные школы и целые направления; зачастую связанные друг с другом, они тем не менее были самостоятельными художественными направлениями.

Особое место в кушанском искусстве, как уже отмечалось, занимала бактрийская художественная школа, блестящие памятники которой обнаружены в последние годы в Северном Афганистане и Средней Азии. Именно Бактрия была районом, где проходило сложение и формирование кушанского искусства, развитого потом другими художественными школами.

Раскопки советских археологов на юге Узбекистана показывают, что местные правители еще в раннекушанское время, т. е. до сложения Кушанской державы, применяли для украшения своих дворцовых и храмовых построек глиняную раскрашенную скульптуру, сугубо местную по материалу и основным персонажам и в то же время близкую эллинскому искусству по стилю и использованию отдельных иконографических мотивов.

Наряду с лучшими достижениями античной греко-римской культуры в кушанское время в Бактрии были восприняты и творчески использованы также элементы индийских художественных традиций. Так, в знаменитых айртамских рельефах, открытых советскими археологами неподалеку от Термеза, четко видно знакомство не только с античной, но и с индийской скульптурой. Искусство Бактрии и вообще среднеазиатских и восточно-иранских народов в кушанскую эпоху наложило свой отпечаток на искусство Матхуры и других областей древнего Индостана.

Исследование памятников бактрийской и других школ кушанского искусства показывает, что в сложении кушанского искусства ведущую роль сыграли местные традиции народов Средней Азии, Афганистана, Ирана, Индии, которые органически сочетались с лучшими традициями греко-римского искусства.

Творческое усвоение и органическое сочетание местных и иноземных художественных традиций составляло одну из характернейших черт кушанского искусства. Эти местные традиции особенно ярко проявляются в памятниках светского искусства, отражая тот творческий вклад, который внесли отдельные народы в развитие кушанского искусства.

Эта светская струя в кушанском искусстве заставляет нас с большим вниманием оценить роль местных традиций и местных верований. В свете новых раскопок в Афганистане и Средней Азии старая традиционная точка зрения о чисто религиозном, буддийском характере кушанского искусства требует решительного пересмотра.

Новые материалы, которыми располагает теперь наука, ставят перед нами общий вопрос о месте и значении кушанской культуры в истории культуры Востока и всего человечества. Кушанская культура не была локальным явлением, не ограничилась узкими территориальными и временными рамками. Основанная на древних традициях Средней Азии, Афганистана, Ирана, Индии, Пакистана и обогащенная достижениями античной культуры, кушанская культура стала той основой, на которой развилась средневековая культура многих народов Востока.

Искусство Кушанской державы надолго пережило кушанскую государственность и послужило источником вдохновения для многих художников и мастеров раннесредневековых стран и областей Средней и Центральной Азии, Индостана и Дальнего Востока. Традиции кушанского искусства ясно различимы и в скульптуре государства Гуптов в Индии, и в стенных росписях и рельефах Согда (Пенджикент, Варахша) и Восточного Туркестана.

По силе своего воздействия, высокому уровню развития и своеобразию кушанское искусство, кушанская культура в целом были исключительным явлением в истории мировой культуры. Они по праву занимают почетное место рядом с античной культурой.

Тесные историко-культурные связи, сложившиеся в кушанский период между народами огромной империи, продолжали существовать и развиваться в последующие эпохи. Особенно значителен кушанский вклад в средневековое искусство Средней Азии, Ирана, Афганистана. Перед учеными еще стоят сложные задачи выявления кушанских черт в более поздних религиозных системах Индии, в этногенезе современных народов Северной Индии, Пакистана, Афганистана, Средней Азии, в отдельных элементах их культуры и т. д. Но совершенно очевидно, что народы этих стран являются наследниками кушанской культуры. Кушанская эпоха — неотъемлемая часть их истории.

Каждое десятилетие, каждый год приносил и продолжает приносить новые данные и материалы. Новые науки пришли на помощь кушановедам, но многие загадки кушанской истории продолжают оставаться нерешенными. В истории кушанской эпохи пока больше непрочитанных страниц, чем ясных и понятных. Одними из самых трудных продолжают оставаться вопросы абсолютной хронологии и происхождения создателей могущественной империи. Конечно, в решении этих проблем уже безусловно наметился значительный прогресс. Если сравнить, например, симпозиумы по дате Канишки, проходившие в Лондоне в 1913 и в 1960 гг., то мы ясно увидим сдвиги в решении кардинальных вопросов кушанской истории.

Особенно обнадеживающими были последние годы, подарившие науке исключительно важные открытия. Благодаря совместным усилиям ученых Афганистана, Индии, Советского Союза, Пакистана, Ирана, Французской археологической миссии в Афганистане, экспедициям итальянских, японских ученых и исследователям ряда других стран собран важный материал по различным аспектам исторического и культурного развития народов Центральной Азии в кушанскую эпоху. Мы должны продолжать эти исследования, вести углубленное изучение проблем кушанской эпохи; я уверен, что ученые скоро сумеют найти ключ к разгадке тайн этой удивительной и яркой эпохи мировой цивилизации.

Мне вспоминаются слова великого Низами:

Покуда мы живем, пока не постарели,
Чего мы не найдем для достиженья цели?

Наши цели глубокого и объективного изучения кушанской истории, наследия этой великой эпохи благородны и призваны служить развитию науки, прогрессу, призваны укреплять научные связи между учеными, нести в широкие массы знания о замечательной странице в истории народов Востока, способствовать сближению и дружбе между народами.

Сегодня мы обращаемся к прошлому не только потому, что оно нас восхищает и обогащает, но и потому, что оно заставляет нас по-иному смотреть на настоящее, помогает понять законы исторического развития.

Именно в современную эпоху мы особенно ясно ощущаем величие кушанской эпохи — эпохи тесных культурных связей и взаимообогащения, эпохи сближения народов и культур, мирного развития и прогресса.

KUSHAN CIVILISATION AND WORLD CULTURE

Report by B. G. Gafurov

Many chapters in the history of mankind convince us that the West and the East have in the past had many fruitful contacts. Our aim is to restore and interpret those pages which for various reasons still remain undeciphered or obscure.

The Kushan period stands out in the history of India, Afghanistan, Pakistan, Central Asia and Iran. But the Kushan era was also a landmark in the historical and cultural progress of the East as such and of mankind as a whole. An extremely significant development was the political unification of peoples and tribes with a different ethnic background, language, culture and religion. More than 2000 years ago Central Asia, North India, Pakistan, Afghanistan and East Iran were united in a single state formation. This mighty empire stretched from the Aral Sea to the Indian Ocean and came to rank with the three other great powers of that epoch—Rome, Parthia and China—making one of the most important links in the political system of the ancient world.

The Kushan period was recorded in the annals of world history not only as an era of political unity between many peoples of the East. It was a new stage in the cultural development of the East and of world civilisation as such, a period in which solid foundations were laid for the florescence of culture in the epochs to follow.

At the same time the Kushan period was the result of the long process of development of the peoples of India, Afghanistan, Central Asia, Pakistan, Iran and a number of other countries. Every one of these countries had already been part of major state formations before: the Maurya Empire had extended over a large territory including the greater part of India and regions in Afghanistan; there had also been the Achaemenian and Parthian kingdoms. Even in the Achaemenian epoch many peoples and countries, from Egypt and the Greek Aegean cities to the steppes of Central Asia and regions along the Indus, had been united within the bounds of one state. Various data contained in written sources and ample archaeological material testify to the closeness of the economic, trade and cultural relations existing in the Achaemenian period between the peoples of this vast area. The affinity of the cultures of the peoples of Iran, Central Asia, Afghanistan and the neighbouring regions of India and Pakistan was

of a particular nature owing to the many common ethnic and cultural characteristics they had inherited and the contacts they had maintained before the Achaemenian era.

Bactria was the original nucleus and centre of the Kushan Kingdom. By the time nomad tribes appeared here (in the 2nd century B.C.), from whose midst the Kushan dynasty probably stemmed, Bactria already possessed rich traditions of developed state organisation and culture. The emergence of a class society and the establishment of the first state formations on the territory of Bactria and neighbouring regions in Central Asia and Afghanistan dates back to the pre-Achaemenian period. After investigating a large amount of material, Soviet archaeologists have proved the existence of settled farmers' cultures, fairly well developed for their time, in a number of Central Asian districts long before the 1st millennium B.C.

The first centuries of that millennium were marked by a further development of productive forces in different branches of production; the techniques of iron smelting were mastered on quite a large scale; artificial irrigation, which had already made the basis of agriculture in many parts of Central Asia, changed in character, and complex irrigation schemes and watering systems were now built. Large settlements with citadels and palace-type buildings, erected on artificial platforms made of raw brick or clay, appeared nearby and in direct connection with these systems. Such settlements definitely existed in a number of regions as far back as the 9th and 7th centuries B.C. in Margiana (in the oases of the town-sites of Yaz-tepe and Aravli-tepe), in northern Parthia (Yelken-tepe) and elsewhere. It is likely that the walled settlements in the other regions appeared in the same period. Material from Bactria made it possible to assume that an urban civilisation had appeared there before the 6th century B.C. The new excavations made in Kuchuk-tepe near Termez, on the territory of northern Bactria, brought to light the remains of a walled palace-type settlement of the kind which existed early in the first millennium B.C.

Similar processes of social and cultural development were taking place in that same period in the adjacent districts of Afghanistan—as witness the excavations at Nad-i-Ali and others. It must be noted that such towns as Merv (Gyaur-kala), Samarkand (the Marakanda of ancient authors: Afrasiab site) and Bactra (Balkh) in southern Bactria, which later played such a prominent role in the history of Central Asia, already existed in the 6th and 5th centuries B.C. as extensive settlements with citadels.

The date of the construction of large irrigation systems and the emergence of large fortified settlements with citadels and palace-type buildings indicate, in conjunction with some other evidence, that in the history of many regions of Central Asia the 9th-6th centuries was the period during which a class society and the most ancient state system were formed.

Archaeological data have allowed a reassessment to be made of the evidence of written sources pointing to the existence of large political alliances in Central Asia in the pre-Achaemenian time. One of them apparently included the territories from Khorezm to Parthia and Areva (Gerat district). Another and evidently more solid formation had Bactria for its centre, to which Margiana and, possibly, Sogdiana belonged at a certain period. In the Achaemenian era, Bactria assumed a leading position in the political, economic and cultural life of all the eastern regions of the Achaemenian state. It is indisputable that in a large measure Bactria owed the honour to its high level of development and

the position which it had attained in the preceding epoch. Evidently, it was for the same reason that it was the main seat of Greek power in the East, very soon to grow into an independent Graeco-Bactrian Kingdom.

And so the tribes which came to Bactria in the 2nd century B.C encountered a highly developed civilisation, solid local traditions of government, a developed economy and an original culture. Under these conditions the newcomers themselves made rapid progress in their social and cultural development, and a new political union was formed, making the nucleus of the Kushan Empire—one of the world powers of the time

The origin of these new tribes and their appearance in Bactria remain obscure to this day. However, thanks to the investigations of Soviet archaeologists in Soviet Central Asia, and especially in South Tajikistan, that is, on the territory of ancient Bactria, we can speak with greater certainty about some aspects of the settling of nomad tribes which appeared in Bactria in the pre-Kushan period. Excavations of kurgan burials (especially in the Bishkent valley) prove that large groups of nomads (only recently settled there, as witnessed by the archaeological finds) lived outside the agricultural areas at the end of the 1st millennium B.C. From this we must apparently gather that the nomad immigrants did not want to trespass on the agricultural oases. We also know that these nomad groups lived near the Amu Darya and between its main crossings on the boundary line between northern and southern Bactria.

Data of this kind, when summed up, testify to the political role played by the nomads on the territory of Bactria prior to the formation of the Kushan Kingdom, and show the character of their relations with the old settled population there.

The coexistence and close cooperation of the agricultural regions with the area of nomad tribes over the course of centuries and millennia was a typical feature in the historical development of Central Asia and many other countries of the East. Archaeological material relating to the epoch noted for the expansion of agricultural oases in the south of Central Asia before the 1st millennium B.C., testifies to the existence of lively contacts between the inhabitants of these oases and the semi-nomad livestock breeders of the steppelands. Written sources of a later period provide us with many vivid examples of the conflicts and contacts between the nomads and the settled land tillers.

True, the history of relations between the two worlds abounds in tragic episodes—plundering raids, massacres, and the destruction of material and cultural values. But we must not forget that the contacts between the nomad and agricultural tribes and peoples also had their many beneficial consequences. Their cultures were mutually enriched, there was an exchange of economic know-how and very often these contacts gave rise to essentially new and progressive processes of social and political development in countries and areas which were involved in these contacts.

For instance, it may be recalled that the formation of a class society and the first state systems in the principal agricultural regions of Central Asia (in the first centuries of the 1st millennium B.C.) coincided with the energetic penetration or "conquest" of these regions by peripheral steppeland tribes (which is called "the period of barbarian occupation" of the south of Central Asia). The same was observed in the early history of Bactria, where a state system, in its early forms, must have already existed in the 7th-6th centuries B.C. As is known, this was the time when the East Iranian Saka tribes spread to the highlands of the Pamirs and

the boundaries of India. New excavations in South Tajikistan—in ancient Bactria—have shown that different groups of newly arrived livestock-breeding tribes, evidently of Iranian or Indo-Iranian extraction (according to finds from the Tulkhar and Araktau burial sites), settled here at the end of the 2nd millennium and in the early centuries of the 1st millennium B.C. All these processes were obviously interconnected and were an important factor in the development of ancient society and the Bactrian state.

The part played by the nomad tribes in furthering political consolidation is very distinctly revealed in the history of European Scythia. It was under the impact of a group of nomad Scythians, coming from the East, that the agricultural and nomad Scythian tribes in the plain adjoining the Black Sea were united. This confederation, which later developed into the Scythian Kingdom, was to play a most prominent part in the history of the ancient world and of the peoples of the U.S.S.R

A similar process evidently took place when the Kushan Kingdom was formed. The appearance of nomads with their living traditions of the tribal system and strong military organisation prompted these vast regions to unite into a single political formation. The migration wave which at the end of the 1st millennium B.C. rolled over Central Asia, Afghanistan, West Pakistan and North India, and swallowed up the restless world of the Greek dynasts, prepared the ground for the establishment of the Kushan Empire.

The nomad tribes made a sizeable contribution to Kushan culture. The influence of Scythian-Sarmatian traditions can be traced in many works of Kushan art, and the important role they played in Kushan society can now be better appreciated in the light of new evidence obtained from the excavations of pre-Kushan and early-Kushan sites in the south of Central Asia, from which it may be seen that the existing cultural traditions were linked with the north of Central Asia and even the Sarmatian area.

The question of the composition and origin of the tribal alliances which destroyed the Graeco-Bactrian Kingdom remains extremely complicated and unclarified. But archaeologists are shedding some light on this puzzling problem as well. They are now inclined to support the opinion of those scholars who attribute a role of importance to the tribes from the northern regions of Central Asia, on a par with those coming from the East under pressure exerted by the Huns—the Yüeh-chih, Wu-sun and Sakas.

The discovery of new inscriptions and especially the inscriptions at Surkh Kotal have enabled researchers to form an opinion of the language prevailing in Bactria — Tukharistan in the Kushan and post-Kushan periods. Today, most of the scholars agree with the opinion of Prof. W.B. Henning. He holds that "Bactrian" was the ancient language of Bactria, spoken here long before the invasion of the nomad tribes in the 2nd century B.C. This conclusion once again confirms the leading role played by the autochthonous population in the history of Kushan Bactria, which—however important the role of the new tribes—was the basic factor in shaping the Kushan ethnos and culture.

The arrival of the nomad tribes in Bactria was accompanied by the collapse of the Greek rulers' power in the heart of Asia. Later this led to the fall of the Greek rule in the domains south of the Hindu Kush.

The overthrow of the Greek élite's rule did not by any means imply a regression in the state organisation and culture of Bactria and the neighbouring regions. The Greek rulers of Bactria and India, who by the

2nd or 1st century B.C. had long lost their connection with the Mediterranean world, had turned into ambitious governors forever warring with one another and completely engrossed in their struggle for power and the acquisition of more new territory. It would be wrong, of course, to regard them as the bearers of the great cultural traditions of classical antiquity. On the contrary, in the heart of Asia these traditions began to be widely adopted and developed only after the quarrelling Greek dynasts had been replaced by a sufficiently stable local rule.

At the same time the Greek influence in the pre-Kushan and early-Kushan periods must not be underestimated. The interaction of the Greek and local Bactrian cultures, clearly traceable in the period of the Graeco-Bactrian and Kushan kingdoms, had a much earlier origin. It is known that men of Hellenic extraction appeared in Central Asia back in the Achaemenian era and that settlements of Greek colonists were built up then. Bactria played a special role in the eastern policy of Alexander the Great and his striving to unite the Hellenes with the Oriental peoples.

The Greek traditions in Bactria's culture were preserved and further assimilated in the Kushan era. "Kushan writing" became wide spread at the time. It had a Greek origin and was adapted to recording local Bactrian speech. Books in this language, using the Greek alphabet, were written and preserved in Bactria—Tukharistan up till the early Muslim period, as told by some Chinese and Arabic sources. The appearance of the "Kushan writing" was an event of tremendous cultural significance. Besides adopting the Greek alphabet, Bactria of the Kushan period assimilated many other achievements of classical antiquity, among them the wonderful traditions of Greek art.

It was these three historico-cultural components—local Bactrian, Hellenic and nomad—which, in combination with the independent, original traditions of the peoples in the neighbouring regions of Central Asia, Afghanistan, Pakistan, India and Iran, created that complex and original total of ethnic-cultural and socio-political phenomena which is how the Kushan world, still mysterious in many respects, appears to us today.

The emergence of the mighty Kushan Kingdom, adjoining Han-dynasty China in the east and the Parthian kingdom in the west, united the oldest seats of civilisation in the Old World, whose links had been severed at an earlier date, into a single system of the foursome of great powers. Thereafter, for several centuries to come, all the civilised countries and regions of the Old World from the British Isles to the Pacific shores, found themselves either dominated or influenced by Rome, Parthia, the Han state and the Kushan Empire, these four powers establishing close and multiform relations with one another. In one Chinese text the rulers of the Kushan Empire are called, along with the Roman and Han rulers, the "sons of heaven" between whom the universe was divided.

The Great Silk Route, the first transcontinental trade and diplomatic road in the history of mankind, was laid across the lands of the Kushans and the Parthians from China to the Mediterranean Roman empire. It was in that same era that navigators—more than a thousand years before Vasco da Gama—started ships sailing regularly across the Indian Ocean, plying between Egypt, then conquered by the Romans, and West Indian ports, the sea gateway of the Kushan Kingdom. There are grounds for assuming that the road, which was to gain such importance eventually, across the steppeland from the interfluvial area of the Amu Darya and the Syr Darya to the ancient East European cities north of the Black Sea, was laid in the same period. It follows that the wide and varied

contacts between the peoples of the Mediterranean countries, the Near and Middle East, Central Asia, the Indian subcontinent and the Far East were particularly developed in the Kushan era.

Archaeologists find Kushan coins near Kiev, in Ethiopia, Scandinavia and cities of the Roman Empire, and Roman coins of Augustus, Tiberius and other emperors in the towns of West and South India. In the north, Kushan coins were discovered in the Kama area (west of the Urals), and a silver Khoresm vessel was found east of the Urals. Handicraftsmen in the ancient town once located on the site of Dushanbe made plates bearing the image of the Greek god Dionysus, while Roman patricians liked to adorn their homes with carved ivory figurines bought from Indian traders. Indian ivory articles of the Kushan period were found in Pompeii, and Roman glassware in the palace of the Kushan rulers in Begram. It is generally known that the Asiatic Mithra cult had spread to the Roman Empire (all the way to Britain); that oriental silks and spices were the fashion in Rome; and that Roman articles were often discovered in the Near East, in Transcaucasia, India, Central Asia and Indochina.

Kushan ambassadors attended the celebrations in Rome on the occasion of Trajan's victory over the Dacians; and Titian, a Roman trader, travelled as far east as the western boundaries of China. The Kushan period, therefore, did not simply maintain the contacts established earlier between the East and the West, but was a qualitatively new stage in the development of this historico-cultural process.

Central Asia, whose own cultural values spread to the neighbouring and distant countries of the ancient world, played a part of exceptional importance in bringing the achievements of Graeco-Roman and Indian culture to the peoples further east. According to written sources and archaeological finds (primarily, the "old Sogdian letters" from East Turkistan), in the 4th century B.C. the whole eastern section of the Great Silk Route was plied by the Sogdian merchants, who had founded their colonies and settlements in Central Asia and established trade and cultural relations with many different peoples. Sogdian silks, competing with Chinese and Near East silks, eventually penetrated to Byzantium and Western Europe, which was proved by the recent discoveries of silks bearing Sogdian inscriptions in the depositories of churches in Europe. The Sogdian language was used in international contacts on a vast territory. W. Barthold, the prominent Russian scholar, quite rightly compared the activity of the Sogdians with the cultural activities of the ancient Phoenicians.

The economies of the peoples of Central Asia, Afghanistan, Pakistan, India and Iran began to flourish when their peoples united into a single state and felt relatively safe from foreign military invasion. Cities grew, urban handicrafts developed, trade flourished and farming methods were improved. Archaeological excavations in Central Asia have shown that the Kushan period was characterised by a considerable development of agriculture and irrigation.

The coexistence between various ethnic and cultural traditions, and different religious systems and creeds in the Kushan period was yet another significant feature. This was encouraged, in no small measure, by the policy of religious tolerance pursued by the Kushan kings, and in the first place by Kanishka and Huvishka. Striking evidence of this religious tolerance and the peaceful coexistence of various ideologies and cultural traditions in different ethnic and territorial zones is provided by the Kushan pantheon depicted on the coins of Kushan rulers. On

Kanishka's coins, for instance, we find the names and images of deities associated with Indian, Iranian and Hellenistic pantheons. Beside Mithra, who embodies justice, and the goddess of fertility Ordokhsh, we find Veretragna, the mighty god of war, India's Siva and Buddha, Helios, Selena and even Serapis, whose cult was popular in Hellenistic Egypt.

The syncretism of the Kushan pantheon, reflecting the ethnic and cultural heterogeneity of the vast empire's population, also speaks of the maturity of many customs and traditions common to the whole empire, elaborated in close association, reciprocal influence and mutual enrichment.

This tolerance, in the broad meaning of the word, was an essential condition for the development of culture and the elaboration of common cultural values for the whole of that vast region, and allowed the local traditions and local cultures to preserve their uniqueness. That is why we are fully justified to speak not only of Kushan culture and Kushan art as a whole, but also of local national schools and trends.

The existence of different religious systems and sects—Buddhism, Jainism, Sivaism, Zoroastrianism and others—on the territory of the Kushan Empire is borne out by various data. The population was familiar with many local creeds and tribal cults, and with Manichaeism too, most probably. Such a variety of religious and philosophic systems and trends existing within the framework of one political organisation was a rare thing in the history of world civilisation.

It was in the Kushan era that Mahayana Buddhism received its peculiar development, becoming wide spread in the countries of Central Asia and the Far East. Indian culture and art penetrated into these countries.

The relationship between the local creed and those religious systems which, crossing the territorial bounds of one country, became wide spread far beyond their place of origin, presents an exceptionally interesting problem. The spread of such great religions as Buddhism did not mean the annihilation or assimilation of local creeds and traditions. It was an intricate process of mutual influences, a creative adoption of the new, and a modification of the imported traditions under the impact of the local ones. The history of Buddhism in Central Asia provides the researcher with extremely interesting and important material, although Buddhism was not the predominant religion there.

The adepts of Buddhism in Bactria did not simply memorise Buddhist texts, translating them from the Sanskrit, but interpreted them in their own way and wrote their comments. This creative approach to Buddhism found its reflection in Buddhist temple architecture: in their layout and arrangement the Buddhist temples in Bactria (and later in all of Central Asia) as a rule copied not the Buddhist shrines in pre-Kushan or early-Kushan India, but temple ensembles typical of the Near and Middle East with their enclosed sanctuary, surrounded by narrow processional corridors (excavations at Kara Tepe). This local strain in Central Asia's Buddhism survived until a later period as seen from the excavations of Adzhina Tepa, a Buddhist monastery in southern Tajikistan.

Apart from Buddhism, which came to Bactria-Tukharistan from India, local creeds and cults were also practised there under the Kushans. It is symptomatic that Kushan coins carry the image of the local god of the Vakhsh River—Okhsho—who, the scholars presume, had become iconographically merged with India's Siva.

Our knowledge of the role of local Central Asian creeds in

Tukharistan under the Kushans also comes from the excavations of burial sites.

The Bactrian-Tukharian school, which grew to maturity on the local Central Asian traditions of Kushan art, made a sizeable contribution to the Buddhist art of Central Asia. It was from Central Asia that Buddhist culture spead to the East, to China, Japan and Korea. In the light of the new archaeological finds in Central Asia, the role of its Buddhist adepts in spreading their teaching further to Central Asia and to China, acquires particular significance. Suffice it to recall the evidence of Chinese writings which give the names of some ten Buddhist monks, hailing from Bactria, Sogd and Parthia, who had written impressive theological treatises and had translated them into Chinese. The assertions of scholars that if it were not for the Central Asian monks China would have known next to nothing about Buddhism in the 2nd-4th centuries A.D. are perfectly justified.

In the light of the new archaeological investigations, greater importance is attributed to the role played by Central Asian craftsmen in acquainting the peoples of Asia and China with the achievements of the Graeco-Roman world, and also the role played by Central Asian merchants in popularising Far Eastern silks and other goods in the Mediterranean world of the Roman Empire.

Regular contacts between Central Asia and China were established in the Kushan era, and the Chinese borrowed a number of plants from Central Asia, including alfalfa, the grapevine, and possibly cotton.

The Chinese Wall did not prevent the peoples of the Far East from enriching their culture with achievements of ancient Indian and Central Asian civilisation, just as it did not prevent the peoples of Central Asia, India and the Mediterranean countries from acquainting themselves with the cultural achievements of the Chinese people. Many cultural achievements were modified by local traditions and cultures in Central Asia. It was becoming the link between the Near and the Far East, but it was not a mechanical transmission of cultural values from one people to another: it was a creative process in which the cultural achievements were developed to a higher level before they were passed on. These extensive international ties and the practice of acquainting the peoples with the culture of other lands promoted mutual enrichment and development of cultures, which would be inconceivable if people were isolated from the outside world by an artificial wall.

It was in the Kushan era that the peoples of the East began to appreciate as never before the benefits of cultural relations and contacts, and so they proceeded to evolve common cultural values and build up a community of culture for everyone inhabiting the great empire. A most important feature of these cultural contacts was that in the process of cooperation each culture retained its local traditions, original character and national identity.

These features and the unique character of the local trends and schools became particularly apparent in recent investigations launched on a large scale in India, Afghanistan, Central Asia, Pakistan and Iran. We are now close to solving the riddle of Kushan art, whose craftsmanship, intellectuality and keen sense of the beautiful never ceases to astonish us.

For several decades now scholars have been holding heated debates on the origin and character of Kushan art. The specimens of Kushan art first found in Gandhara were at the time assessed only from the point of view of the Roman tradition or else regarded as an art purely Buddhistic in content. Specimens of the Mathura school found in India.

the discoveries in Pakistan (Taxila, Butkara), in Afghanistan (Begram, Hadda, and the latest in Surkh Kotal), in Soviet Central Asia (Airtam and the recent excavations at Khalchayan and Dalverzin-tepe) radically changed the existing notion on the origin and character of an art as sophisticated and many-faceted as the Kushan. Investigations made by D. Schlumberger's expedition in Surkh Kotal revealed the importance of the Iranian and Graeco-Bactrian influence in shaping Kushan art. This idea has now been further confirmed by the discoveries made at Khalchayan and Dalverzin-tepe.

We can assert with complete confidence that different schools and trends existed in Kushan art, and in spite of the fact that very frequently they were linked together, they were independent trends nevertheless. A place apart was held by the Bactrian school, whose masterpieces have been discovered in the course of the past few years in North Afghanistan and Soviet Central Asia. It was in Bactria that Kushan art, later to be developed by other schools, originated and took shape.

Soviet archaeological excavations in South Uzbekistan have shown that as far back as the early Kushan period, that is, before the establishment of the Kushan Empire, the local rulers decorated their palaces and temples with painted clay sculptures, purely local in material and imagery and yet related to Hellenic art in style and the manner of interpreting certain iconographic ideas.

Bactria in the Kushan period adopted not only the best in Graeco-Roman culture but also elements of Indian artistic traditions. The famous Airtam reliefs, discovered by Soviet archaeologists near Termez, clearly show that the Bactrians were familiar with both Graeco-Roman and Indian sculpture. The art of Bactria and, more broadly, of Central Asian and East Iranian peoples in the Kushan era left its imprint on the art of Mathura and other parts of ancient India.

Examination of the memorials of the Bactrian and other schools shows that a decisive role in the shaping of Kushan art was played by the local traditions of the peoples of Central Asia, Afghanistan, Iran and India, which became organically merged with the finest traditions of Graeco-Roman art.

This creative assimilation and organic mergence of local and foreign traditions was one of the most typical features of Kushan art. The local traditions are most pronounced in works of secular art, which reflect what the different peoples had contributed to the development of Kushan art. This secular trend compels us to examine more closely the role of local traditions and creeds. In the light of the new excavations in Afghanistan and Central Asia, the traditional attitude to Kushan art as purely Buddhistic must be completely reconsidered.

The new evidence which researchers now have at their disposal poses before us a question of general principle: what place and what importance must be assigned to Kushan culture in the history of Eastern and world culture? Kushan culture was not a local development, narrowly circumscribed either territorially or chronologically. Founded on the ancient traditions of Central Asia, Afghanistan, Iran, India and Pakistan, and enriched by the achievements of Graeco-Roman culture, it formed the basis on which the medieval culture of many peoples of the East developed.

Kushan art, which outlived the Kushan state by a long time, was in the early Middle Ages a source of inspiration for many artists of Central Asia, India and the Far East. Traditions of Kushan art are clearly discernible in the sculpture of the Gupta state in India, in the Sogdian

murals and reliefs (Pjanjikent, Varakhsha), and in Eastern Turkistan.

For power of impact, high level of development and originality, Kushan art and Kushan culture as a whole was a remarkable phenomenon in the history of world culture, and rightfully holds a place of honour next to classical Graeco-Roman culture.

The close historical and cultural ties established in the Kushan period between the peoples of this vast empire, continued to develop in the subsequent eras. The Kushan contribution to the medieval art of Central Asia, Iran and Afghanistan is particularly important. Scholars still have a number of challenging problems to solve: they have to identify Kushan features in later religious systems of India, in the ethnic history of the modern peoples of North India, Pakistan, Afghanistan and Soviet Central Asia and in specific elements of their cultures.

It is perfectly clear that the peoples of those countries are the heirs to Kushan culture. The Kushan era is part and parcel of their history. Every decade, every year brought new information and new evidence. New sciences have come to the assistance of the scholars—and still many riddles remain unsolved. There are more undeciphered than deciphered chapters in the history of the Kushan Empire. The question of absolute chronology and origin of the founders of this mighty empire continues to be one of the hardest to solve. A certain measure of progress has unquestionably been made. If we compare the symposiums on the date of Kanishka held in London in 1913 and in 1960, we shall clearly see that we have come closer to solving the cardinal questions of Kushan history.

The last years, notable for their extremely important discoveries, have been especially heartening. Thanks to the united efforts of researchers in Afghanistan, India, the U.S.S.R., Pakistan and Iran, of the French archaeological mission in Afghanistan, of the Italian and Japanese expeditions, and the research conducted in other countries, important material has been collected on the different aspects of the Central Asian peoples' historical and cultural development in the Kushan era. This research must be carried on, the problem of the Kushan era must be more profoundly studied, and I am confident that before long we shall find the key to the riddle of this remarkable period in world civilisation.

The words of the great Nizami come to mind:

> While we're alive and before we've grown old.
> What means won't we find to attain our great goal?

Our goal is to gain a thorough and objective knowledge of Kushan history and the Kushan heritage. This worthy goal still serves the development of science and progress, it will strengthen contacts between scholars. We must popularise this remarkable chapter in the history of the peoples of the East, to promote friendship and cooperation between peoples.

Today we are turning to the past not just because it evokes our admiration and enriches us, but also because it teaches us, it compels us to regard the present in a new way, and helps us to understand the laws of historical development.

In our day we are most acutely conscious of the grandeur of the Kushan era, a time of close cultural relations and mutual enrichment, a time of nearness between peoples and cultures, a time of peaceful development and progress.

Часть III

ДОКЛАДЫ И СООБЩЕНИЯ НА ПЛЕНАРНЫХ ЗАСЕДАНИЯХ И ДИСКУССИИ

Part III

PAPERS, COMMUNICATIONS, DISCUSSIONS

Утреннее заседание 28.IX.1968

ИТОГИ ИЗУЧЕНИЯ И ОБЩИЕ ПРОБЛЕМЫ КУШАНСКОЙ ЭПОХИ

Morning session, 28.IX.1968

RESULTS OF KUSHAN STUDIES AND GENERAL PROBLEMS OF THE KUSHAN PERIOD

М. С. Асимов (СССР, Душанбе)

НАУКА СРЕДНЕЙ АЗИИ КУШАНСКОЙ ЭПОХИ И ПУТИ ЕЕ ИЗУЧЕНИЯ

В книге, опубликованной в прошлом году, известный современный исследователь кушанской культуры американский профессор Дж. Розенфилд писал: «Ни один цельный рассказ о Кушанском государстве не сохранился ни в одном традиционном источнике, и создание истории кушан — замечательное достижение современной науки, постепенный синтетический процесс подбирания из многих источников ключей к разгадке и комбинирование их в создаваемую нами картину. Этот процесс,— добавляет он,— далек от завершения» [1].

Действительно, почти все основные вопросы истории кушан до сих пор остаются дискуссионными. Их происхождение и язык, проблема хронологии, политической истории и т. д. ни в коей мере пока еще не получили сколько-нибудь окончательного истолкования. Мы все надеемся, что их решение будет продвинуто вперед в результате работы нашей конференции. Одно ясно и бесспорно для всех, изучающих древнюю историю Центральной Азии: кушанский период — время поразительно высокого развития производительных сил и небывалого подъема культуры.

Как указал А. Х. Дани, кушанский период был действительно золотым веком в древней истории Западного Пакистана [2]. Это в равной степени можно отнести и к истории других народов, входивших в состав Кушанской империи.

Кушанская проблема породила бесчисленную литературу. Но в известных докладчику специальных исследованиях и обобщающих трудах, в том числе и в «Истории таджикского народа», совершенно не освещен один вопрос, важность которого трудно переоценить: мы имеем в виду состояние науки в Средней Азии в кушанское время. Правда, в работах археологов можно встретить сведения о тех или иных технических или строительных приемах, но, за немногими исключениями, эти сведения носят разрозненный характер. И лишь среднеазиатская ирригация кушанского времени изучена комплексно, прежде всего в результате работ С. П. Толстова и Я. Г. Гулямова.

Следует отметить, что исследование проблемы истории науки в Средней Азии в древности еще только начинается. И здесь мы не располагаем ни многотомными трудами, подобными трудам Г. Сартона по мусульманскому Востоку или Д. Нидхама по Китаю, ни хотя бы неболь

шими по объему исследованиями. Что же касается двухтомника З. Херцфельда «Зороастр и его мир» [3], то при всем богатстве материала и остроумии выводов они покоятся, как показал в своей рецензии-памфлете выдающийся иранист нашего времени, рано ушедший от нас Вальтер Хеннинг, на слишком шаткой филологической базе [4]. Этот труд требует сугубо критического отношения и по другим направлениям.

Отсутствие специальных работ по истории науки и идеологии древней Средней Азии, разумеется, не случайно и объясняется объективными обстоятельствами.

Приведем слова Абурейхана ал-Бируни: «И уничтожил Кутейба людей, которые хорошо знали хорезмийскую письменность, ведали их предания и обучали [наукам], существовавшим у хорезмийцев, и подверг их всяким терзаниям, и стали [эти предания] столь сокрытыми, что нельзя уже узнать в точности, что было с хорезмийцами даже после [возникновения ислама]» [5].

Бируни говорит здесь об арабском полководце Кутейбе ибн Муслиме, который завоевал в начале VIII в. не только Хорезм, но и Согд, и Тохаристан, и Фергану. Во всех этих областях Средней Азии завоеватели, несомненно, поступали одинаковым образом. В результате сочинения древних среднеазиатских народов в значительной мере были уничтожены. Именно это обстоятельство бесконечно затрудняет исследование древней идеологии и науки Средней Азии. Но вытекает ли отсюда, что работа над этой проблемой безнадежна и бесперспективна?

Сформулируем некоторые возможные пути работы над этой проблемой.

1. Дедуктивно-логический путь. Здесь допустимо такое построение: поскольку степень развития материального производства и культуры в кушанской Средней Азии была исключительно высокой, следовательно, и наука должна была достигнуть соответствующего уровня развития. Ибо, как говорит Д. Бернал, «мы видим, что периоды расцвета науки обычно совпадают с периодами усиления экономической активности и технического прогресса» [6].

2. Интерполяционный метод. Суть его состоит в том, что исследуется состояние науки в соседних странах, например в Северной Индии, которые не только входили в то же Кушанское государство, что и Средняя Азия, но и были тесно связаны в историческом, культурном и экономическом отношениях. Причем следует отметить, что в Индии состояние науки несравненно лучше освещено источниками, чем в Средней Азии. Учитывая историческую ситуацию, можно с какой-то степенью вероятности интерполировать эти сведения на Среднюю Азию.

3. Ретроспективный метод. Так как уже через одно-два столетия после арабского завоевания Средняя Азия становится одним из важнейших центров науки Востока, то необходимо предположить здесь наличие мощной научной традиции. Тут возможно представить аналитическую работу по выявлению различных источников среднеазиатской науки IX—XII вв. (подобно тому как Э. Захау, В. Минорский и другие выявили индийскую традицию и струю в науке «мусульманского» Востока) и в конечном счете — ее местных корней.

Слабость каждого из этих методов применительно к данной проблеме очевидна. Но весьма знаменательно, что изучение проблемы, проведенное каждым из этих методов, приводит к одинаковому заключению о состоянии науки в древней и особенно кушанской Средней Азии, что не может быть случайным.

Однако данные о конкретных формах и содержании науки таким путем получить затруднительно, а чаще и невозможно. Для этого необхо-

димы другие пути. Перспективным представляется углубленный и строго направленный анализ всей сферы идеологической жизни, в том числе религиозной. Как известно, в кушанской Средней Азии были распространены зороастризм, буддизм, манихейство и другие восточные и эллинистические, в том числе и синкретические, культы. Мы не имеем возможности подробно останавливаться на всех этих культах. Коротко рассмотрим лишь распространение буддизма в Средней Азии.

А. М. Беленицкий[7] и Б. А. Литвинский[8] исследовали вопрос о распространении в Средней Азии манихейства и буддизма. Как теперь стало ясно на основании письменных источников и археологических данных, буддизм в первые века н. э., в кушанское время, широкой волной разливается по Средней Азии. Особенно глубокие корни он пустил в Бактрии — Тохаристане, откуда происходили многие знаменитые ученые и богословы.

В Средней Азии, во всяком случае на юге ее, была распространена буддийская школа Вайбхашика. В своей гносеологии вайбхашики исходили из объективности внешнего мира, познание которого осуществляется с помощью восприятия органами чувств. Субстанцией вещей являются пять постоянных элементов. Все объекты в конечном счете сводятся к атомам. В теории познания школы вайбхашика имеется сильная материалистическая тенденция, она содержит элементы диалектики. Как указывал Ф. Энгельс, «диалектическое мышление — именно потому, что оно имеет своей предпосылкой исследование природы самих понятий,— возможно только для человека, да и для последнего лишь на сравнительно высокой ступени развития (буддисты и греки), и достигает своего полного развития только значительно позже, в новейшей философии...»[9].

В советской историко-философской литературе философия школы вайбхашиков рассматривается иногда даже как принадлежащая к материалистическому направлению (особенно в работе Н. П. Аникеева о материалистических традициях в индийской философии)[10] на основании решения вайбхашиками основного вопроса философии, хотя и отмечается непоследовательность в трактовке проблем онтологии и гносеологии и религиозно-идеалистическая направленность этических взглядов.

Такой знаток буддийской философии, как акад. Ф. И. Щербатской, подчеркивал материалистические элементы в учении вайбхашиков и указывал, что в некоторых отношениях оно «напоминает современный материализм»[11]. Индийские философы С. Чаттерджи и Д. Датта в книге «Введение в индийскую философию» пишут, что вайбхашиков можно назвать представителями непосредственного реализма[12]. Вместе с тем учение вайбхашиков представляло одно из течений буддийской религии. Будда, считали вайбхашики, был обыкновенным человеком и после достижения окончательной нирваны перестал существовать. Однако у него был божественный элемент — его интуитивное достижение истины.

Разумеется, все это не могло не отразиться на развитии материалистических традиций в местной, среднеазиатской идеологии.

Распространение буддизма имеет и другой аспект. Как справедливо отметил Б. А. Литвинский в своем «Очерке истории буддизма в Средней Азии», вместе с буддизмом в Средней Азии распространялись элементы индийской светской науки и культуры. Действительно, и это особо следует подчеркнуть, за полутысячелетие до волны индийской культуры и науки в арабском халифате, еще в кушанское время, была первая и весьма сильная волна, оказавшая значительное влияние на развитие науки и культуры Средней Азии.

В трудах индийских ученых С. Датта[13] и Р. К. Мукерджи[14] собраны интереснейшие данные об индийских монастырях как центрах образова-

ния, в том числе светского. Как известно из документов на кхароштхи из Нийи, аналогично обстояло дело и в Восточном Туркестане. Наряду с богословием изучались также медицина, грамматика, музыка, науки, связанные с Землей, движением ветров (т. е. метеорология) и звезд (т. е. астрология). Нет никаких сомнений, что и в Средней Азии буддийские монастыри выполняли аналогичные функции.

Но влияние индийской струи на среднеазиатскую науку кушанского времени не следует чрезмерно преувеличивать. И дело не только в том, что наряду с индийскими в Средней Азии распространялись научные представления, проникавшие из других областей, прежде всего отзвуки вавилонских и эллинистических, но и в том, что здесь существовала могучая местная традиция.

Проиллюстрирую это на одном примере, а именно на характере астрономических знаний. Как известно, в становлении и развитии средневековой восточной арабской астрономии огромную роль сыграли выходцы из Средней Азии.

Во второй половине IX в. уроженец Балха по имени Абу Ма'шар отправился в хадж. Близ Багдада он узнал об одной богатой библиотеке. «Он там остался и бросил думать про хадж; в ней он изучал науку о звездах и углубился в нее так, что стал отступником. И было это,— меланхолически замечает Якут,— концом его знакомства и с хаджем, и с религией, и с исламом» [15]. Абу Ма'шар написал большой том «Зидж ал-хазарат», где излагал идеи сасанидской астрономии, во многом основанной на индийской. Но только ли индийской? Ведь один из его современников, Мухаммад ибн Ахмед, вел астрономические наблюдения и составлял звездные таблицы в Самарканде; ферганец Абу-л-Аббас Ахмед написал замечательный свод по астрономии; термезец Мухаммад бен Али Хакими Термизи написал трактат о календарной системе, и великий среднеазиатский математик и астроном Абу Абдаллах Мухаммад ал-Хорезми (первая половина IX в.) использовал и эту систему наряду с птолемеевской. Затем начинается расцвет астрономической мысли в средневековой Средней Азии. Исследователи справедливо подчеркивают, что у истока развития астрономии в средневековых Средней Азии и Иране стояли среднеперсидские таблицы Зики Шатрояр, что само слово для обозначения таблиц — «зидж» — среднеперсидского происхождения, что представление арабской географической литературы о семи климатах, возможно, восходит к иранскому представлению о семи «кишварах» [16].

К этому можно добавить следующее. Бируни, рассказывая о хорезмийской календарной системе, сообщает, что, после того, как Кутейба ибн Муслим «погубил хорезмийских писцов, убил священнослужителей и сжег все книги и свитки, хорезмийцы лишились письменности и полагались в том, что им было нужно, на память» [17]. Из этого следует, что у хорезмийцев и, по-видимому, у других народов Средней Азии имелись астрономические сочинения. Действительно, один из согдийских документов с горы Муг, документ астрономического содержания,— это согдийский календарь [18]. Развитые и очень близкие календарные системы имелись у согдийцев и у хорезмийцев [19]. Не приходится сомневаться, что они были и в Бактрии — Тохаристане.

Зачатки астрономических знаний наблюдались у среднеазиатских народов уже в авестийские времена, причем исследование авестийских текстов показывает, что, рассматривая этот период, можно говорить о сложной системе натурфилософских и космологических знаний. Земледелие, основанное на искусственном орошении, со сложным циклом сельскохозяйственных работ, чередование в различные сезоны полноводности и

маловодья в реках — источниках орошения — все это в Средней Азии, как и в Египте, властно требовало разработки календарной системы [20], что было невозможно без астрономических наблюдений.

Хорезмийской археологической экспедицией (начальник С. П. Толстов) изучен выдающийся памятник древнехорезмийской культуры Кой-Крылган-кала [21]. Руководителем работ, а затем астрономами была высказана мысль, что этот памятник служил, в частности, для астрономических наблюдений. Конечно, считать доказанным это нельзя, это скорее догадка, чем обоснованное мнение, но безусловно одно: как Кой-Крылган-кала, так и другие памятники той эпохи могли использоваться для астрономических наблюдений.

В 148 г. выходец из Средней Азии, вероятно из Маргианы, Ань Шигао * прибыл в Восточный Туркестан и начал там проповедь буддизма. Недавно Б. А. Литвинский привлек внимание к сообщению источников о том, что Ань Ши-гао был также знатоком магии и астрологии той страны, из которой он происходил [22], т. е. он был крупным ученым, в частности занимавшимся астрономией. Так, мы знаем теперь имя одного среднеазиатского астронома периода господства кушан.

Выше мы говорили, что на среднеазиатскую науку в кушанское время должна была оказать сильное влияние индийская традиция. Это относится и к астрономии. Отсылая за характеристикой индийской астрономии к трудам Л. Д. Барнетта, Л. Рену, Г. Тибаута, отметим также ту роль, которую играли в кушанской Средней Азии со второй половины III в. манихейская религия и связанные с ней космогонические представления. Как подчеркнул В. Б. Хеннинг в своей совместной с Г. Халоуном работе [23], в восточном манихействе (а цитадалью его являлась Средняя Азия) была иная, чем на Западе, система мировых эр. Последнее «тысячелетие» здесь имело дополнительные столетия; идея эта могла быть подсказана индийским самдхи, но прибавка осуществлялась в конце последнего «тысячелетия», что связывает этот прием и с иранской традицией.

Из Тохаристана в 719 г. в Китай отправилось посольство, которое возглавлял манихеец «великий мо-джо», причем в его верительной грамоте было специально подчеркнуто, что он человек глубокой мудрости, прекрасно разбирающийся в астрономии. Следовательно, одним из источников астрономических знаний восточных манихейцев явилась среднеазиатская, в частности бактрийско-тохаристанская, среда.

Наряду с бактрийско-тохаристанской сильного развития достигла и согдийская астрономия. Об этом наглядно свидетельствуют согдийские документы, текст Бируни, иконографические материалы, в частности из раскопок древнего Пянджикента. В согдийском календаре название третьего месяца заимствовано из сиро-македонского календаря [24]. Можно добавить, что согдийская астрономия оказала влияние на китайскую: в китайских астрономических трудах приводились для планет наряду с индийскими и согдийские наименования, а одно из них, наименование воскресенья днем Михра-Митры, прочно вошло в китайский язык и сохранилось чуть ли не до нашего времени [25].

Общество сасанидского Ирана делилось на четыре сословия. Согласно «письму Тансара», в третье входили, в частности, врачи, поэты и астрономы [26]; не менее многочисленными были, по-видимому, поэты и астрономы в Средней Азии.

Таким образом, исследование проблемы с привлечением источников разного рода, рассмотрение в широком историко-культурном контексте, на фоне развития науки в соседних странах Востока, более ранней и бо-

* Имя этого среднеазиатского ученого мы знаем лишь в китайской передаче.

лее поздней традиции позволяют прийти к заключению о высоком развитии астрономии в кушанской Средней Азии. В равной степени это относится и к другим наукам, в частности к математике, медицине, химии.

В начале своего доклада мы говорили о трех путях изучения состояния науки Средней Азии в кушанское время. Но в нашем распоряжении имеется еще один мощный инструмент исследования, а именно анализ сохранившихся остатков материальной культуры методами естественных наук и заключение относительно уровня научно-технических знаний и технологических приемов и навыков кушанской эпохи. До сих пор основные усилия советских исследователей в этой области были сосредоточены на средневековых материалах, древность изучалась очень мало и спорадически. Нам представляется, что необходимо сосредоточить усилия и на объектах кушанской эпохи. Сейчас мы имеем лишь небольшие работы о кушанской керамике, строительных материалах и растворах. А ведь именно в этом направлении возможно получение принципиально новых результатов. Можно привести такой пример: сведениями письменных источников о добыче полезных ископаемых в кушанской Средней Азии мы почти не располагаем. Очень незначительно и количество зафиксированных горных выработок кушанского времени. Однако при раскопках городов найдены шлаки и крицы, имеется большой фонд металлических изделий. Проведение развернутых спектральных анализов, детальные химические анализы с определением микроэлементов позволяют определить место добычи тех или иных металлов, а вместе с данными металлографического исследования — технику и технологию металлургии и металлического производства; при этом будут одновременно получены определенные данные об уровне геологических и химических познаний.

Исследование других категорий материальной культуры позволит дать довольно широкое, хотя, разумеется, и не исчерпывающее, представление об уровне научных и технологических познаний. Предстоит также провести целенаправленные исследования в области кушанских архитектурных сооружений. Как показали работы М. С. Булатова [27] по анализу пропорций средневековых архитектурных памятников Средней Азии, такой анализ может привести к открытию математических закономерностей. Этот или аналогичный метод может быть применен и к памятникам кушанского зодчества.

До нас не дошли сочинения среднеазиатского Витрувия, но современные исследователи смогут воссоздать содержание многих глав несомненно существовавшего труда теоретика среднеазиатско-кушанского зодчества. Даже экономические теории, как показали работы Е. А. Давидович [28] по средневековой Средней Азии, могут быть воссозданы, но для этого предстоит проделать еще даже не начатую работу по историко-экономическому, а не только классификационному и историко-культурному исследованию кушанских монет.

В своем докладе мы могли лишь вкратце и в самой общей форме обозначить направления и перспективы разработки истории среднеазиатской науки кушанского времени. Но даже этот самый общий обзор показывает, сколь перспективны данные исследования. С другой стороны, уже сейчас, когда эта работа лишь начата, можно утверждать, что наука Средней Азии кушанского времени является важной главой в поступательном развитии не только науки Средней Азии, но и науки Востока в целом.

[1] J. M. Rosenfield, The Dynastic Arts of the Kushans, Berkeley and Los Angeles, 1967, p. 3.
[2] A. H. Dani, A Short History of Pakistan, vol. I, Karachi, 1967, p. 124.
[3] E. Herzfeld, Zoroaster and His World, vols. I—II, Princeton, 1947.
[4] W. B. Henning, Zoroaster. Politician or Witch Doctor?, Oxford, 1951.
[5] Абурейхан Бируни, Избранные произведения, I, Ташкент, 1957, стр. 48.
[6] Д. Бернал, Наука в истории общества, М., 1956, стр. 30.
[7] А. М. Беленицкий, Вопросы идеологии и культов Согда по материалам пянджикентских храмов,— в кн.: «Живопись Древнего Пянджикента», М., 1954.
[8] B. A. Litvinsky, Outline History of Buddhism in Central Asia, Moscow, 1968.
[9] Ф. Энгельс, Диалектика природы,— К. Маркс и Ф. Энгельс, Сочинения, изд. 2, т. 20, стр. 537—538.
[10] Н. П. Аникеев, О материалистических традициях в индийской философии (древность и раннее средневековье), М., 1965, стр. 60—71.
[11] Th. Stcherbatsky, The Conception of Buddhist Nirvana, Leningrad, 1929, pp. 27—29.
[12] С. Чаттерджи и Д. Датта, Введение в индийскую философию. Пер с англ., М., 1955, стр. 138.
[13] S. Dutt, Buddhist Monks and Monasteries of India, London, 1962.
[14] R. K. Mookerji, Ancient Indian Education, London, 1951.
[15] Якут V, стр. 467.
[16] И. Ю. Крачковский, Избранные сочинения, т. IV, М.— Л., 1957, стр. 72.
[17] Бируни, ук. соч., стр. 63.
[18] А. А. Фрейман, Согдийский рукописный документ астрологического содержания (календарь),— в кн.: А. А. Фрейман, Описание, публикация и исследование документов с горы Муг, М., 1962, стр. 46—60.
[19] О сохранении в Согде с небольшими изменениями названий месяцев старого «природного» календаря и после введения «младоавестийского» календаря см.: И. М. Дьяконов, В. А. Лившиц, Новые находки документов в Старой Нисе,— «Переднеазиатский сборник», т. II, М., 1966, стр. 154.
[20] По истории древнеиранского календаря см.: H. S. Taqizadeh, Old Iranian Calendars, London, 1938.
[21] «Кой-Крылган-кала — памятник культуры древнего Хорезма IV в. до н. э.— IV в. н. э.», М., 1967, стр. 251—264.
[22] Б. А. Литвинский, Махадева и Дуттхагамани (о начале буддизма в Парфии),— «Вестник древней истории», 1967, № 3, стр. 88—90.
[23] G. Haloun, W. B. Henning, The Compendium of the Doctrines and Styles of the Teaching of Mani, the Buddha of Light,— «Asia Major», N. S., London, 1952, vol. III, pt 2.
[24] И. М. Дьяконов, В. А. Лившиц, ук. соч., стр. 154, прим. 73.
[25] E. H. Schafer, The Golden Peaches of Samarkand, Berkeley and Los Angeles, 1963, p. 276.
[26] M. Boyce, The Letter of Tansar, Roma, 1968 (Serie Oriental Roma, vol. XXXVIII), p. 38.
[27] М. С. Булатов, О некоторых приемах пропорционирования в архитектуре Средней Азии,— «Известия Отделения общественных наук АН ТаджССР», 3, Сталинабад, 1953.
[28] Е. А. Давидович, Нумизматические данные по социально-экономической и политической истории Средней Азии X—XVIII вв. (Автореферат докторской диссертации), Душанбе — Москва, 1964 (там же — перечень работ этого исследователя).

Summary

The problem of studying the history of science in ancient Central Asia (specifically in the Kushan period) is highly interesting and important, but it is greatly hindered by the scarcity of written sources, which were destroyed by conquerors in the 7th-8th centuries. Because of this, in the author's opinion, the problem should be studied with the help of the following methods: (1) the deductive and logical method; (2) the interpolation method; (3) the retrospective method; (4) the method of analysis of the relics of material culture, architecture and coins.

The author cites concrete data testifying to the high level of the development of spiritual and material culture in ancient Central Asia in antiquity. Analysing this data with the help of the methods suggested by him, he comes to the conclusion that ancient Central Asia had highly developed traditions of scientific thought, which were closely connected with science in India, Iran and the neighbouring countries.

B. THAPAR (DELHI, INDIA)

THE KUSHAN CIVILISATION IN INDIA: AN APPRAISAL OF THE COMPONENT ELEMENTS

1. Introductory

Perhaps all of you would agree with me that in dealing with the civilisation of a people it is rather difficult to confine oneself to the geographical boundaries of countries. I have, therefore, for the sake of background, and essentially for comparison, referred in my paper to the published material in Pakistan, leaving the detailed analysis to the learned delegates of that country, whose paper follows that of mine. Thus, the title of my paper could even be *The Kushan Civilisation in the Indo-Pakistan Subcontinent,* etc.

The origin of the Kushans still remains controversial. In fact, modern scholars are not unanimous over the very connotation of the term Kushan. It has been differently interpreted as denoting a race, a tribe, a family or a sect, a dynasty or a family, a personal name, etc. According to some scholars, they were a branch of the Yüeh-chih nomads of Central Asia, who were driven from their original homeland in Western China some time in the first quarter of the 2nd century B.C. The larger group of this horde, on its westward march, vanquished a number of Saka tribes, and, in the course of time, occupied Bactrian lands. There are other scholars, who hold divergent views and support the theory of the Saka origin of the Kushans, basing perhaps their evidence on the similarity of dress and weapons used by both these tribes. Equally problematic is the scheme of chronology assigned to them, particularly the theories about Kanishka's date. Some scholars advocate A.D. 78, while others suggest A.D. 114, 128, 144 or even 200. Recent researches have brought us little nearer an agreed date. The present paper, too, does not offer objective standards of judgment upon these vexing problems, which, however, will be the subject-matter for discussion by several other eminent scholars gathered at the Conference.

The usually accepted facts about the Kushans, however, are as follows, and it is these that constitute the basis of the Kushan civilisation in India:

(i) The order of the five leading Kushan kings is finally settled: Kadphises I, Kadphises II, Kanishka, Huvishka and Vasudeva. Other rulers, such as Vasishka and Vaskushana, are also known from inscriptions, but their position in the main genealogy is controversial. So also is the sometimes postulated existence of Kanishka II and IV and of Vasudeva II.

(ii) The Kushan Empire embraced the Hindu Kush and Tarim basins in the north and the Ganges valley in the south.

(iii) Buddhism was formulated as a full-fledged religion of worldwide appeal, the new dispensation being spread by art styles.

(iv) Like other foreign predecessors or contemporaries (the Yavanas—Greeks, Sakas and Parthians), the Kushans too were Aryanised; Kadphises I was a Buddhist; Kadphises II embraced Sivaism; Kanishka was an active and liberal patron of the Buddhist church; the name of Vasudeva is purely Indian, indicating the gradual process of Indianisation of the foreigners.

(v) The far-flung Kushan Empire opened the gates for the expansion of the Indian civilisation to Western, Central and Eastern Asia. The security of the mid-Asian caravan routes which the Kushans had been able to establish, led to brisk trade contacts with Rome, Greece, Egypt, Asia Minor and China.

(vi) The coinage of the Kushans demonstrates the cosmopolitan character of the empire and the religious eclecticism of the age.

(vii) In their inscriptions, the Kushans used Prakrit, Sanskrit, Prakrit influenced by Sanskrit language in Kharoshthi, Brahmi and cursive Greek scripts.

Against this diverse background, the archaeological evidence, as revealed by planned excavations in the Indo-Pakistan subcontinent, is outlined below. The evidence is rather unevenly distributed and is also sadly deficient in some ways. The excavations conducted in India during the last two decades or so have been largely vertical in nature, with limited scope of finding out the cultural sequence in different regions of the country. It has thus not been possible to know fully the elements of each cultural phase of Indian history, much less of the Kushan period. Nor have we been able to find a city which was newly founded by the Kushans.

2. Archaeological Evidence

The extent of the Kushan Empire has been defined largely by the occurrence of numerous epigraphy, including texts, and coins. During the period of Kanishka's reign, the capital was at Purushapura (modern Peshawar). The situation of the royal seat far to the west of the Indus indicates that the imperial possessions spread much further west and north. Within the geographical limits of this area lie many ancient sites which have more recently been excavated and, as a result thereof, have been found to contain remains of the Kushan period. The principal ones lying in the Indo-Pakistan subcontinent are Charsada, Sheikhan Dheri, Taxila in Pakistan and Rupar, Hastinapura, Mathura, Ahicchatra, Kausambi, Sarnath Kumrahar and Rajghat in India. The material remains obtained from the Kushan levels of these sites fall into six categories: (i) sculptures; (ii) inscriptions; (iii) coins; (iv) terracotta figurines; (v) personal ornaments, including beads; (vi) pottery; and (vii) structures.

Of Kushan sculptures, coins and inscriptions much has been written in accessible form. Suffice it to mention here that two art styles were current in this period: the Gandhara, also termed Graeco-Buddhist, and Mathura. Although each art style had its own distinctive personality, evidence of interaction between these two is not wanting. It is particularly noticeable in the dresses, including the caps, and the Bacchanalian themes seen on the sculptures at Mathura. Of these, the Gandhara style was more prolific and showed the impact of the Graeco-Roman tradition so much so that it takes less effort of imagination to picture a Gandhara sculpture. The works of this school, however, have never been firmly dated. Strangely enough, not many productive sites in Gandhara have so far been excavated by modern techniques. A beginning has been made at Sheikhan Dheri, where two sub-styles have been determined on the basis of stratigraphy. The loosely-ascribed wide brackets for the sculptures of this school—first to fourth century A.D. (except the inscribed ones)—largely remain inexact. This is equally true of Mathura sculptures.

The coinage of these Kushans, who held sway over India, indicates

a simple, logical and indeed inevitable process in three broad stages: the coins of Kadphises I and Kadphises II are bilingual; those of Kanishka and Huvishka show a varied reverse in marked contrast to the single device feature of the earlier group; and those of Vasudeva bear only three deities—Siva, Ardoxsho and Nana, the first two being more frequent. In an assessment of the dating evidence, however, it must be borne in mind that coins can be picked up and hoarded in a particular period and dropped or deposited again in a strata of a much later date. Paradoxically, therefore, they are a less reliable witness to a date of the level of their find.

Of the inscriptions belonging to this period, the latest to come to notice are those obtained from the excavations at Sheikhan Dheri. All of these are in Kharoshthi in the Prakrit language and are private records mentioning names of donors, etc. No ruling clan or clear date is mentioned.

The terracotta art of the period seems to represent a movement parallel to the contemporary plastic art in stone and bears the impress of the latter. It reflects both religious and secular tastes. Various ethnic types and fashions are depicted. Those recovered from the Mathura region represent heads of nobles, plaques of amorous couples, musicians, dancing females, etc. Some of these types had already been evolved earlier in sculpture, while others show a strong Parthian tradition. Their adoption in the clay medium is largely a later development. On the religious side, the representation of Buddhist and Brahmanical deities, nagas and nagis, and votive tanks were fairly common. A detailed study of the terracottas obtained from Mathura, Kausambi, Ahicchatra, Rajghat and Hastinapura has already been made. At the last-mentioned site, a figurine of Bodhisattva Maitreya is noteworthy. The terracotta figurines from Gandhara, while sharing some common features with those from Mathura, seem to belong to a different tradition, based on regional evolution of types. Particularly noteworthy are the baroque ladies, double-moulded hollow figurines, single-moulded flat figurines and Gandhara heads.

The personal ornaments and other finds of this period, as recovered from the excavated sites, are not very distinctive except, perhaps, the arrowheads from Kausambi, which, according to the excavator, show a characteristically foreign shape and are paralleled even at Taxila. Attention, however, has been drawn by Prof. Zadneprovsky to the similarity of mirrors found at Patna and Rer with those commonly met in the equipment of the nomadic tribes of the comparable period in Central Asia.

Coming to ceramics, we find that the evidence is somewhat inconclusive. The excavated strata do not always fit into the time brackets of the ruling dynasty, with the result that it often becomes difficult to determine the chronological position of a particular pot-form. Furthermore, many of the properties of ceramic art exhibit a wide and continuous range of variation.

However, from a comparative study of the excavated pottery from sites in the Ganges basin some generalisations are possible. The pottery of this period is essentially uninspiring though marked by certain individualistic features and also innovations. It is entirely of monochrome red ware, thrown on a wheel. The fabric ranges from medium to fine. The ware is essentially unpainted. Utilitarian devices like handles and spouts, however, are common. Surface decoration in the form of stamped motifs, single or in registers of incised designs, was also present. These, however, were typically Indian in character. Prof. Zadneprovsky, how-

ever, again draws our attention to the similarity of certain incised designs found at Kausambi with those met within the pottery of the nomadic tribes in Central Asia. This aspect of comparison, however, deserves further examination. The pottery of Kushan levels is fired at a medium temperature and often shows unoxidised smoky core. With the common use of metals, the ceramic industry seems to have lost the artistic merit and had thus become relegated to the background. The general repertory of shapes is marked by a monotonous conservatism with few types adapted for specific use. These include the widely distributed bowls with tapering sides, lids with central knobs, common vases, basins, sprinklers, bottle-necked jars, etc. These pots evidently were intended to serve the needs of the poor or for use in the kitchen. There was no de luxe table ware. At Mathura, however, a few sherds (possibly parts of a finial) of a friable light buff core with a turquoise blue core were obtained. It has been claimed by the excavator that these were perhaps imported from China—the mechanism of diffusion being undefined. A distinctively painted ceramic, falling broadly within the chronological span of the Kushan period and having a fairly widespread distribution in the region west of Yamuna is known by the sobriquet Rang Mahal. Its association with the Kushans, to entitle it to be called the Kushan ware, has not so far been established. Its nuclear region, where it is found abundantly, seems to be the north-eastern part of Rajasthan and western parts of Haryana. In the Doab region its occurrence is very sporadic.

As against this is the rather sophisticated pottery of this period excavated at Taxila and Sheikhan Dheri. This pottery is represented not only in the red but also in the grey ware. The forms represented include dishes, strap-handled vases, troughs, bowls, lids, basins and graceful pedestalled chalices. While some of the forms, especially the ubiquitous lid and bowl and common vase, correspond with these from sites in the Ganges valley, the larger run of this pottery shows a different tradition evolved perhaps from the preceding Scytho-Parthian ceramics.

Of the structural remains of this period, we have the evidence of the monasteries at Sarnath and Taxila and the fortified city of Sirsukh. The recent excavations conducted both in India and Pakistan—excepting, however, Kausambi—have not laid bare, horizontally, any substantial part of a Kushan structure of religious or secular affiliation. The limited excavations at Sirsukh have given us some distinctive features of the fortifications. Since this city is known to have been founded by the Kushans, a horizontal excavation would reveal all the elements of their civilisation. In India, the following aspects of the problem, however, need further investigation: (i) determination, with more exactness, of the distinctive Kushan traits, notably in ceramics, plastic art, including terracottas and secular architecture, from the sites falling within the known boundary of the Kushan Empire; (ii) an analysis, maybe statistical, of the foreign elements with reference to the local ones in the same culture-complex of the area; and (iii) comparison of these traits with those met with in the archaeological remains of the sites of the comparable period, falling outside the known boundary of the Kushan Empire but showing Kushan connection by way of occurrence of coins, etc. We may thus be able to know fully the personality of the Kushans in India, including the extent of their empire and influence.

3. Conclusions

It will be seen that although the Kushan Empire was politically welded under a single ruler, the manifestations of art and industry were not uniform in all the regions. This development was perhaps unavoidable,

for in each region there was an earlier existing tradition of art, the Hellenistic in the Gandhara and the Sunga in the Mathura region, which received the influence of the cosmopolitan or compound art of the Kushans without losing its own entity. During this period, perhaps there was no mass migration of Central Asian tribes to India.

Pottery is a product of human skill and intelligence. It is a facet of a culture and reflects general standards and valuations, including preferences. In the face of a mature plastic art, the imbalance in quality of the ceramic art remains to be explained. It is reasonable to argue that the achievements of the plastic art did not affect the layman but were confined to either the élite and the affluent or intended for religious purposes alone. In the region of the Mathura school the Kushan art anticipated the refined Gupta art and civilisation, and the influences of the Gandhara art survived into the later Buddhist and secular art traditions of Central Asia. An intercourse between India and Central Asia was maintained by Buddhist proselytising.

A. DANI (PESHAWAR, PAKISTAN),
F. KHAN (KARACHI, PAKISTAN)

KUSHAN CIVILISATION IN PAKISTAN

The Kushans have played a major role in the history of Central Asia, Afghanistan, Pakistan and India just before and after the beginning of the Christian era. Though brief references to them, as far as their relations with China are concerned, are available in Chinese historical works,[1] no complete history of the Kushans has come down to us. Alberuni talks of a pedigree of these rulers available in his time "in the fortress of Nagarkot",[2] but that has also been lost. As such, the Kushan history has been hotly debated for over a century and their contribution to civilisation has hardly received due consideration. Even after two international conferences,[3] held in London in 1913 and in 1959, on the date of Kanishka—one of their important rulers—there is no unanimity on this point to this day. The vagueness in Kushan chronology has created further confusion in the understanding of the contemporary civilisation. The second point that is missing from the study is the geographical locale where the main activity of the Kushans took place. The absence of a geo-historical concept has left the Kushans up in the air without roots in the earth. The majority of the historians have viewed their history from the angle of India.[4] Though they conquered and held a part of North India for a brief span, their major historical role was centred in the Indus region, which is now Pakistan, and it included also part of Afghanistan. In this paper, it is proposed to throw light on the Kushan civilisation from the angle of this major geographic zone. Hence our title—"Kushan Civilisation in Pakistan".

Having little contemporary historical literature to lay hold upon, the archaeologists had a greater responsibility to throw light on the history and civilisation of the Kushans from their excavations. But never has there been an attempt made by the old archaeologists to look upon this period of history as a part of the integrated picture of the growth of civilisation in Pakistan. At Taxila, Sir John Marshall discovered the Kushan City of Sirsukh,[5] but after preliminary sounding he busied himself in the so-called Greek City of Sirkap. Our excavation at Shaikhan Dheri[6] near Charsada has shown what a great store of rich material is preserved in the Kushan City. The same richness is attested by Prof. Ghirshman[7] in his excavations at Begram near Charikar in Afghanistan. On the other hand, when we look upon the excavations of the religious monuments, the primary objective is seen to centre on Buddhism rather than studying them as a part of human civilisation. The Kushans in particular are conspicuously absent by the archaeologists' neglect. We know a lot about Buddhism, Gandhara art and numerous coins issued by the Kushans, but what essential role they played in the growth of civilisation yet remains to be understood.

In the general history books we get just a chapter on the history of the Great Kushans, beginning from their first ruler Kujula Kadphises to the last king Vasudeva, but their successors are usually neglected.[8] The

Sassanian interruption after Vasudeva did not bring about the end of the Kushans.[9] Their empire dwindled. There was a change in the political relationship of the region. But the civilisation continued along with the Kushans. The essential features did not die out with the invasion of the Sassanians. It is important to learn a lesson that invasion causes destruction but does not end the life of a civilisation. The Kushans continued to play their role and pass on their heritage to the Huns in the 5th century A.D. On the suggestion of Sir John Marshall the European scholars have generally accepted the Hun invasion as instrumental in bringing about the end[10] of the so-called "Gandhara civilisation". But a closer scrutiny of the available evidence does not bear out this assumption. The Kushan Empire was no more but culture, and the civilisation associated with the *Shahi*, a title borne by the Kushans, continued right up to the time of Alberuni,[11] who speaks of sixty generations of this line. Alberuni was definitely wrong in saying that the dynasty of Kanishka continued for such a long time. There were several political changes, but what is essential is that the civilisation associated with the Kushans continued. However, two basic factors gave a new colour and tone to it. The first concerns the reduction of the economic resources that went to support the growth of the civilisation associated with the Great Kushans. This economic decline reduced the compass of the civilisation and dried up many channels of its support. The second is the change in the diplomatic relations of the region. The rise of the Sassanians[12] in Iran and that of the Imperial Guptas[13] in the Gangetic valley forced a different outlook upon the new rulers of the Indus region. How these changes resulted in a new turn of this civilisation will be discussed later.

First of all, we start with the basic geographic factor. The Kushans, whom the Chinese call Yüeh-chih, were a Central Asian people, who made their way first of all into the Oxus valley and later, crossing over the Hindu Kush, occupied the upper and lower reaches of the Kabul River. They bundled up the remnants of the Parthians in Gandhara in the 1st century A.D. and pushed eastward into the Ganges valley. The Scythians, who then ruled in Mathura, were overthrown and they were no more seen in those parts, but they continued for centuries to come in Gujarat.[14] The Kushans pushed further east, and we find them appointing an administrative officer at Benares.[15] Southward we have discovered their inscription[16] (of Vasishka) at Sanchi in Central India, while in the Indus region their inscriptions have been found from the deltaic region of Sind.[17] Thus, in the first round of conquest, the Kushans swept over the Oxus, the Indus and the Ganges valleys. This conquest was complete in the third generation of the rulers, i.e. in the time of Kanishka, from whose reign a regnal year[18] counting was maintained until the end of the rule of Vasudeva, i.e. 98 years in all. But there is no evidence to show that all these territories remained under the Kushans throughout this period. In fact, after the death of Kanishka the Gangetic valley, except the Mathura region, slipped out of their hands.[19] On the other hand, the Sakas (well known as Western Kshatrapas) now centred in Gujarat, advanced northward into Malwa and made incursions even in Sind.[20] However, the Kushans remained strong in the Indus region and also in parts of Afghanistan. This territory could be regarded as the imperial realm and it is the basic geography of this territory that lay at the root of the Kushan civilisation. After the defeat of the Great Kushans by the Sassanians, the eastern parts gained independence. The Mathura region was cut away and many tribal states rose in the East Punjab.[21] But the Little Kushans and their successors held their firm

sway in the Indus region. The economy of the Indus zone continued to support the Kushan civilisation.

On the basis of the Chinese evidence it is generally assumed that Purushapura [22] (modern Peshawar) was the capital of the Kushans, and some opine that while Peshawar was the winter capital, Kapisa (Begram in Afghanistan) was the summer capital. However, there is no evidence to show how and when the original capital of Gandhara in Pushkalavati (modern Charsada) was transferred to Peshawar. Our investigation has brought forth the remains of an important Kushan city at Rajar [23] (correctly Rajagadha) near Charsada. Whatever may be the truth, it is good to remember that Gandhara was the pivotal region in the Kushan Empire. However, this region is hilly with small river valleys to produce the essential foodstuffs for the people. The main granary of the Kushan Empire was the fertile valley of the Indus, to which were added the resources of the Gangetic valley under their control. But it seems that the Great Kushan Empire had other sources to count on rather than mere agricultural revenue. These other sources are abundantly clear in the many imported goods that we find in the excavations. This inference is also supported by the evidence of the coins.

Right up to the end of the Parthian rule the currency in this region consisted of silver and copper. This practice is also seen in the coins of the first Kushan ruler Kujula Kadphises.[24] This ruler made several experiments in his coinage for standardising the type. But that was achieved only in the reign of the second ruler Vima Kadphises, who not only established a type [25] but also fixed the gold standard. This sudden change from silver to gold is a great landmark in the history of the economic development of this region. Obviously, gold coins were meant not for agricultural revenues, but primarily for international commerce and trade. It is because of this fulfilment of the trade demand that these coins became very popular and captured the whole market. Henceforward the gold standard, established by the Kushans, continued to hold its ground even against the incursions of the Sassanian silver currency. What kind of international trade demanded this gold standard, has been explained by several historians. It is generally believed that the land commerce that went from China to Europe and from India to the Western World was under Kushan control. Some [26] have suggested that the main trade that followed the silk road from China to the West was diverted by the Kushans down through the Indus and across the Arabian Sea to the West. This conclusion is, however, unproved. On the other hand, when we realise that the Saka Kshatrapas, centred in Gujarat, had a flourishing trade with the West and issued a silver standard for meeting this demand, it seems doubtful whether the Kushans at all entered the arena of the sea. It was more advantageous for them to remain masters of the land routes. Whatever may be the truth, the resources of the Great Kushan Empire were much more than their own territorial revenues allowed. It is the profits of this rich trade that went to support the Kushan civilisation. This economic gain must have led them on to devise their diplomatic policy accordingly—a subject which we will not touch in this paper. But such wide economic prosperity did not last beyond the eclipse of the Great Kushan Empire. This loss is abundantly clear from the numismatic evidence. The dwindling of resources led the successors of the Great Kushans to fall back on their own territorial revenues. This was not only a loss of the state but also of the people in general and its effect is seen in the downtrend of the civilisation that we find at this time.

Having explained the geo-historical and economic background, we shall review the historical tradition of this region. The Kushans came in the wake of the earlier migrations from Central Asia and the West. Their immediate predecessors were the Parthians; before them there ruled the Scythians. But earlier still the Greeks, who were settled in Bactria by Alexander the Great, pushed southward into the Indus region. These Bactrian Greeks (who are mentioned as Indo-Greeks[27] in the general history books) introduced a culture which is generally referred to as Hellenistic.[28] So far the main character of this Greek culture is not fully known, but it is fairly clear that they introduced the Greek language and script, some Greek motifs and features in art and architecture and the system of die-struck coins along with their weights.[29] In between these Bactrian Greeks and Alexander the Great, the rule of the Great Mauryas intervened for about a hundred years. During their time Buddhism reached here from the Ganges valley, but in other aspects of life it appears that the socio-cultural features of the Indus region dominated. Leaving aside the controversy of influences and counter-influences between the Indus and the Gangetic regions, it is well known that Asoka followed the Kharoshthi,[30] Aramaic[31] and Greek[32] scripts here and in Afghanistan. The Aramaic and Greek scripts were an earlier heritage from the time of Alexander the Great and that of the Achaemenian Iranians who had extended their rule in this part of the world. Thus, historically speaking, the Kushans had a great heritage of varying traditions when they came to rule here. This past heritage should be kept in mind when reconstructing the civilisation of the Kushans. When one looks at the deities appearing on the coins of the Kushans, the influence of this heritage is abundantly clear. We also find some of their inscriptions written in Greek[33] as late as the 8th century A.D.[34] But in West Pakistan the Kushan inscriptions were written in Kharoshthi and in the Gangetic valley, in Brahmi.[35] The language of these inscriptions is a form of Prakrit that was then current there. However, it should be remembered that Kanishka is said to have patronised[36] a Buddhist poet, named Asvaghosha, whose works are written in Sanskrit. It may also be noted that Rapson[37] has long ago pointed out the change in the Kharoshthi characters of the later Kushan period. In this cursive[38] form of the script, we find many new letters that show the obvious influence of Central Asian speech. What was the particular language of the Kushans themselves, cannot be definitely stated. But after the discovery of the Surkh Kotal inscription and those from Tochi valley it is possible to surmise that the language used in them might be the one spoken by the Kushans. However, there are others who take this language to be a local variation of some Eastern Iranian speech.[39]

The Kushan civilisation had a gift of consolidation and development inaugurated soon after the Kushan power was established in this region. Prior to the Kushans constant political changes in the centuries before the Christian era did not allow for enduring peace and prosperity. The rule of the Bactrian Greeks, Scythians and Parthians marked a passing phase of several dynasties when interrupted contact with Western Asia could not lead to the development of permanent social institutions. Earlier still, in the time of the Mauryas, Buddhism had found a footing in Gandhara, but political disturbance was not completely wiped out—as attested by rebellions at Taxila.[40] Even the conquest of Alexander the Great did not inaugurate an age of peace. The disturbance in his rear during his advance and the end of his rule soon after his death give an indication of the political situation.[41] After all, Alexander came in the wake

of subjugating the territories that were earlier governed by the Achaemenians. These Achaemenian Iranians,[42] in nearly 200 years of their rule, had given a sound administrative pattern, built roads, made geographical explorations, introduced coin currency, their system of weights and measures, postal relays and many other administrative measures, whose fruits are now being revealed in the excavations. The Achaemenian legacy is writ large in the traditions that were handed down to the Kushans. However, it was left to the Kushans to rebuild the structure of life that was to endure and make for the good of the people. It was possible for them to do so as they came at a time when no great political rivals stood in their way of consolidation. Northern India being politically divided and Iran constantly suffering from the hammering blows of Imperial Rome, the Kushans could forge ahead and unite a great belt of Central Asia under their hegemony. This was achieved by the second Kushan emperor Vima Kadphises, who had already shown his abilities under his father Kujula Kadphises. If Kujula's reign was a period of conquest and experiment in coin currency and many other social institutions, that of Vima was a harbinger of advancement and standardisation. These two make up the first group of the Kushan emperors.[43] It is in their time that new art forms were seen for the first time. A new type of portraits is observed on the coins of Vima, a new design of Siva and the bull was evolved, and above all stone statues of the emperors were for the first time met in the ruins at Mat[44] near Mathura. These statues are in the same style as the portraits on the coins. We have also a standing figure of Kanishka[45] of a type so well known from his coins. It is again during the reign of these rulers that reconstruction of the older cities, like the second city of Pushkalavati at Shaikhan Dheri[46] near Charsada and probably also the city of Sirkap at Taxila, took place. If the Chinese pilgrims are to be believed, the first Kushan emperor[47] also built a stupa and a monastery at Peshawar.

It was, however, in the time of the second group of the Kushan rulers, beginning with Kanishka, that the fundamental character of the Kushan civilisation was established. In general history books we read a lot about the controversy[48] on the date of Kanishka and there are others who dilate on the Gandhara art[49] and hesitatingly speak of it as "Kushan art", while giving all the credit for the creation of the art either to the Greek or Roman craftsmen. We will not enter into these problems but will confine ourselves to the main currents of life that constituted the Kushan civilisation.

The first thing that we note is the attempt made by Kanishka to start a new era. Whether this counting is the same as the Saka era is another matter, but it is certain that this system of counting was preserved at least till the end of the rule of Vasudeva, the last of the Great Kushan emperors. There is evidence to show that this dating was also followed by other rulers in the Ganges valley and in Nepal.[50] But the scholars do not agree on the exact nature of this system of reckoning. The other fundamental change that we notice is derived from the study of their coins. It is from this time onward that only Greek script is found on both sides of the coins, but in this script an attempt is made to evolve new letters in order to express the new Kushan sounds. The most important is the evolution of the letter ρ (sha).[51] We have already noticed a similar change in the Kharoshthi character of this period. This evolution suggests that this group of the Kushan rulers were not just copying blindly the older traditions but were adopting them to suit their own needs. The change is absolutely clear when we compare the royal titles

adopted by Vima Kadphises and earlier rulers and those adopted by the second group of the Kushan emperors. While Vima had either the simple Greek title *Basileus*[52] or the fuller Greek title *Basileus Basileon Soter Megas*,[53] Kanishka, after using *Basileus Basileon*[54] on his earlier coins, quickly gave them up. From his time started the new title of *Shaonano-shao*—a title which is preserved as *Shahan Shah* down to our time.[55] Its origin can no doubt be traced to the Achaemenian royal title *Khsha-yathiyanam Khshayathiya* used in the inscriptions of Darius.[56] This royal tradition, as revived by the Kushan emperors, survived to the end of their rule and we find Samudra Gupta in his Allahabad pillar inscription[57] referring to the rulers of this region as Shahi Shahanushahi. Even the Huns[58] adopted the title of Shahi in their coins. The later kings of Gandhara had also the same title of Shah and in the *Raja Tarangini*[59] their kingdom is throughout described as *Shahi-rajya*. As late as A.D. 1030 Alberuni speaks of the Shahiya kingdom and talks of the Hindu Shahiya dynasty.[60] It is not necessary to link this title with the Muslim sultans, who are well known to have adopted the title Shah, Shahanshah, or Badshah, Padshah. But it may be noted that there are place names in Dir like Shahi, Bin Shahi and Hindu Raj,[61] which recall this title. This long royal tradition was a fundamental part of the Kushan civilisation.

The second title of significance, which is found in some of the Kushan inscriptions, is *Devaputra*,[62] meaning "Son of God". Its origin is not discussed here but it had a deep permanent significance in the politico-religious concept of the region. As a corollary to this title we find the second group of the Kushan emperors in their coin portrait having their head within a radiate orb.[63] Quite in keeping with this spirit the deities that appeared on the coins also had radiate heads. In the same manner all the Buddha heads had a halo.[64] As the halo is a widely adopted practice in the ancient art of the world, we need not discuss its priority in one or another region. It is, however, important to note that it formed a part of the decoration of the heads in the early Muslim painting,[65] while the Mughal emperors[66] are also seen with haloed heads in painting.

It is generally believed that the Kushan emperors encouraged Buddhism and probably accepted Buddhism as their religion.[67] As a matter of fact, we know for certain only this much: Buddhism flourished during the peaceful reign of the Kushans. What patronage they gave, has not been fully worked out. We find the figure of Buddha definitely appearing[68] only on the coins of Kanishka, but his coins also show other deities. Kanishka alone is credited with having convened a Buddhist Council, and all the Chinese pilgrims describe the Kanishka Vihara built in the vicinity of Peshawar.[69] Earlier we have surmised that probably the first Kushan emperor erected a stupa and a monastery at Peshawar. This is a rather poor record of the patronage given by the Kushan emperors to Buddhism. On the other hand, almost all the Kushan emperors are shown on their coins as making some offering unto the fire. The only exceptions are the first emperor Kujula, and a later Kushan king Huvishka,[70] who preferred to make various other experiments on the portrait side of his coins. Does this usual Kushan design represent a form of fire worship? Or should we take this design to be just a type that became common in the Kushan coinage? However, it should be remembered that fire worship was not unknown in Gandhara at that time. In several Buddhist sculptures[71] we find fire worship actually represented. If we now analyse the variety of the deities that appear on the Kushan coinage, we are at

a loss to determine what particular one was the favourite of the different emperors. The largest number of varieties occur in the coins of Kanishka and Huvishka. They include deities from India, Iran, Central Asia and the European classical world. Their appearance need not be a borrowing from the different countries: they were already there within the Kushan Empire as a past heritage. The Kushans only gave them a due place in their coins and for the sake of clarity labelled them, a practice which we do not find earlier. It seems that by now the deities had acquired all the iconographic attributes. Out of these deities, only Siva-and-bull, or rather the bull alone, and the goddess Ardoxsho with her cornucopias remained popular for long in this region. Ardoxsho is seen on the coins of the Little Kushans,[72] from whom the Imperial Guptas adopted the design for their coins.[73] The bull appears also on the coins of the Huns,[74] and it survives along with a conventionalised horseman on the coins of the Hindu Shahis[75] and right down to the time of Ghorid Sultan Muhammad bin Sam.[76]

The occurrence of the various deities on the coins at least suggests that the Kushan civilisation was characterised by various religious forces within the realm. How and in what way Buddhism could surpass all others is a story which is not very well known. Probably the missionary activities of the Buddhists and the great emphasis on moral lessons in Buddhism may have helped in its wider propagation and popular acceptance. But this was only for a short time. When the Huns came, the cult of Siva had already gained prominence. Just as the second Kushan emperor Vima Kadphises called himself *Mahisvara,*[77] the Hun king Mihirakula is said to have bowed his head before none but Siva.[78] By the time the Hindu Shahis came to rule here Buddhism had completely lost its field. Alberuni could not meet a single Buddhist to learn about Buddhism.[79] In our recent excavation at Chakdara,[80] we have found how an earlier Buddhist stupa was covered up and a new Hindu house was built on its top. Similarly, within the old fort of Chakdara an old Buddhist shrine was left desolate to give place to newer Hindu constructions. How this change took place, has been little understood. It is not possible for us to give all the details but further ahead we shall briefly touch on this point.

Meanwhile it is necessary to record a few more elements that became permanent features in Pakistan. The most important are the dress and ornaments. Some of the gold ornaments worn by the goddess Hariti[81] can be seen decorating the ladies today. But the most important are the tight-fitting long heavy coat, the long trousers and heavy boots worn by the Kushan emperors.[82] This long heavy coat is, no doubt, the predecessor of the modern *shirwani,* a part of the Pakistani national dress. Similarly, the trousers have come down to us as *shalwars,* so popular throughout Pakistan, worn both by men and women. We may also note the continuity of the old *chapals*[83]—a comfortable open footwear with leather strings to fasten to the feet; peaked caps, called today *kulas* and used under the turbans, and above all the style of the turban itself with its tall standing fan-shaped crest,[84] so well familiar to us from the Gandhara sculptures. The high-backed chair, so well known to us from the Kushan coins[85] and from the sculptures, can even now be purchased from the shops in Dera Ismail Khan. The *takhti*[86] (wooden board) used by the boy Siddhartha for learning lessons is even today current throughout Pakistan at the primary stage of education. The wrestling match,[87] which depicts Siddhartha testing his physical ability in Gandhara sculpture, is a common exercise in the *akhadas* (clubs) of the Punjab.

When we come to the materials of everyday use, we can start with the bullock-driven ploughing contrivance,[88] which has survived in the same fashion till today. The hand-grind[89] mill for crushing wheat, as recovered by us from our Shaikhan Dheri excavation, can be seen in the villages of Pakistan. The pear-shaped vase,[90] so well known in the Kushan period, is commonly used for drawing water by the so-called Persian wheel. A narrow-mouthed circular wine flagon[91] with side handles has survived in the Peshawar region, where it is used today for carrying liquid curd or water. There are many other items of daily life which have come down to us as a heritage from the Kushan civilisation.

The civilisation was based on the developing economy of the time, which was made possible by the establishment of peace and opening of new world trade routes as guaranteed by the Kushan emperors. The encouragement to local industry is being gradually revealed in the excavations of the Kushan cities now. Whatever little material has been unearthed at Begram and at Shaikhan Dheri, shows different manufacturing processes of articles of common use as well as weapons and tools of higher work. It is only the luxury goods which appear to have been imported from outside. The urban centres increased to a very large extent during the Kushan period. In the main valley of Peshawar all such cities lie to the north of the Kabul River along the old route that came from Taxila and across the Indus to Hund or Salature (present-day Lahur in Swabi Tehsil) onward to Pushkalavati (present-day Charsada) at the confluence of the Swat and Kabul rivers. Here the routes diverged to various directions. If the city mounds that exist today on these routes are counted, it is surprising to note that urbanisation even in modern Pakistan has not reached that stage in the Peshawar region. This urbanisation in the Kushan period was based both on industrial development and on trade entrepôts. These cities had well-built houses and enjoyed a fair amount of social facilities. There was also genuine encouragement to agriculture as is attested by the detailed account of the crop produce given by the Chinese pilgrims. They not only talk of food cereals but also of raw sugar and plenty of fruit. A survey of the Peshawar region has brought to light the wide extent of the agricultural land all along the river courses, and upon the hill terraces old fields have been located with several devices to channelise[92] the rain water from the top fields to those at the bottom. On the plains older canals[93] have been noticed. Where such canals could not be excavated, we still have the remains of large-size masonry wells, which were definitely used for irrigation purposes. At a place called Sorane in Varter area east of Dargai, a deep well was excavated in the natural rock during the Kushan time. This well has now been revived to supply water to the local villagers. Several other natural springs have been located in Malakand and Dir agencies, wherefrom water was channelised in the past to serve the needs of the terraced fields and many Buddhist settlements upon the hills. These springs have been revived today and old deserted channels rebuilt so that fresh drinking water is available to the people. The most important Buddhist settlement that was based on such a spring is known as Takht-i-Bahi (meaning "the Throne of the Spring"). This economic basis of Kushan civilisation has not been studied so far; stress has so far been laid only on the stupas and monasteries that are widely distributed in this area. But a distribution map of these religious buildings suggests that the life in the Kushan civilisation was human rather than merely religion-centred. Buddhism no doubt added moral fervour to the socio-religious life of the time, but the buildings did not stand in the development

of the economic resources. In contrast to the practice of the later Hindus who locked up their gold in the coffers of the temples, the Buddhists led a frugal life. Their monastic establishments were not stores of wealth but they provided shelter to a community of devoted monks. And, again, such monastic establishments were not planted in the agricultural land.[94] Our survey in the Swat valley suggests that while the plains served as tillage fields, the hill tops were utilised for the location of the Buddhist centres. This practice saved much agricultural land from being a waste.

The prosperity thus gained out of agricultural produce and trade profits went to enrich the people and this richness found expression in the development of the urban civilisation of the Kushans. The people's prosperity gave a fillip to the rise of Gandhara art. It is the patronage of the people, who were moved by the Buddhist monks, that went to create the Kushan art; and even when the great Kushan emperors were no more, the fervour of the people and the zealous spirit of the monks kept up the creative spirit of the art. The Gandhara art expresses the socio-religious fervour of the Kushan period. It cannot be a mechanical product of hired craftsmen nor is it a result of a state-owned church, as is claimed by Prof. Benjamin Rowland.[95] The Kushan emperors did not have a particular church of their own. They controlled a vast empire, administered diverse peoples, linked them up by opening trade routes and making them come into direct contact with the developments in the world and finally led them on to a civilisation that endured the end of the Kushan Empire. If all the developments that took place at that time are measured from the remains that survive in Pakistan and particularly in Gandhara and are placed in the canvas of historical march either before or after this period, we have no hesitation in saying that the Kushan period was a Golden Age in the ancient history of Pakistan. Never before and after the Kushan period, except today under the Government of Pakistan, has there been an attempt to develop the economic resources, and the peoples in the area never enjoyed the prosperity that belongs to the Kushan age.

This prosperity was based on the exploitation of the resources of a territory extending from the Oxus to the Jamuna and from the Pamirs to the Arabian Sea. This wide extent of the territory provides a nomenclature of Central Asian civilisation as developed by the Great Kushans. The roots of this civilisation are deeply ingrained in the heritage of Pakistan. The first blow to this civilisation was received from the West after the reorganisation of the life in Iran by the Sassanians.[96] The Kushano-Sassanian rivalry sapped the economic equilibrium of the empire and Sassanian victory toppled the administrative stability of the state. The Sassanians overran the Kushan Empire, but the Kushan civilisation continued under the patronage of the new rulers. The change can be seen in the design of the unique silver drachma of the prince-governor Peroz I, son of Ardeshir, on the reverse of which the prince is represented as a worshipper of the Buddha with the titles *mazdesn bage Perose vazurg Kusan Shah*.[97] The Sassanian incursion led to a dynastic change, and we find the Little Kushans and Kidarites coming to power in the 4th and 5th centuries A.D. The old civilisation continued under them, but the Sassanian pressure had much reduced the economic basis. The political pressure had also ruined the prospects of international trade. The Sassanian advance towards the Oxus region confined these people in the Indus belt and their military aggrandisement drove the new rulers to look towards India, since Gangetic power under Samudra Gupta in the 4th century A.D. came up as a great strength to fall back upon in case

of danger. It is this state of affairs which is metaphorically described in the Allahabad pillar inscription. However, the Sassanians pressed their political demands and the Kidarites looked more and more towards India. As a result, we find disruption of the vast empire. The Gangetic influence began to pour in more and more. The Kharoshthi script was replaced by the Indian Brahmi. Buddhism gradually declined. Hindu deities came into prominence. The gold currency gave place to the silver of the Sassanians. The trade balance was lost. The Kushan civilisation lingered on. The Gandhara art, in its new form, continued on a reduced scale. The character of the civilisation had undergone a fundamental change. It is in this changed condition that the Huns came to occupy the Indus region. They could not re-establish the old conditions of life because the pressure from the Sassanians and from the Imperial Guptas was still working hard. After the Huns the Turki Shahis tried to rebuild the lost threads of that civilisation but theirs was a military government. We find a new pattern of life during their rule. The plains in the valleys were left to their own fate. They established their strongholds at the hilltops overlooking the main routes. This new system of defence has been recently studied by us in Dir and Swat. The Turki Shahis as well as the Hindu Shahis defended their interests against local uprisings and foreign incursions by closing themselves up in hill fortresses. We have recovered very few traces of the survival of the old Kushan civilisation. Only two evidences may be given. The old city of Taxila was deserted and in its place we find Shahdheri cropping up on a ridge. Similarly, the old city of Pushkalavati was no more. Even Peshawar was given up and a new capital was established at Hund on the Indus. This change of life pattern is a sad commentary on the decline and death of the great Kushan civilisation. It is in this period of decline that the forces of Islam set foot towards the east and once again the Islamised Turks from Central Asia moved south to retrieve the fallen fortunes of the peoples of this region. In this new age, inaugurated by the light of Islam, the people regenerated themselves and found a new inspiration to rebuild their future.

[1] For full references see chapters ix, xxiv and xxv of *History and Culture of the Indian People: The Age of Imperal Unity,* ed. by R.C. Majumdar and A.D. Pusalker, Bombay, 1960.

[2] *Alberuni's India,* tr. by E. C. Sachau, reprinted in Lahore, 1962, vol. II, p. 15.

[3] The proceedings of the first conference were published in the *Journal of the Royal Asiatic Society,* 1913.

[4] See, for example, van Lohuizen de Leeuw, *The Scythian Period,* Leiden, 1949.

[5] John Marshall, *Taxila,* vol. I, Cambridge, 1951, ch. VIII.

[6] A.H. Dani, "Shaikhan Dheri Excavation" — in *Ancient Pakistan,* vol. II, 1965-1966, pp. 17-214.

[7] R. Ghirshman, *Begram. Recherches archaeologiques et historiques sur les Kouchans Memoires de la Delegation archaeologique française en Afghanistan,* vol. XII, Cairo, 1946.

[8] See: Raychaudhury, *Political History of Ancient India,* Calcutta, 1953, ch. VIII; R.C. Majumdar, A.D. Pusalker, *op. cit.,* ch. IX.

[9] K.A. Nilakanta Sastri, *A Comprehensive History of India. The Mauryas and Satavahanas,* vol. II, Calcutta, 1957, pp. 248-254.

[10] John Marshall, *op. cit.,* p. 76.

[11] *Alberuni's India,* vol. II, pp. 13-18.

[12] For details see: R. Ghirshman, *Iran,* London, 1954, ch. VII.

[13] A.S. Altekar, R.C. Majumdar, *The Vakataka-Gupta Age,* Benares, 1954, VI-XI.

[14] For details see: Nilakanta Sastri, *op. cit.,* ch. IX.

[15] For details see: A.H. Dani, *A Short History of Pakistan,* Book I, Karachi, 1967, ch. VIII.

[16] D.C. Sircar, *Select Inscriptions Bearing on Indian History and Civilisation,* Calcutta, 1942, pp. 144-145.

[17] Sten Konow, *Corpus Inscriptionum Indicarum. Kharoshthi Inscriptions,* Calcutta, 1929, pp. 135-173.
[18] *Ibid.*, pp. XCIII-XCIV.
[19] See: N.P. Chakravarti in *Epigraphia Indica,* vol. XXXI, p. 175.
[20] A.S. Altekar, R.C. Majumdar, *op. cit.*, ch. III.
[21] *Ibid.*, ch. I and II.
[22] Nilakanta Sastri, *op. cit.*, p. 238.
[23] A.H. Dani, *Pushkalavati,* Peshawar, 1963.
[24] R.B. Whitehead, *Catalogue of Coins in the Punjab Museum,* vol. I, Oxford, 1914, pp. 178-182.
[25] *Ibid.*; see Kushan coin No. 36, p. 184.
[26] H. Ingholt, *Gandhara Art in Pakistan,* New York, 1957, p. 25.
[27] A.K. Narain, *The Indo-Greeks,* Oxford, 1957.
[28] J. Marshall, *op. cit.*, ch. II.
[29] H.G. Rawlinson, *Intercourse between India and the Western World,* Cambridge, 1916; W.W. Tarn, *Hellenistic Civilisations,* London, 1930.
[30] This script is used for the inscriptions at Shahbazgarhi and Mansehra; see: E. Hultzsch, *Inscriptions of Asoka,* CII, vol. I, London, 1925.
[31] One Aramaic inscription has been found at Taxila; see: JRAS, 1915, pp. 340-347; J. Marshall, *op. cit.*, vol. I, pp. 164-166.
[32] For Greek inscription near Kandahar see: "Un Editto Billingue Greco Aramico di Asoka", *Serio Orientalia,* Rome, 21 (IsMEO).
[33] E. g., Surkh Kotal inscription found in Afghanistan.
[34] This script is seen in the Tochi Valley inscriptions: *Ancient Pakistan,* vol. I, 1964, pp. 125-135.
[35] See: D.C. Sircar, *op. cit.*, for some of their inscriptions (pp. 123-156).
[36] Ray Chaudhury, *op. cit.*, p. 476.
[37] Rapson, Boyer and Senart, *Kharoshthi Inscriptions,* Oxford, 1920-1927.
[38] A.H. Dani, *Indian Palaeography,* Oxford, 1963, p. 270.
[39] E.g., see Aqai Habibi in his edition of the Surkh Kotal inscription.
[40] A.H. Dani, *A Short History of Pakistan,* ch. VII.
[41] *Ibid.*, ch. VI.
[42] See: Cunningham, *Later Indo-Scythians,* reprinted at Benares, 1962, pp. 17-18.
[43] S. Konow, *op. cit.*, pp. LXII ff.
[44] An. Rep. ASI 1911-12, pp. 120-33 (J. Ph. Vogel, "Exploraton at Mathura").
[45] Nilakanta Sastri, *op. cit.*, pl. XLVII, No. 1.
[46] *Ancient Pakistan,* vol. II, 1965-1966, pp. 23-30.
[47] A.H. Dani, "Ancient Peshawar", *Journal of the Research Society of Pakistan,* vol. III, 1966, pp. 7-8.
[48] Van Lohuizen de Leeuw, *op. cit.*, ch. I.
[49] There are several books on the subject; for a summary account see: A.H. Dani, *Gandhara Art of Pakistan,* Peshawar, 1968.
[50] A.H. Dani, *Indian Palaeography,* p. 91, p. 137.
[51] Cunningham, *op. cit.*, pp. 47 ff.
[52] R.B. Whitehead, *op. cit.*, coins Nos. 31-35.
[53] *Ibid.*, coins Nos. 36-46.
[54] *Ibid.*, coins Nos. 53-60.
[55] *Ibid.*, coins Nos. 61 onwards.
[56] D.C. Sircar, *op. cit.*, see inscriptions Nos. 2-3 and 4.
[57] *Ibid.*, p. 258.
[58] Cunningham, *op. cit.*, p. 85.
[59] Kalhana, *Raja Tarangini,* V. 154.
[60] *Alberuni's India,* vol. II, pp. 13-18.
[61] See: *Ancient Pakistan,* vol. III, 1967, p. 15.
[62] See: S. Konow, *op. cit.*, p. 141 and p. 165.
[63] See Kushan portraits appearing on their gold coins.
[64] H. Ingholt, *op. cit.* (see plates).
[65] R. Ettinghausen, *Arab Painting,* 1962 (see plates).
[66] Percy Brown, *Indian Painting under the Mughals,* Oxford, 1920 (see plates).
[67] Nilakanta Sastri, *op. cit.* (chapter on the Kushans).
[68] H. Ingholt, *op. cit.*, plate III, Nos. 2-5.
[69] For details see: A.H. Dani, "Ancient Peshawar", pp. 9-10.
[70] See their portraits as appearing on the coins.
[71] See, for example, H. Ingholt, No. 232.
[72] Cunningham, *op. cit.*, plate VI.
[73] A.S. Altekar, *The Coinage of the Gupta Empire,* Benares, 1957, pl. II, Nos. 2, 4, 10.
[74] Cunningham, *op. cit.*, pl. VIII, No. 2.
[75] Cunningham, *Coins of Medieval India,* London, 1894, pl. VII.

[76] N. Wright, *Metrology and Coinage of the Sultans of Delhi* (see coins of Muhammad bin Sam).
[77] R.B. Whitehead, *op. cit.* (see legend on coin No. 31).
[78] D.C. Sircar, *op. cit.*, p. 394, verse No. 6.
[79] *Alberuni's India*, vol. I, p. 335.
[80] The report is not yet published.
[81] See pl. XVI in *Ancient Pakistan*, vol. II.
[82] Note the dress in the standing figures of Kushan emperors.
[83] H. Ingholt, *op. cit.*, Nos. 290, 294-298.
[84] A.H. Dani, *Gandhara Art of Pakistan*, pl. VI.
[85] R.B. Whitehead, *op. cit.*, coin No. 31.
[86] H. Ingholt, *op. cit.*, No. 22 (left scene).
[87] *Ibid.*, No. 445.
[88] *Ibid.*, No. 36.
[89] *Ancient Pakistan*, vol. II, pl. X, No. 1.
[90] J. Marshall, *op. cit.*, vol. III, pl. 121, No. 2.
[91] *Ibid.*, pl. 122, No. 45.
[92] *Ancient Pakistan*, vol. I, pl. III-b.
[93] See: *Peshawar District Gazetteer 1897-1898*, ch. I.
[94] A.H. Dani, *Gandhara Art of Pakistan*, pp. 15-18.
[95] B. Rowland, *Gandhara Sculptures from Pakistan Museums*, New York, 1960.
[96] R. Chirshman, *Iran*, ch. VII.
[97] Nilakanta Sastri, *op. cit.*, p. 251.

Ch. MUSTAMINDY (KABUL, AFGHANISTAN)

LES NOUVELLES FOUILLES DE HADDA

La Mission Archéologique afghane a effectué au cours de deux campagnes (Mars-Avril 1966 et de Novembre 1966 à Mars 1967) des fouilles dans un monastère bouddhiste situé sur une colline au nord-ouest de Hadda, village à une dizaine de kilomètres au sud de Jelalabad.

Le nom de Hadda est déjà connu aux archéologues depuis les fouilles de la DAFA (1922-1928) qui avait découvert des vestiges bouddhiques dans la même zone.

Les fouilles françaises terminées, cette région n'a fait objet d'aucune recherche (à l'exception d'un rapide sondage à Lalma, aux sud de ladite région par la Mission de l'Université de Kyoto, dirigée par le prof. Miziino, en 1965). Or, d'après les sources chinoises (IVe—VIIe siècles), on savait bien que la région de Jelalabad et particulièrement Hadda, étaient littéralement couvertes de monastères et de stupas bouddhiques. Hsuan-Tsang parle, en effet, de "milliers de stupas".

La plupart sont aujourd'hui détruits ou disparus. Par-ci par-là dans la plaine, on en devine un certain nombre d'après la forme prise par le terrain apprès leur écroulement. D'autres sont cachés dans les divers tépé situés aux alentours du village actuel de Hadda.

La Mission Archéologique afghane (M.A.A.) a commencé ses travaux sur un tépé qui par sa configuration paraissait particulièrement prometteur. Il présente, en effet, sur ses extrémités nord et sud, deux élévations caractéristiques du terrain, entre lesquelles la surface reste presque parfaitement plane. De cette particularité dérive le nom de la colline, nommée "Tépé-Chotor" (colline-chameau).

Les pentes de la colline présentent elles aussi des éminences et des ondulations qui ne pouvaient pas être attribuées à l'état naturel du terrain.

Durant la première campagne, relativement brève par suite de la saison chaude survenue assez tôt, on a toutefois découvert 13 stupas et une partie du mur de l'enceinte, à l'est et au nord de l'aire où se trouvaient les monuments, distante de ceux-ci d'environ 1.50 m.

Ces monuments sont placés sur un gradin revêtu de stuc, d'une hauteur qui varie entre 0 m. 15 et 0 m. 20. Une partie du stupa central autour duquel étaient disposés les stupas mineurs a été également mise à jour.

On peut dire que certains stupas appartiennent à une période antérieure par rapport aux autres qui furent évidemment bâtis par la suite. Un bon exemple en est le stupa qui déborde de manière évidente du gradin (ce dernier étant de la première période) qui lui sert de base ainsi qu'aux autres stupas déjà existants. On avait procédé à un élargissement du gradin qu'on recouvrit d'une couche de stuc encore présent.

En suivant ces données et aussi en observant la position des différents stupas les uns par rapport aux autres, on peut arriver à une sorte de chronologie des différents monuments retrouvés. Les découvertes de la seconde campange ont renforcé nos premières suppositions.

Les stupas mis à jour durant la première saison des fouilles, étaient pratiquement restés dans leur état primitif, leur état postérieur n'étant conservé que dans quelques stupas. Ils sont ornés sur chaque côté de pilastres à chapiteaux corinthiens très stylisés. Entre ces pilastres on a mis à jour des statues de Bouddha assis, en méditation, dont certaines sont dans un excellent état de conservation.

Le second ordre des stupas, là où il est encore visible, présente une a mis à jour des statues de Bouddha assis, en meditation, dont certaines toujours des statues de Bouddha.

Le stupa central, ayant environ 5m de côté, est bien visible presque jusqu'à la fin du premier ordre. Sur les côtés nord, ouest et sud (d'après ce qui a été trouvé durant la seconde campagne) une série de figures debout sont séparées entre elles par des pilastres. La partie est du stupa présente un corps allongé. Elle est toujours délimitée par des pilastres et contient plusieurs Bouddha debout ou assis, en méditation; deux niches trilobées, au nord et au sud du corps allongé, renferment dans un état de conservation assez bon, bien que sans tête, deux Bouddha assis, en méditation, hauts environ d'un demi-mètre. Deux figures de donateurs agenouillés tournés vers Buddha se trouvent sur les côtés de la niche nord.

On représentait sur les stupas dans certains cas des épisodes de la vie de Bouddha.

Un des stupas qui garde, en partie san état primitif contient entre ses pilastres des statuettes des Bouddha assis, toutes dans un excellent état de conservation.

Une scène intéressante nous est donnée sur la face ouest de ce stupa qui, elle, garde son état postérieur. Un lion dompté par Bouddha y est représenté, courbé, lêchant l'extrémité droite du pied de Bouddha. Malgré le mauvais état dans lequel a été trouvée cette scène notoirement réduite, nous pouvons cependant noter la sensibilité particulière qui a guidé l'artiste: le corps de l'animal révèle un intérêt discret pour l'anatomie, traitée et rendue avec une certaine précision.

La tête du lion est légèrement tournée vers le spectateur, tandis que le corps est représenté de profil; aussi la figure de Bouddha ne devaite-elle pas être frontale, légèrement tournée, elle, vers l'animal. La figure située derrière le lion est présentée presque de trois quarts. La partie gauche du corps va se perdre dans la paroi du fond.

Le talent de l'artiste contribue à distribuer l'ensemble sur des plans divers et aussi à rendre les mouvements plus souples, sans aucune monotonie dans la composition.

Ces observations peuvent nous aider à défendre, une certaine originalité de cet art qui, peut-être trop superficiellement, a été toujours considéré en liaison et presque dépendant de l'art de la région du Gandhara.

Cette sensibilité particulière de l'artiste est au contraire héritée de l'apport hellénistique qui, à l'époque d'Alexandre le Grand et après lui, a eu pour centre d'irradiation l'antique Bactriane.

La figure d'un "putti" à côté de Bouddha nous ramène elle aussi au monde hellénistique. Ce groupe se trouve sur le côté d'un stupa devant lequel par la suite a été construit un autre stupa. Pour photographier celui-là il a fallu recourir à la réflexion sur un miroir, parce que les deux stupas n'ont pas plus de 15cm de distance entre eux.

C'est une découverte d'un intérêt assez grand, puisque jusqu'à ce jour on avait trouvé beaucoup de petites têtes de "putti", mais jamais une aussi bien conservée.

A côté des figures et représentations, qui relient Hadda au monde hellénistique et occidental en général, il a été mis à jour toujours *in situ* un grand nombre de Bouddha. Une des statues est parfaitement conservée; Il y en a une autre qui date probablement de la seconde période, période où l'on ne tenait plus grand compte de l'architecture à laquelle elle devait être liée. Ce sont des figures typiques de Bouddha, représentées d'après les canons des textes sacrés. Il en résulte la représentation d'un type plutôt fixe, froid et détaché de la réalité.

Les visages de Bouddha "atones" et sans expression sont évidemment le résultat de cet attachement de l'artiste aux canons de la représentation de Bouddha.

Parmi les découvertes les plus intéressantes faites durant la première campagne, il y a un monochrome représentant une tête d'homme sur la paroi d'un stupa. Il nous frappe particulièrement par les caractères qui le différencient des images plus strictement liées à la religion bouddhiste, que nous sommes habituées à voir dans ce centre. Les épaules, deux lignes seulement, ne sont pas représentées frontalement, tandis que la face est habilement représentée de trois quarts. La souplesse, l'aisance et la repidité avec lesquelles est rendu le visage de ce "barbare" (comparons-le à d'autres types représentés d'une manière analogues sur certaines sculptures) nous font penser plutôt qu'à un réel et vrai portrait, à une ébauche, à une esquisse, peut-être à un "divertissement" de l'artiste. Cet artiste devait être particulièrement habile et doué pour nous laisser une peinture à un tel point réaliste, réalisée en quelques coups légers de pinceau.

C'est un autre aspect de l'art de Hadda qui n'a pas son égal et qui reflète, sans doute, un souvenir des contacts avec le monde hellénistique et occidental.

Cette peinture devait être provisoire, puisqu'on avait superposé sur elle une nouvelle couche de couleurs. Le rouge qu'on aperçoit, devait notamment appartenir au visage d'un Bouddha, comme on en voit représentés sur le mur qui flanque, au nord, la paroi du stupa portant la présente peinture.

Lors de la seconde campagne, on a continué à mettre à jour des découvertes du type déjà vu. Dans la région ouest de la fouille, on a trouvé plusieurs stupas alignés et décorés de pilastres et de diverses sculptures entre ceux-ci.

Comme avant, dans les régions est et nord, on a également mis à jour dans celle de l'ouest et ensuite celle du sud le mur d'une enceinte.

Ce dernier compte plusieurs niches (jusqu'à présent on en a compté huit, dont deux fouillées avec de bons résultats).

Les stupas trouvés durant la seconde campagne, reposent eux aussi sur un gradin recouvert de stuc.

Les sculptures découvertes *in situ* sont de types différents. Plusieurs Bouddha sont représentés dans des attitudes quisont propres à cette divinité. Certaines des figures de Bouddha sont conservées à leur place primitive. Sur un stupa particulièrement bien conservé, ont été découvertes deux cariatides et dans un angle un lion couché qui est une substitution des "gouttes", toujours présentes dans la décoration architectonique du monument.

Ces cariatides sont deux soldats que l'on identifie, bien que l'un d'eux ait perdu son visage. Ils émergent du monument, le buste de profil et la tête tournée vers l'angle du stupa. C'est aussi une découverte intéressante, car le type, qui présente une absence absolue du cou, a été

rarement mis à jour *in situ*. Il est classé d'une façon générale sous le nom de "soldats". Leurs fonctions supposées de cariatides ont été prouvées de façon certaine par la mise à jour de ces deux figures à leur place primitive.

A côté de Bouddha, assis ou debout, souvent apparaissent des figures mineures. Un des stupas par exemple représente un donateur à demi agenouillé. A la main gauche il tient une grosse fleur, sa main droite est légèrement tendue en geste d'offrande. On peut reconnaître en lui un moine à sa tunique et surtout à son crâne rasé.

Du point de vue de la composition ce groupe ne présente pas beaucoup de particularité: toutefois il faut souligner un mouvement de légère flexion, la torsion des jambes et des épaules du moine. Le bras droit est dans une position un peu "forcée", il contribue au simple jeu de mouvements que l'artiste a peut-être voulu représenter.

De toute façon c'est l'exemple d'une image entièrement conservée à laquelle nous pouvons recourir pour restituer à leur place primitive les nombreuses têtes de donateurs trouvées pendant les fouilles françaises, spécialement celles de Barthoux.

Sur le même stupa auquel appartenait le groupe précédant, dans le compartiment d'à côté (il est répété sur les côtés est et ouest symétriquement) il y a un groupe semblable à celui-ci.

Le donateur est toujours un moine, il tient entre ses mains un coffre qui contient des offrandes. La représentation en est moins souple que celle du groupe précédent; du reste elle a toutefois un certain intérêt si l'on examine le mouvement de la jambe droite et la tête du moine tournée vers Bouddha, bien que son visage ait disparu.

D'autres personnages mineurs à côté de Bouddha, qui, lui, reste toujours le personnage central du groupe, sont les orants.

Une image de femme présente un intérêt particulier tant par la coiffure de cette dernière que par la manière dont on a traité ses vêtements qui mettent en relief les formes de son corps. Un détail nouveau est donné par sa longue robe qui descend, couvre les pieds et finit par s'appuyer sur le terrain. Quelques bijoux, de gros pendants d'oreilles, des colliers à bandes plates et des bracelets "à torque", complètent cette gracieuse et originale représentation.

Sur le stupa, dont nous parlons, il existe un autre ensemble de figures au centre duquel, en position frontale nous avons le Bodhisattva qui est orné de bijoux (ce qui nous permet de le distinguer de Bouddha). A sa droite se trouve une femme en train de lui offrir une guirlande, qu'elle tient dans ses mains; à gauche on voit un moine orant. Présentées de front les deux figures latérales jouent un rôle important dans la composition du groupe, déterminant un certain mouvement par les attitudes de leurs bras et une légère flexion des jambes; tandis que le mouvement de la tête attire le regard des spectateurs vers la figure principale, le Bodhisattva.

A droite de ce groupe, toujours sur le même stupa (nous sommes sur le côté sud) nous avons un autre Bouddha dans l'attitude de paix et une femme en train de lui offrir une guirlande.

Les trois groupes sont très sembables et, probablement représentent l'oeuvre d'un seul sculpteur. L'image de la femme du troisième groupe examiné trahit un intérêt majeur pour le mouvement du corps, qui n'est pas strictement représenté de front et dont l'épaule droite disparaît dans la paroi du fond. Il est intéressant de noter les couleurs encore visibles sur ces deux figures. Les pierres qui ornaient le collier sont rouges, ce

qui permet de restaurer le collier de la femme du premier groupe dont nous avons déjà parlé.

A droite de Bouddha, comme dans le premier groupe déjà mentionné, il reste la trace d'une troisième figure aujourd'hui détruite.

Parfois les colliers ou les urnes des Bouddha et des Bodhisattva étaient rendus non pas à l'aide des couleurs, mais avec des pierres plus ou moins précieuses: nous en avons eu la preuve dans un stupa voisin de celui qui abrite sur sa paroi sud trois groupes semblables à ceux que l'on vient d'examiner. Ces groupes conservent encore les pierres primitives: bleues pour l'urne et rouges pour les bijoux.

Dans une niche située au nord-ouest de l'aire des stupas, dans la prolongation du mur nord des découvertes remarquables par les dimensions des statues retrouvées ont eu lieu.

La statue à droite, un Bouddha en pied (sans tête puisque la statue était sous seulement 20 cm d'humus) a pour les parties conservées une hauteur de 1,35 m.

Ceci peut donner l'idée de la dimension des deux pieds qui se trouvent à droite de Bouddha: ils ont bien 77 cm de long. Par conséquent la hauteur de la statue à laquelle ils appartenaient peut être evaluée entre 5 et 5,50 m.

Dans la même niche à gauche, il y avait une autre statue de Bouddha assis sous un arc que l'on peut voir *in situ*. La statue a été retrouvée mais pas encore restaurée.

Il reste encore des traces de deux autres pieds dont les dimensions sont un peu plus petites, et d'un pan d'habit, qui appartenaient probablement à un autre Bouddha.

Tandis que les sculptures dont nous avons parlé aux pages précédentes étaient recouvertes d'ne grosse couche de stuc (sur le noyau intérieur en crue) ces dernières sont toutes en terre crue. Elles étaient recouvertes d'une mince couche de stuc qui aujourd'hui a disparu. Ceci explique leur mauvais état de conservation.

Quant à la statue en pied, remarquable par le jeu élégant et délié des plis du costume, la chose la plus intéressante à relever sont les chaussures.

Elles sont du type "dit" koushane et sont tout à fait semblables à celles de la statue d'un prince Koushane, mise à jour par la DAFA à Surkh-Kotal il y a quelques années.

L'ensemble a été daté du IIe siècle de notre ère. Ceci nous aidera, peut-être, à préciser la datation de cette partie de Hadda et à renoncer aux dates admises par tout le monde à la suite des fouilles de Barthoux. (IVe—Ve siècles de notre ère).

Pendant la deuxième campagne, la mise à jour ayant le plus d'intérêt a été celle de la niche de 2,25 m×2,50 m qui se trouve sur le côté ouest du mur de l'enceinte.

La scène représentée est considérée jusqu'à présent comme quelque chose de vraiment unique dans l'art de Hadda et peut-être aussi dans l'art dit Greco-Bouddhique.

Actuellement il reste *in situ* six statues en partie mutilées puisqu'elles sont aussi faites en terre crue et recouvertes d'une mince couche de stuc. Nous pouvons en reconstituer de treize à quatorze au total.

La scène se passe entièrement sous l'eau, qui est représentée par des vagues onduleuses sur les trois parois. Les vagues sont peuplées de poissons frétillants, qui débordent jusque sur le sol, et de lotus, ce qui fait penser à un étang ou à un lac (rappelons-nous les étangs sacrés du bouddhisme).

Une figure originale se trouve sur la paroi du fond: il s'agit d'un monstre à deux têtes dont les poils se dressent sous l'effet du mouvement de l'eau, à moins qu'on ne veuille voir dans ce phénomène l'effet de la réfraction de l'eau.

Nous sommes, de toute façon, pour ceci, en présence d'un élément qui nous ramène à d'autres représentations démoniaques ou de monstres à deux têtes déjà connues dans cette ambiance de Hadda.

Ce qui rend remarquables ces découvertes c'est le nombre (à part les dimensions) des statues trouvées *in situ,* chose unique jusqu'à ce jour à Hadda. Pour la première fois on peut faire quelques considérations sur le critère qui a guidé l'artiste (ou les artistes) dans la composition d'une scène. Toutes les statues étaient en fonction de la statue centrale, aujourd'hui disparue, située sans doute sur la paroi du fond.

Sous un arc semi-circulaire dont in reste des traces bien visibles, il y avait aussi une statue, probablement un Bouddha assis. Chaque statue de ce groupe est loin d'être quelque chose de rigide ou de très symétrique par rapport aux autres. Elles vivent toutes dans un monde particulier. Chacune a son rythme d'attitude bien déterminé et bien calculé. Que l'on se rapporte par exemple à la figure de gauche, présentée de dos et s'avançant vers le fond de la niche d'un mouvement mesuré, sans pourtant détourner l'attention du spectateur de la représentation principale, située sur la paroi centrale.

Cet ensemble, vraiment vivant et mouvementé, est loin de la symétrie rigide et de l'étroite frontalité des scènes gandhariennes, et ce sera un élément de plus qui nous aidera à mieux comprendre l'ambiance de Hadda, qui se différencie d'une façon décisive de cette scène. Les vêtements de toutes les statues, bien que représentées mouillés, adhèrent complètement aux corps, et sont rendus avec une sensibilité inconnue jusqu'à présent dans ce centre. Ceci une fois de plus rattache cet art à l'antique région de la Bactriane, et nous remet dans l'ambiance hellénistique.

La couleur, parfaitement conservée en partie, le reste étant détruit par le feu qui avait dévasté la niche, contribue à donner à cette scène une grande vivacité et à souligner son harmonie.

Il ne reste qu'une tête *in situ* (les autres ont été retrouvées et seront, si cela est possible, restaurées et mises à leurs places primitives). Elle a des traits bien distincts des types strictement bouddhiques trouvés jusqu'à ce jour à Hadda.

Bien que l'oeuvre soit d'un modelé un peu mou, la sensibilité et la finesse des traits, qui lui sont propres, font penser à un artiste, qui n'était pas influencé par le monde gandharien, mais était ouvert à divers apports, l'apport parthe entre autres, pour ne pas répéter l'exemple de l'hellénisme.

Le monastère de Tépé-Chotor, tout en étant un centre typiquement bouddhiste, comme on en connaît déjà dans la région de Hadda, revêt un intérêt particulier à cause de l'excellent état de conservation de ses monuments et de plusieurs sculptures *in situ* ainsi que pour la découverte exceptionnelle de la niche dont on vient de parler.

Tout ceci permet bien des espoirs pour les futures campagnes de fouilles, dont nous ne manquerons pas d'informer tous ceux qui nous ont suivis dans cette première description sommaire.

A. DEHKAN (SHIRAZ, IRAN)

THE RELATIONSHIP OF THE KUSHAN AND THE PARTHIAN EMPIRE

The Rise of Parthia

The sudden and unexpected death of Alexander the Great before he possessed an adult son unchained a conflict of interests which convulsed the world for two centuries. He died in 323 B.C., and his ill-organised empire was soon divided among his generals. Events were complicated for twenty years after his death and at least seven independent states rose on the ruins of Alexander's conquests.

We are not concerned about what happened to these partitions. All we want to do is to discuss very briefly how the Parthian Empire was founded as a result of strife among Alexander's successors. Hardly had Alexander died when Pithon, a Persian nobleman in his service, escaped to Media and seized Parthia, to make himself an independent satrap. The greater part of the Achaemenian Empire, however, passed to Seleucus, a young officer who had served as the commander of the Medium Infantry in India. He assumed the title of king and founded a dynasty which ruled for nearly two centuries. This was overthrown by a rigorous tribe of Aryan origin known as Parthians in history.

The Arsacid Dynasty

The origin of the Parthian dynasty cannot be established with certainty. But some facts are known. The native Parthians are mentioned by Darius with the Varkana or Hyrcanians in Behistun inscriptions and they are as much Aryans as their neighbours. They were a Turanian tribe from the north, termed Parni, a division of the nomadic people known as the Daae or Dahae, whose habitats were those of the modern Yamut Turkoman to the east of the Caspian Sea and who fought in the left wing of the Persian Army at Arbela.

The chief Arsaces, who is a shadowy founder of the dynasty, appears to have settled in Assak, in the districts of Astabene (the present Astrabad), which Gutschmid, an eminent scholar, identifies with Kushan. This is the first time we come across the words Asaak and Kushan together. The former is possibly connected with the term Ashkani, invariably applied to the dynasty in the Persian history. He founded his dynasty between 249-247 B.C. Curiously enough, the provinces of Bactria, Margiana and Sogdiana broke away from the Macedonian rule about this period. Diodotus, the satrap of Bactria, established the state of Bactria of a Hellenistic character. Thus, about the latter part of the 3rd century B.C. we have two independent states, Parthia and Bactria, both chopped off the Seleucid Kingdom. It took successive Parthian monarchs, such as Mithradates I and Phraates II, to consolidate and expand their possessions both in the east and in the west. For the next four or five hundred years the destinies of Iran were to be in the hands of a people of Scythian nomad origin, a branch of that reservoir of nomads who roamed the steppes of Russia and the borderlands of China. As we shall see later on, the people of Kushan, an Indo-Scythian race, are related to these Parthians or come from related tribes.

Parthians at the Zenith of Their Power

After some 80 years were spent in shaking off the Seleucid dominion and holding out against attempts by them to regain control, in the middle of the 2nd century B.C. the Parthian Kingdom was expanded by Mithradates I, to include Babylonia, Susiana, Media and the original Achaemenian home province of Parsa (Persia). Parthia had thus become an empire reaching from the Caspian Sea to the Persian Gulf. The ruler who accomplished this rapid expansion, Mithradates I (the Great), must rank among the outstanding figures of history. We will later relate how some of the outstanding Parthian monarchs fought in the west the Roman legions and checked the storms caused by the ferocious nomads in the east.

Early Contacts between the Parthians and the People of Kushan

Yüeh-chih nomadic people of the Indo-European or Indo-Scythian origin, most probably related to the Parthians, first entered history when they overthrew the Bactrian Kingdom in the latter half of the 2nd century B.C. and established an independent kingdom which lasted from 128 B.C. to A.D. 450. During this long period they were in constant contact with the Persian empires of the Arsacides and Sassanians.

They are first mentioned in Chinese sources at the beginning of the 2nd century B.C. as nomads living in the western part of Kansu Province. When Hoiungnu, ruler of Laoshang Shan-Yu, 174-160 B.C., defeated them and killed their king, the main body moved westward into the territory of Saka, south of Lake Balkhash. Thus the Yüeh-chih moved on to Sogdiana and Bactria, putting an end to Greek rule there. Later on they and related tribes known as Asii (or Asiana) and Tochari (or Tocharians) settled in the area and came into contact with the Parthians, who at this time had defeated the Seleucids and had established themselves in Astaben and Hyrcania.

An early report by a Chinese envoy, Chang Ch'ien, around 128 B.C. describes the Yüeh-chih as people living north of the Oxus (Amu Darya) River, ruling Bactria as a dependency. A little later, this kingdom split into the Great Yüeh-chih in Bactria and Sogdiana, ruled by the Ta-Yuan (Tochari), and the Little Yüeh-chih in Kansu.

A new dynasty, that of the Kushans, is the outstanding achievement of Kujula Kadphises and his successor Vima Kadphises, who incorporated the whole of Bactria into their kingdom. The date is probably A.D. 144 for the era of Kanishka who expanded the Kushan Kingdom and came into direct conflict with the Parthians. The Kushan Kingdom extended its power south and east into India, and north into Central Asia, the region of modern Russian Turkistan, and even swept on into Parthia and Seistan eastward. The Kushans were only checked by Mithradates II, who recovered Seistan and the original province of Parthia as far as Merv.

The long reign of Mithradates II (123-87 B.C.) is significant also in that during it Parthia first came into contact with both China and Rome, with Kushan in between.

The earliest mention of the Yüeh-chih was made by Herodotus, who mixes them up with Scythians and, according to many Western historians, it was the Parthians who stemmed the onslaught of these warrior tribes who would otherwise have overrun the whole Middle and Near-Eastern

territories. As a matter of fact, ever since 200 B.C. the movement of the Yüeh-chih, forced by the driving power behind them to win fresh territories from the comparatively civilised kingdoms in the south, brought them in constant struggle with the Parthians. Tiridates I, or Arsaces II, the second Parthian king (274-214), was the first to contact the Scythians. Orodes I or Arsaces III, who was a contemporary of Antiochus the Great, made an alliance with both Macedonians and Bactria to stem the overwhelming pressure from the north. Mithradates I or Arsaces VI was the one who expanded the Parthian Kingdom to the east and went as far as India. He reigned from 176 to 136 B.C. and practically conquered the whole of the Achaemenian Empire to the east of the Euphrates, India, Seistan, Merv and the Punjab. But during the reign of his son, Phraates II or Arsaces VII, a great conflict arose between him and the Scythians. Phraates, who ruled from 136 to 127 B.C., had to cope with Antiochus, the Seleucid king. He was absolutely victorious over the Macedonians, but was defeated by the Scythians and killed in battle by them. The story relates that the Scythians arrived too late to help Phraates against Antiochus, but nevertheless demanded their compensation. Upon the refusal of the Parthian monarch and taking advantage of the disorder in his army, they plundered his camp and killed the king. This was the first and most serious encounter between the two rivals.

His son and successor, Orodes II, did not fare better. He, too, was killed in battle with the Tocharis. He reigned from 127 to 124 B.C. It was exactly in this period that the Huns put great pressure on the Yüeh-chih, driving them west and south. They, in turn, pressed forward the Scythians or Sakas. The Scythians were unable to penetrate the Parthian territory, so they occupied Bactria and settled in Afghanistan, driving the remaining Greeks towards Kabul and the Indus valley.

Mithradates II (the Great, 124-87 B.C.), who succeeded Orodes II, was a more fortunate or better general. His operations changed the whole aspect of affairs; the nomads who had murdered two Parthian monarchs received such severe lessons that they turned their arms to a quarter where the resistance was weaker and poured into Afghanistan. It was during the reign of this monarch that relations started with China and the Great Republic of Rome.

For the next 50 years, the Parthians were engaged in a death-and-life struggle with Rome. Orodes the Great and his superb commander Surena were victorious in the battle of Carrhae, and Phraates IV, his son and successor, also gained shining victories over the Roman legions. Thus, the Euphrates was definitely established as the boundary between the two great kingdoms. At this moment, 33 B.C., a revolt headed by a certain Parthian nobleman named Tiridates drove Phraates out of Persia. He escaped to the Kushans (according to Gutschmid), who by that time had been established firmly in Seistan and Afghanistan. They helped Phraates to regain his throne, thus starting a friendly relationship between the Parthians and the Kushans, which lasted for nearly 100 years.

The Rise and Stability of the Kushans

For nearly 200 years we hear nothing of conflicts and wars between Parthia and the Kushan state. The friendly relations which started in the reign of Phraates IV, just before the beginning of the Christian era, helped to consolidate the new kingdom. According to Ghirshman and

Gutschmid, at the beginning of the Christian era one group, henceforward known as the Kushans, followed the Greeks into the mountains and shortly after emerged as conquerors of North India. The zenith of Kushan power was reached under Kanishka, whose rule stretched beyond Mathura to Kabul and thence from Bactria to the frontiers of China. Meanwhile, the Parthians were engaged in deadly battles with the Roman emperors Trajan, Severus and others. Their internal affairs were in no better condition. The Arsacid princes fought each other. In the reign of Vologases and Artabanus, there were immense internal strifes. All these factors helped the Kushans to expand as well as to benefit from their intercourse with the Iranians. It has even been suggested by some that the Yüeh-chih in their homeland spoke an Iranian language related to the "Saka" *at Khotan in Sinkiang province. It is now known, however, that the Ira*nian language used by the Kushans was the native language of Bactria and it seems likely that the original language of the Yüeh-chih was related to the so-called Tochari language. There is no doubt that Kushan civilisation benefited from Bactria ruled by the Greeks, as well as from the Parthian neighbours. The latter fact is most evident from the Kushan coins, which are very similar to those of the Parthians. They were also great patrons of arts and religion, and under Kanishka Buddhism flourished.

During the Parthian occupation, Hellenistic art began to change over into the Gandhara style, which is regarded by several prominent scholars less as "Graeco-Buddhist" and more as a parallel East-Iranian development, flourishing mainly under Scythian and Kushan rule. Thus we see that the Kushan civilisation was imbued with the Iranian influence, and influenced by both Parthians and Sassanians. As a matter of fact, when Artabanus V of Parthia was defeated and killed in 224 A.D. by Ardeshir the Sassanian, the fate of the Kushans was also sealed. The new conqueror marched into the Kushan territory and a new era of relationship began between the two neighbours.

The Cultural Relationship Between the Kushans and the Iranians

(1) Religion

We must not be content with the story of the struggles and conflicts between the two nations. After the wars were over and the Great Kushan dynasty was established under Kujula Kadphises and Vima Kadphises, the real cultural relationship began. The reign of these outstanding men was most probably in the 1st century A.D.; later on, the second Kushan dynasty flourished under the great Kanishka. Inscriptions show that the whole of Northern India, at least as far as Benares (Varanasi) was subject to Kanishka. In addition, his empire included considerable stretches of Central Asia. He was a great patron of Buddhism and the fact that his empire combined the Central Asian area with India contributed as much as any other single factor to the spread of that religion throughout Asia. It was during the reign of this monarch that Buddhism spread throughout the Parthian Empire. One good reason for this spread was the benevolence of Parthian monarchs towards other religions. Kanishka's recorded successors are Huvishka and Vasudeva, after whom, early in the 3rd century A.D., the Kushans recede into obscurity, being defeated by Shapur I of Iran in A.D. 241.

(2) Language

The Yüeh-chih tribes, as has already been noted, were possibly an Iranian people.

They certainly included the Tukharians who later gave their name to Bactria. During the 1st centuly B.C. they settled in the area and appear to have rapidly absorbed elements of Parthian-Hellenistic culture. The Parthians benefited from the same culture. They even adopted Hellenistic characters for their inscriptions and coins. In the 1st century A.D. they extended their rule into North-West India under Kanishka. Later on, in the 4th century, fresh invasions, bringing the Little Kushans under Kidara, appear on the scene. Up to that time the Iranians and the Kushans were firmly associated with each other. But very soon non-Iranian people, the Huns (Chionites) and the Hephthalites, possibly Mongols, appeared and fought both the Kushans and the Iranians. The Hephthalites settled in Bactria and for two centuries fought with the Sassanians. In 565, the Western Turks overthrew them and ruled in Bactria until the middle of the 7th century, when Arab armies carried Islam into Turkistan.

(3) Coins

Nowhere else is the resemblance between the Kushans and the Iranians so manifest. On the whole, there are remarkable series of coinage of Bactrians, Kushans and Parthians. They all bear portraits and names of the rulers otherwise unknown to history.

The coins of the Saka rulers are conveniently called Indo-Scythian; those of the Parthians, Indo-Parthian. The Kushans, who founded a great empire in North-West India, left a wealth of gold and copper coins with legends in an Iranian language in corrupt Greek characters. The Kushan coins bear on the obverse images of the king sacrificing, and on the reverse, deities of all the religions of the time—Greek, Roman, Zoroastrian, Hindu and Buddhist. The Kushan coinage continued rapidly to degenerate till the 4th or 5th century, over a much more limited area. The type was continued by the kings of Kashmir down to the 10th century. The Kushan type was seen as a prototype for many centuries.

(4) Arts

During the Parthian occupation of Bactria, Hellenistic art began to change over into the Gandhara style, which is regarded by several prominent scholars less as "Graeco-Buddhist" and more as a parallel East-Iranian development, flourishing under Scythian and Kushan rule. Thus, the Kushan civilisation, which is a mixture of Chinese, Greek, Parthian and Indian, has a great significance in that it preserves all and adds prominent features to each of them. The statues of Kushan kings and princes in Scythian costume, pointed caps or armour, have been found at Mathura, Bheragat and other places. Similar small bronzes inlaid with silver, together with coins of Saka and Kushans, discovered in Afghanistan, North-West India and other Central Asian countries, bear witness to the skill and degree of civilisation attained by this remarkable people called Kushan, who have left their impact upon the march of time and the progress of mankind.

Я. Г. Гулямов (СССР, Ташкент)

КУШАНСКОЕ ЦАРСТВО И ДРЕВНЯЯ ИРРИГАЦИЯ СРЕДНЕЙ АЗИИ

Так называемое Греко-бактрийское царство, как и Парфянское, представляло собой античное рабовладельческое государство, имевшее многие характерные черты восточной деспотии. Социальной опорой царской власти были служилая военная и чиновничья аристократия, сильная и влиятельная корпорация жречества, верхушка кочевых племен и сельских общин.

В руках эксплуататорской верхушки находились земли и скот, торгово-ростовщический капитал и многочисленные рабы. Важным источником ее богатства были грабительские войны. Военная аристократия превращала часть своих рабов в воинов-дружинников, используя их в своих интересах и для формирования войск верховного правителя.

Рабский труд применялся как в домашнем, так и в сельском хозяйстве и ремесле. Он не мог вытеснить свободного труда общинников — оседлых земледельцев и кочевников-скотоводов, составлявших основную массу непосредственных производителей, но количество рабов в Бактрии, как и в соседней Парфии, было весьма велико. Источники сообщают, что рабов не разрешалось отпускать на волю; их женили на рабынях, и дети их становились потомственными рабами [1].

Внутреннее положение Греко-Бактрии, по-видимому, никогда не было по-настоящему устойчивым. Она представляла собой конгломерат различных племен и народов, внутренняя жизнь которых была полна противоречий. Царствовавшие греко-македонские элементы не могли ладить с надменной тохарской аристократией, а последняя вела напряженную борьбу со свободолюбивыми общинами. Стремление к узаконению греческого духовного пантеона сталкивалось с серьезным сопротивлением зороастрийского духовенства.

Все эти противоречия подрывали силу верховной власти и стимулировали центробежные тенденции, особенно на далеких окраинах этого обширного государства.

Юечжийские племена, в том числе кушаны, вытесненные из пределов Восточного Туркестана, оказались в Бактрии — Тохаристане, стране «тысячи городов» с развитым орошаемым земледелием и высокой культурой, вобравшей в себя значительные черты эллинистической культуры Присредиземноморья, Индии и других районов.

Союз племен (скорее государственное образование) Больших юечжей сложился в Восточном Туркестане — стране обширных пастбищ и оазисов с древнеземледельческой культурой и городами. Хотя их общество считалось кочевым, скотоводческим, однако их хозяйственная жизнь все более приобретала оседло-земледельческий характер. Очевидно, они испытывали потребность в орошаемых землях. Поэтому-то Большие юечжи обосновались именно в «Дахя» — стране орошаемого земледелия с окружающими степями и горными пастбищами; и не случайно юечжийские вожди (ябгу) ответили отказом китайскому послу Чжан Цяну на требование вернуться в их прежние владения, т. е. Восточный Туркестан. Они заявили, что хорошо устроились на землях Бактрии и не намерены покидать их.

Надо отметить, что обосновавшиеся в Тохаристане племена юечжей были хорошо знакомы с орошаемым земледелием и городской культурой. Они обладали достаточно развитым государственным устройством, опиравшимся на хорошо вооруженные организованные племенные монолиты, и безусловно сыграли роль внешнего толчка в разрешении социально-политического кризиса в Бактрии — Тохаристане, подобно тому как Караханиды в XI в. помогли разрешить социально-политический кризис в феодальном Саманидском государстве.

Класс земледельческо-рабовладельческого дехканства получил в лице юечжей опору в борьбе с земледельческой общиной, государственным чиновничеством и жречеством. Острая потребность дехканства, юечжийских вельмож и духовенства в орошаемых землях могла быть удовлетворена только в условиях существования сильного объединенного государства, способного развернуть экспансионистские войны, преодолеть сопротивление общин, организовать силами общинников и рабов крупные ирригационные работы, удержать в своих руках и эффективно использовать Великий шелковый путь.

Такой силой в тот период оказалось Кушанское царство. Если Кадфиз (возможно, еще Герай) сумел объединить самих кушан, то его сын Кадфиз II (Вима Кадфиз) расширил владения кушан до Северной Индии включительно. На севере власть кушан распространилась до нижней Сырдарьи и Хорезма. Это ярко иллюстрировано находками в Хорезме многочисленных монет Кадфиза II, Канишки, Хувишки, Васудевы и др.[2].

Создание огромной Кушанской державы втянуло различные племена и народы в общеполитическое и религиозно-культурное общение при активной роли внутренней и международной торговли. Купцы выступали носителями политической, религиозно-культурной пропаганды в самых отдаленных друг от друга странах. Укрепление связей между отдельными частями Кушанской державы, а также растущее общение с районами глубинной Индии, Переднего и Дальнего Востока порождали много нового в экономической и религиозно-культурной жизни народов. Зороастризм древних бактрийцев, тохаров, божества греко-македонского пантеона, шаманизм юечжей и другие местные культы уже перестали отвечать идеологическим потребностям правящей верхушки Кушанской империи. Во II в. н. э. при Канишке буддизм получает все более широкое распространение. Канишка покровительствовал буддизму в Тохаристане и способствовал распространению его в Восточном Туркестане, Китае и других странах.

Дехканство, усилившееся при кушанах как господствующий класс и опора империи, всячески стремилось укрепить свои позиции. Оно оказывало все более сильное давление на общину, стараясь прибрать к своим рукам обширные земли и закабалить свободных земледельцев. Процесс этот был очень длительным и сложным и шел в обстановке острой социальной борьбы.

В этих условиях дехканство, испытывая растущую потребность в орошаемых землях, проявляет все больший интерес к развитию ирригации. И здесь на помощь ему приходит государство, организующее на основе использования труда рабов и общинников широкое ирригационное строительство.

Забота об ирригации была одной из важнейших функций Кушанского государства, как и многих других восточных деспотий, на что неоднократно указывали классики марксизма-ленинизма.

Археологические изыскания свидетельствуют о поистине грандиозном размахе ирригационного строительства в Средней Азии I—II вв. н. э., т. е. времени существования Кушанского царства. Крупные маги-

стральные каналы правобережного и левобережного Хорезма — Гаухоре, Хейканик (Палван-Яб), Вадак, Буве, многочисленные оросительные сооружения в Бухарском, Самаркандском, Ташкентском, Ферганском и других оазисах, левобережный магистральный канал Шахруд на нижнем Зеравшане построены при кушанах, и в это же время из протока Зеравшана был выведен Зенденийский канал. Таким образом, завершается формирование Древнехорезмского и Древнебухарского оазисов.

Происхождение и первоначальное формирование города Самарканда на холме Афрасиаб мы относим к середине I тыс. до н. э. При этом мы исходим прежде всего из древней гидрографии района Афрасиаба. Сложение города с небольшим оазисом вокруг него происходило на основе использования вод низовьев горных саев, стекающих с Зеравшанского хребта, и родниковых ручьев (Обимашат, Навадан, Ходжа, Данияр и др.). Такое гидрогеографическое положение было бесперспективным для развития Самаркандского оазиса, требовавшего «большой воды».

Дальнейший рост города делал необходимым перевод водообеспечения древнего Самарканда и его окрестностей на крупные источники орошения. В этой связи внимание историков и археологов привлекает история проведения канала Даргом, выведенного из Зеравшана на урочище Рават Ходжа.

В 1966 г. отряд Афрасиабской археологической экспедиции, работавший в районе Рават Ходжа и головного укрепления Варагсар, установил, что канал Даргом был построен в первых веках н. э. при кушанах. Протекая по южной стороне Самарканда, канал пересекает все горные саи и гарантирует водообеспечение почти всего оазиса. Археологические работы на Афрасиабе показали, что Самарканд в эпоху кушан достиг крупных размеров и значительного культурного расцвета.

В последние годы отряд археологов, занимающийся историей орошения Ташкентского оазиса, установил, что самым древним каналом в районе Ташкента является Салар, выведенный из Чирчика в I в. н. э., т. е. опять-таки при кушанах. Это уточнено путем изучения головного укрепления Салара (Бозсу) на урочище Ниязбек, археологических работ на городище Минг-Урюк на берегу Салара, около железнодорожного вокзала Ташкента, на городище Кугаитепа и Ниязбаштепа, также расположенных по Салару. Эти исследования помогли установить возраст Ташкента, возникшего на базе городища Минг-Урюк.

Не составляет исключения и Ферганская долина, которая при Канишке находилась под властью кушаншахов. Многолетние археологические работы позволили установить, что наибольшее расширение Ферганского оазиса, появление здесь многочисленных поселений с укреплениями, почти полное формирование Древнеферганского оазиса приходятся на первые века н. э. Правда, в те времена Ферганская долина не имела магистральных каналов, выведенных из Сырдарьи, и жители ее пользовались водой из многочисленных горных саев (Исфара, Сох, Маргеланский, Исфайрам и др.). В результате развития распределительной сети образовались сложные водохозяйственные веера. Археологические наблюдения показали, что, например, формирование Сохского веера в основном завершилось в первых веках н. э. В головной части веера была воздвигнута сохранившаяся ныне мощная крепость Саркурган — правительственный опорный пункт, откуда строго следили за порядком распределения воды.

Этот закономерный исторический этап в развитии орошаемого земледелия наблюдается в оазисах и запустевших позже районах южных областей Узбекистана. По существу, все известные оазисы Средней Азии малы; большие формировались в основном в кушанскую эпоху.

Кушанское царство, как и другие древние мировые державы Запада и Востока, не могло сохраниться на долгие столетия. Оно достигло вершины своего могущества во II в. н. э. при Канишке и Хувишке. В III в. начинается его упадок в борьбе с молодым сасанидским царством, уничтожившим бывшего могущественного соседа кушан — Парфянское царство Аршакидов. Но основная причина ослабления и гибели Кушанской империи кроется во внутренних социально-политических процессах. Историк X в. Мухаммед Джарири ат-Табари, характеризуя социально-политическую природу дехкан родовитых землевладельцев-аристократов), обладавших большой политической силой, приводит предание, будто в глубокой древности мифический царь Менучехр закрепил все селения страны за дехканами и обязал крестьян исполнять их повеления. Это похоже на историческую правду. Борьба дехканства за владение общинными землями и установление своей власти над бывшими свободными общинниками составляет целую эпоху. В новых условиях, в обстановке небывалого развития ирригации, орошаемого земледелия, ремесла, широкого распространения искусственного удобрения земли, культуры хлопчатника, высокого спроса на мировом рынке на продукты сельского хозяйства и ремесел, расцвета городов как торгово-ремесленных и культурных центров, а главное — в условиях укрепления экономического и политического положения дехканства его уже не удовлетворяют ни рабы, ни колоны. Оно отказывается от малопродуктивного рабского труда (хотя последний не исчезает окончательно, особенно в домашнем хозяйстве) и добивается подчинения себе сельских общин.

Общество, состоявшее из массы общинников, рабовладельческого дехканства и рабов, должно было уступить место другому обществу, основными антагонистическими классами которого были новое дехканство, владевшее селениями, общинными землями, и кедиверство, попавшее в личную зависимость от дехкан. В конце концов это лишило верховное правительство былого могущества, прежней командной власти. Усиливаются столкновения дехканства с поборниками старых, отживших порядков, все более напряженной становится борьба между дехканством и закабаляемым им общинным крестьянством. В этой сложной обстановке расшатываются устои рабовладельческого строя, складываются известные предпосылки для формирования в будущем нового, феодального строя.

Такова была социально-экономическая основа политического кризиса Кушанского царства, остановившего его рост и вызвавшего тенденцию к образованию мелких владений под эгидой новых кочевых политических объединений — эфталитов, союза тюркских племен.

Наивысший подъем экономики и культуры в эпоху Кушанского царства надо рассматривать как кульминационный этап развития своеобразной античной цивилизации на Востоке.

Кушанское царство сыграло большую роль в исторических судьбах населявших его владения народов. Экономическое, политическое и культурное наследие древней Бактрии времени тохаров (Греко-Бактрии) и Кушанского царства, а также дальнейшее развитие античной экономики и культуры Среднего Востока и Средней Азии составили ту основу, на которой развивалась хозяйственная, государственная и духовная жизнь народов этого района в эпоху феодализма.

[1] См. Трог Помпей, кн. XI, гл. I (ВДИ, 1955, № 1, стр. 219).
[2] С. П. Толстов, По древним дельтам Окса и Яксарта, М., 1962, стр. 22.

Summary

We view the Kushan period as one during which a distinct type of slave-owning society flourished in Central Asia. Whatever may have been the origins or ethnic affinities of the Kushans, the particular level socio-economic relations had reached at this new stage must have played an important role in the destinies of that empire. The crisis which wrecked the Graeco-Bactrian Kingdom was caused by the growing struggle of the new agricultural aristocracy (*dehkans*) for possession of the irrigated lands of the village and clan communities. The Kushan Empire proved more viable than the Graeco-Bactrian state in that respect; it succeeded in uniting the country and organising huge public irrigation works for the purpose of creating an extensive network of irrigation canals. This important historical accomplishment was dictated by the resistance of the village communities and the necessity of providing the *dehkans* with land. The powerful Kushan state succeeded in bringing it off because of the way it organised the members of the communities and the slaves for this public undertaking. As a result, the irrigation network in Central Asia assumed proportions which made it the largest irrigation system in Central Asian history up to the Soviet period.

The construction of such huge irrigation canals as the Dargom, Bulungur, Narpai and Shahrud on the Zaravshan, the main canals in Khorezm, the Salar Canal in the Tashkent Oasis and consequent appearance of the city of Tashkent itself, and also the regulation of the water economy of the Fergana Valley all go back to the time of the Kushan Empire.

К. Оразалиев (СССР, Фрунзе)

ИЗУЧЕНИЕ КУШАНСКОЙ ЭПОХИ В КИРГИЗИИ

История Кушанской империи представляет огромный научный интерес для освещения истории как народов советских республик Средней Азии, так и государств зарубежного Востока, некогда входивших в состав Кушанского царства.

Территория современной Киргизской Советской Социалистической Республики входила своими древними земледельческими оазисами в состав Кушанского царства; кочевые районы Тяньшано-Алая также граничили с ним.

Государство кушан несомненно оказывало влияние на соседние области в политическом, экономическом и культурном отношениях, в свою очередь испытывая влияние окружающих народов. В связи с этим исследование отдельных районов Кушанского царства и пограничных с ним территорий в какой-то мере поможет и изучению кушанской проблемы в целом.

В последние годы учеными киргизской Академии наук в ходе археологических работ получено большое количество новых данных как о жизни оседлых оазисов, так и о культуре кочевников кушанской эпохи. Археологические материалы совсем недавно поступили в руки исследователей и еще не получили отражения в литературе. На них мне бы и хотелось остановиться.

Киргизские археологи раскопали в Восточной Фергане целую группу поселений, оставленных населением, которое существовало в кушанский период. Раскопанные объекты разнотипны: это или отдельные укрепленные усадьбы-замки или небольшие сильно укрепленные поселки. По архитектурно-планировочным признакам и по вещественному материалу они делятся на две группы; первая относится к V—I вв. до н. э., вторая — к I—V вв. н. э.

Примером укрепленной усадьбы-замка IV—I вв. до н. э. служит Кулунчакское тепе, расположенное близ древнего города Узгена. По топографической структуре оно относится к категории памятников, получивших в литературе название «тепе с площадкой». Культурный слой памятника достигает десяти метров и содержит остатки четырех строительных горизонтов, преемственность которых дает основание утверждать, что памятник просуществовал без сколько-нибудь длительных перерывов несколько столетий. В нижнем горизонте была открыта монументальная постройка замкового типа. Выше располагалось два горизонта из построек, которые могли принадлежать состоятельным представителям тогдашнего общества. Верхний, четвертый горизонт составлял комплекс небольших смежных построек, принадлежавших, надо полагать, рядовым общинникам.

Недалеко от тепе расположено укрепленное поселение, состоявшее из жилого комплекса и двора с хозяйственными постройками. Это тоже многослойный памятник шестиметровой толщи, включающий четыре строительных горизонта. Все расчищенные остатки построек были жилыми или хозяйственными. Складские помещения — хумхана рассчитаны на хранение значительных запасов продуктов, вероятно принадлежавших земледельческой общине.

К следующему этапу истории оседлого населения кушанской Ферганы относится поселение Кызыл-Кия близ Узгена (I—V вв. н. э.). По сравнению с кулунчакским это уже довольно сложный по планировке и архитектуре населенный пункт со значительными укреплениями. Поселение геометрически правильного прямоугольного плана с сильной оборонительной линией по всему периметру. Вдоль стен размещены небольшие жилые и хозяйственные сооружения. Резкие различия наблюдаются и в вещественном материале. Керамический комплекс характеризуется иной технологией и формами. Преобладавшая в предыдущий период керамика почти полностью исчезает.

Общее изучение серии поселений на территории Киргизии кушанской эпохи показывает их количественный рост, что свидетельствует о подъеме оседлой жизни в этот период, продвижении населения в новые предгорные районы.

Ремесло приобретает черты товарного хозяйства, о чем свидетельствует, в частности, изменение в гончарном производстве. Весь комплекс материалов и наблюдений на поселениях Восточной Ферганы кушанского периода дает право говорить о том, что население проживало небольшими общинами, в основе организации которых лежали не только родственные, но и социально-экономические принципы.

Археологические памятники свидетельствуют о появлении постоянных оседлых поселений и стоянок на территории тянь-шаньских кочевников — усуней. На дне озера Иссык-Куль обнаружено большое количество керамической посуды и каменных зернотерок, относящихся хронологически к кушанской эпохе. Все это свидетельствует о постепенном переходе местных кочевых племен к оседлости.

Экспедиции Академии наук Киргизской ССР собрали обширные материалы по истории кочевых племен Ферганской и Алайской долин, Центрального Тянь-Шаня, Кетмень-Тюбинской котловины.

Материалы кочевнических памятников Киргизии при общей скудости письменных источников могут сыграть немаловажную роль при освещении вопросов этнических взаимовлияний кушан и соседних племен.

На территории Киргизии известны две группы памятников древних кочевников: погребения в обычных грунтовых ямах и катакомбные захоронения.

Погребения в грунтовых ямах принадлежат древним аборигенам Киргизии — сакам и усуням.

Сакские курганы и курганы усуней по своему характеру порой трудно отличить. В обоих типах курганов погребенные имеют европеоидные черты. Устройство могильных сооружений, погребальный обряд, керамика и другой вещественный материал имеют много общих черт; явно прослеживается их преемственность.

Отражением усилившегося внутриклассового расслоения усуньского общества является появление новой группы курганов, расположенных цепочкой. Они являются семейными, и наиболее крупные из них принадлежат знати, кочевой аристократии. Их создание требовало огромных усилий, а наличие богатого инвентаря и драгоценностей в курганах свидетельствует о принадлежности погребенных к социальным верхам общества.

Соседняя могущественная Кушанская империя, в которой существовало крайнее социальное неравенство, несомненно, в этом направлении влияла и на сако-усуньский общественный строй.

На территории Киргизской ССР раскопано большое количество катакомбных курганов (I—IV вв. н. э.).

Их обилие на территории Киргизии говорит о густой ее населенности

в последний период кушанской эпохи, об активизации здесь жизни, о широких экономических связях с соседями. В это время у кочевников Киргизии получил значительное развитие ряд ремесел (кузнечное и литейное производство), а также прикладное искусство.

На кушанскую эпоху падает освоение великого трансконтинентального пути, связавшего Среднюю Азию через Киргизию со странами Востока и Запада.

Комплексы археологических материалов свидетельствуют о тесных и непосредственных связях населения Киргизии с соседними народами Средней и Центральной Азии, с народами, входившими в состав Кушанского государства. Однако многие вопросы остаются нерешенными. В частности, ученые до сих пор не пришли к единому мнению о происхождении катакомбной культуры и ее носителей, хотя киргизские ученые склонны отнести их к усуням. Впереди еще работа по выяснению процессов формирования раннекочевнических обществ, роста социального расслоения, выявлению этнокультурных общностей, послуживших определенными звеньями этногенетических процессов современных народов Средней Азии.

История древних кочевников, их культурно-этногенетические взаимовлияния, их связи с оседлым населением еще ждут всестороннего и координированного исследования.

Summary

Recent archaeological finds in Kirghizia indicate that the nomad societies of the Kushan period were shaped by earlier local traditions plus such new elements as appeared in the wake of the cultural and economic contacts and territorial movements of different ethnic groups over Central Asia.

Broad economic and cultural ties were maintained with the powerful states adjoining, one of which was the Kushan state.

D. Faccenna (Rome, Italy)

EXCAVATIONS OF THE ITALIAN ARCHAEOLOGICAL MISSION (IsMEO) IN PAKISTAN: SOME PROBLEMS OF GANDHARAN ART AND ARCHITECTURE

The Centre for Archaeological Studies and Excavations in Asia of the Italian Institute for the Middle and Far East (IsMEO), headed by Professor G. Tucci, has worked for many years in various parts of Asia, through the Italian Archaeological Missions: in Iran, in the Sistan region since 1959, in the centres of Šahr-i Suhta, Qal'a-i nau, Qal'a-i Sam and, lastly, in the well-known site of Kuh-i Hwaga; in Afghanistan, at Gazni from 1957 on, with the excavation of the Ghaznavid palace of Mas'ud III and the Buddhist sanctuary of Tapa Sardar; in the north, at Mazar-i Sarif since 1961; in Northern Pakistan, in the Swat State, since 1955.

These selected zones have a primary importance in the overall picture of the Eurasian world. We can discern in them those links that clearly show the continual cultural osmosis that connected the Eastern and Western worlds over the centuries, always leading to a deeper and clearer understanding of their reciprocal spiritual phenomena.

Our research is being carried out simultaneously on various levels that range from the prehistoric and proto-historic to the Islamic, through the Achaemenian, Parthian, Kushan and Sassanian periods, joined in a reciprocal topographical-chronological relationship, in both a horizontal and vertical sense. This research is the expression of a coherent and logical programme that deals with historical, philological, epigraphical, religious and artistic problems, in a unitary conception of a region's culture.

But this task does not merely involve investigation; great attention is given to the complex work of restoring the various finds and then preserving them for the future in museums set up on the spot. We must thank H.H. the Wali of Swat and Dr. F.A. Khan, Director of Archaeology, Government of Pakistan, for the realisation of the Swat Museum in Saidu Sharif. Recently another museum was inaugurated in Gazni: it holds Islamic material and was set up by the Italian Mission in the Timurid Mausoleum of 'Abd al-Razaq, restored by the Mission itself.

Naturally, all the monuments brought to light are preserved by the consolidation and restoration of their structures.

At the same time, research of an anthropological and technological type is carried out, to complete the archaeological activity. The need for a complete analysis of every type of find excavated is considered essential. Tests are made on the various types of material, such as glass-paste, glass, pottery, metal, wood, stucco, paint, glues, and also on earth, seeds, etc. Research is also carried out on human and animal bones; at the same time, they are dated by the radiocarbon method. Various institutes collaborate in this aspect of the research: the Anthropological, Geochemical, Palaeontological, Botanical and Geological Institutes of the University of Rome, the Central Institute of Restoration in Rome, the Experimental Institute for Light Metals in Novara, the Art Institute of Ceramics in Faenza and the Experimental Glass Station at Murano.

Still another sector of activity involves the restoration of monuments.

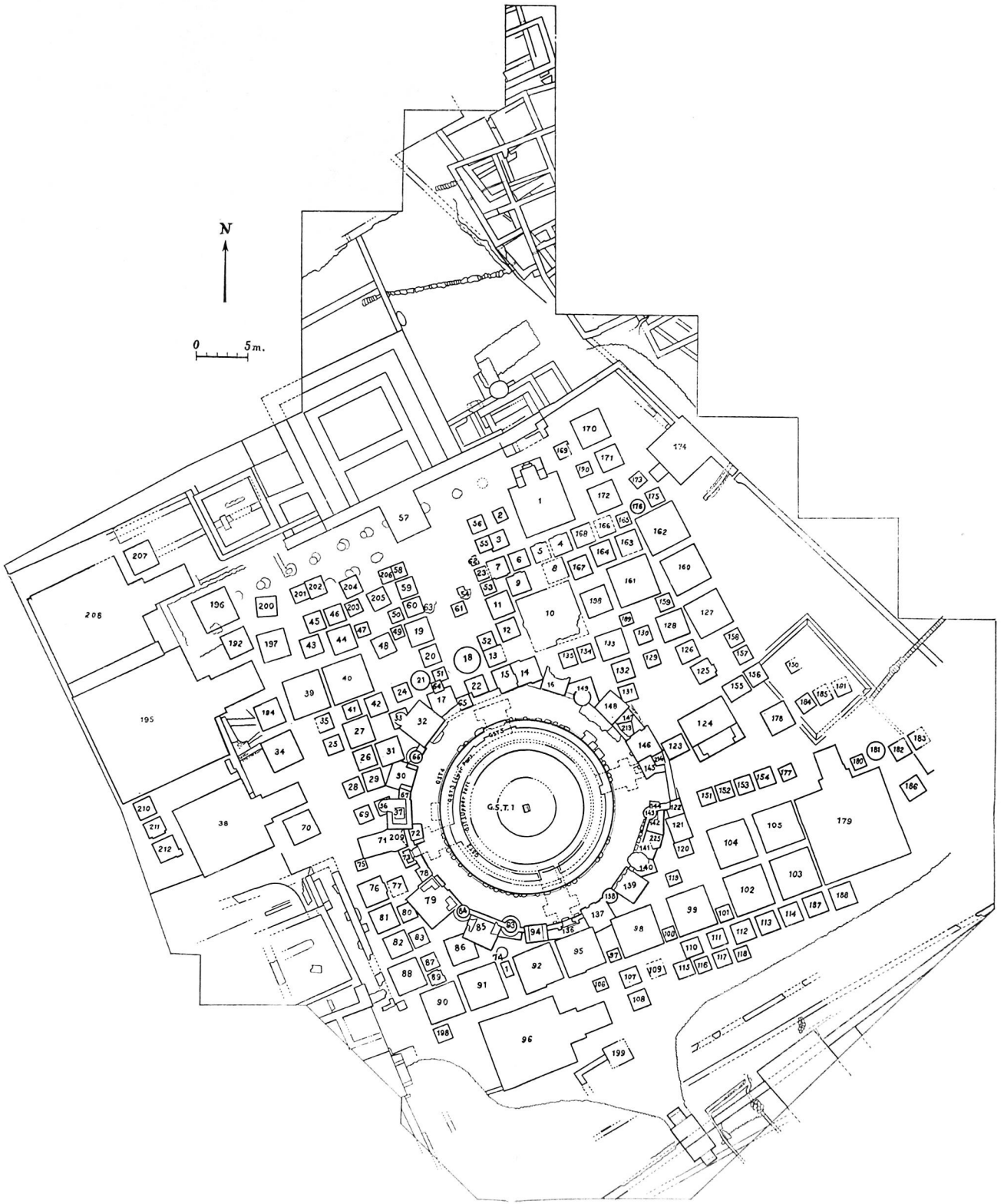

Plan of Excavated Area in Swat, Pakistan (IsMEO)

That of the Mausoleum of 'Abd al-Razaq at Gazni, mentioned above, and that of the beautiful marble mosque of Shah Jahan at Kabul, have recently been completed. The greatest effort is now concentrated on Iran, at Persepolis to be exact, where both the unbaked brick and the stone structures were in especially bad condition, and at Isfahan, in the buildings of 'Ali Qapu, Cihil Sutun and Hast Bihist.

The span of our work and study activities finds its natural fulfilment in the publication of the magazine *East and West* (EW) and of the *Reports and Memoirs (RepMem)*.

Finally, all the excavation material consigned to Italy after division, according to the agreements made with each nation, along with all the documentary, graphic, photographic and other material, is deposited and exhibited in the National Museum of Oriental Art in Rome.

The Italian Archaeological Mission's Excavations in Swat

After this summary introduction, I should like to describe, if only briefly, the sites the Italian Mission is now excavating in the Swat region; I should then like to call your attention to some of the various and interesting aspects of the excavation of the Buddhist sanctuary of Butkara.

The Swat region, one of great archaeological importance and rich in extensive ruins of settlements, monasteries, stupas and viharas, was

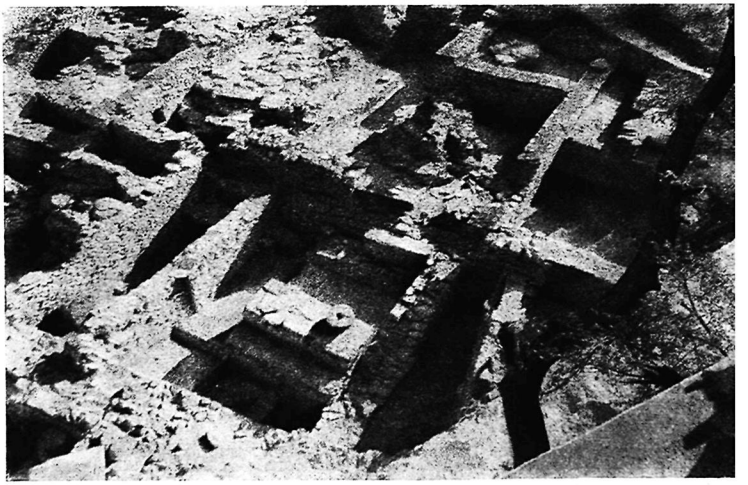

Fig. 1

first surveyed by Sir A. Stein (*On Alexander's Track to the Indus*, 1929; "An Archaeological Tour in Upper Swat and Adjacent Hill Tracks", MASI, No. 42, 1930); then certain limited areas were visited by E. Barger and Ph. Wright ("Excavations in Swat and Exploration in the Oxus Territories of Afghanistan", MASI, No. 64, 1941), who examined certain



Fig. 2

places, making trial diggings at some points, which badly damaged the monuments involved.

The complex problems were re-examined on the basis of a thorough study of the literary sources; and after an accurate survey of the terrain by Prof. Tucci, the first two excavation sites were fixed in 1955: Udigram and Butkara (EW, 1958, Tucci). In time the search was extended to other centres; year by year the chronological and cultural horizon was broadened, and problems coordinated on various lines of research, from the prehistoric epoch to the Muslim era, were viewed in a clearer light thanks to the contribution of new data and elements.

Full and highly intelligent collaboration in this task was supplied by the Archaeological Department, guided by Dr. F.A. Khan, and by the valuable support and friendship of H.H. the Ruler of Swat, Major-General Miangul Jahanzeb, and the local authorities. To all of these I wish to express, at this time, on behalf of Prof. G. Tucci and the components of the Mission, our deepest thanks, our esteem and our friendship.



Fig. 3

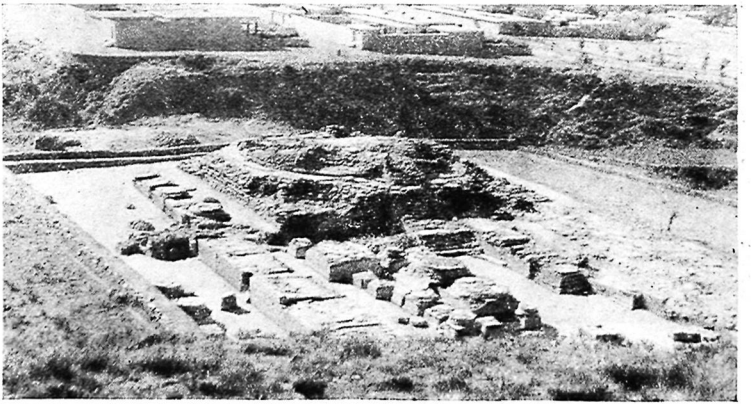

Fig. 4

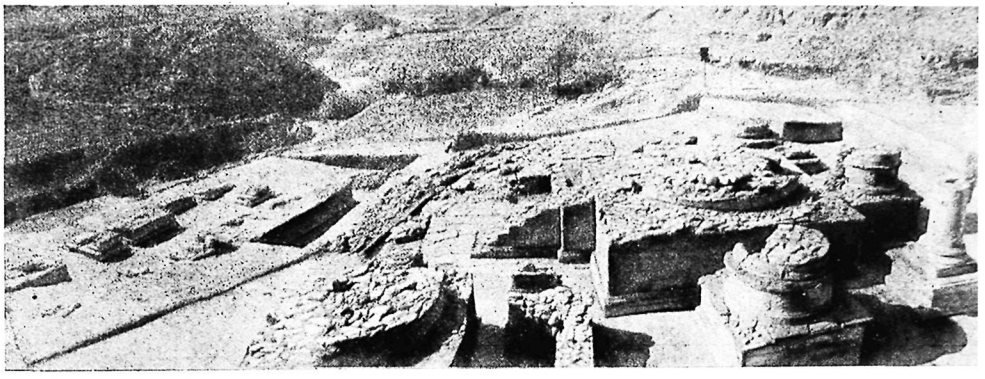

Fig. 5

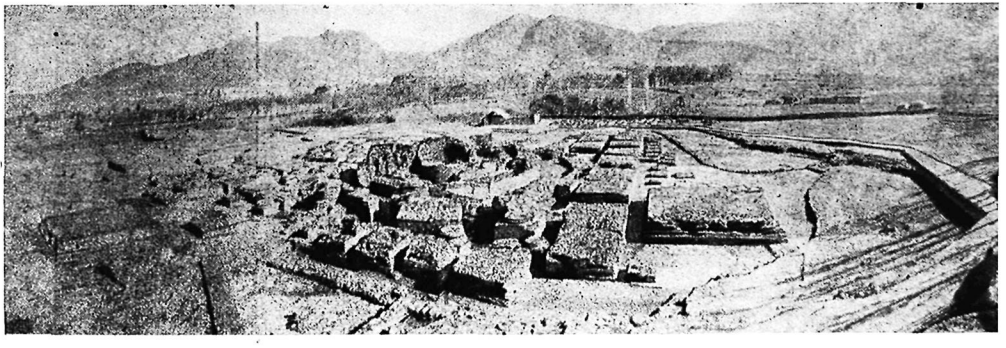

Fig. 6

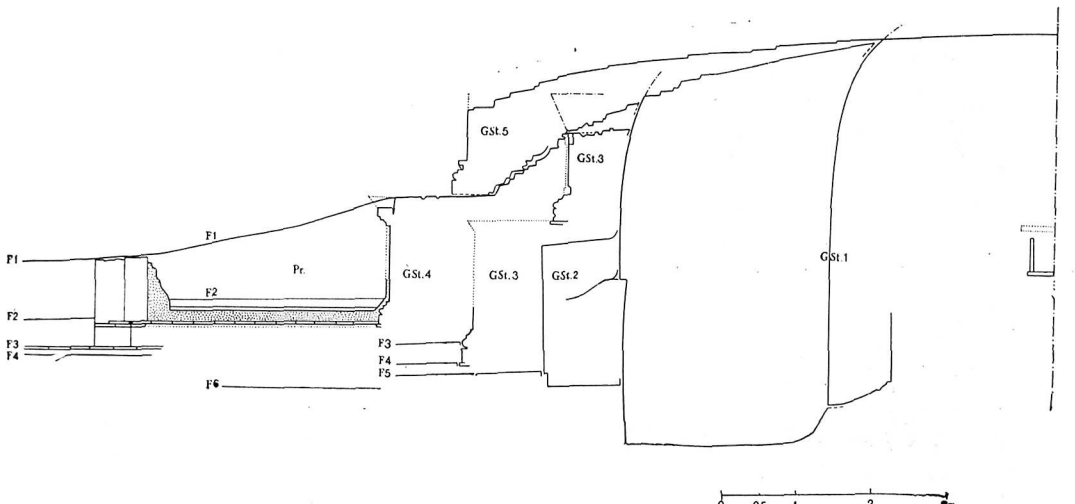
GSt.5
GSt.3
F1
F1
Pr.
GSt.4
GSt.3
GSt.2
GSt.1
F2
F2
F3
F4
F3
F4
F5
F6
0
0,5
1
2
m

Fig. 7

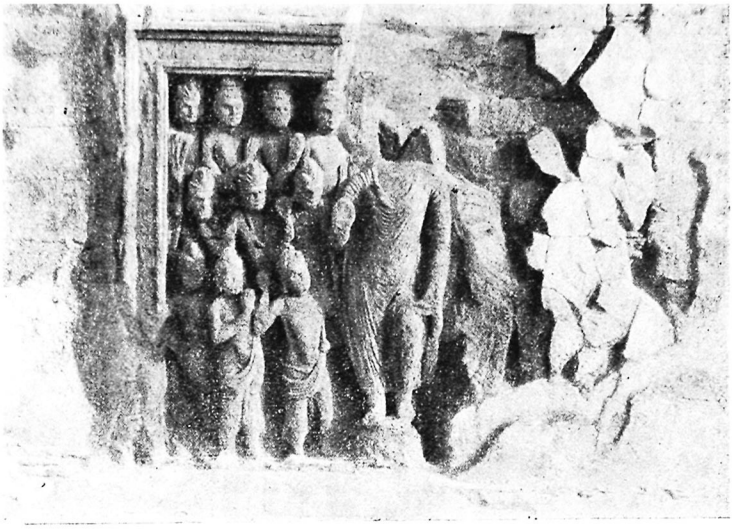

Fig. 8

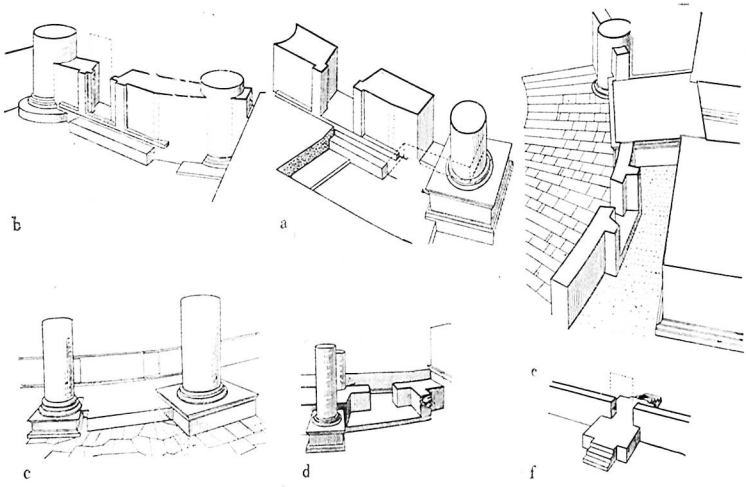

Fig. 9

The Proto-Historic Period

The graveyards localised in many parts of Swat ever since 1958, some of them quite fully explored from 1961 to 1965, such as those of Butkara II, Loebanr and Katelai, can be dated to the proto-historic period. I shall mention them briefly here, while fuller information can be found in EW of 1958 (Tucci), 1963 (Tucci, Silvi Antonini) and 1966 (Stacul).

The most common type of grave has two superimposed cavities. Both the outer part and the ground level of the graveyard are missing; the lower cavity, closed by slabs of stone, contains the burial. The funeral rite is that of inhumation, with the body flexed and resting on its side, the head towards the uphill end; or else that of semi-cremation, with the half-burned bones contained in a large jar. The burials are single, at times double. There are also examples of a tomb being used twice, with the bones of the first skeleton pushed to one side; we also find cases of secondary deposition.

The first volume examining the skeletal material, by Prof. G. Alciati of the Anthropological Institute of Rome University, has been published in the *Reports and Memoirs* series.

The furnishings are the same for both burial types: spindle-whorls, necklaces, pins, terracotta female figurines and pottery; the latter is wheel-turned, of a fine paste, red or gray in colour, with elaborate forms, some of them clearly inspired by metal-working models, and occasionally incised with geometrical motifs; there are also some box-urns.

The reciprocal connections of the superimposed tombs, frequent at Katelai, the associations and the correlation of the furnishings, enable us to distinguish three main periods in the graveyards, covering a rather broad span of time, from about the middle of the 2nd millennium to the beginning of the Buddhist period. Comparison with certain vase shapes brings to mind the material from the Iran area (for example, Tepe Hissar II-III).

The cemeteries found near Pacha in Buner (EW, 1967, Stacul) seem to be related to the last period of these graveyards with inhumation-type graves, whose walls are lined with vertical slabs, and cremation-type graves, formed of a large jar inside a stone-lined well. Other graves found in Buner, further north, near Kherai (EW, 1966, Stacul), of the type whose walls are dressed with vertical slabs, offer a crude type of pottery, hand-made on a slow wheel, a very special and apparently archaic facies.

Excavation of the cemeteries was followed by a very important fact: the individuation of some coeval settlements, such as Aligrama, Barikot and Katelai.

For the first time, the period of the graveyards has been inserted into a precise and more ample chronological context, documented by the recent excavation of the rock shelter near Ghaligai in the Swat Valley (EW, 1967, Stacul), so that a satisfactory picture of the proto-history of Swat from the middle of the 3rd millennium to the Buddhist period can be traced. The level of the cemeteries is preceded by one with brown or grey-brown pottery and bone and copper objects; then by another one with rudimentary hand-made pottery corresponding to a settlement found beneath the sacred area of Butkara, but completely distinct from it and hitherto isolated. Still further below this we find a level with pink or red pottery, often painted with horizontal black bands of a Harappian type; lastly, there is hand-made pottery along with lithic products, or the latter alone, in the deeper strata.

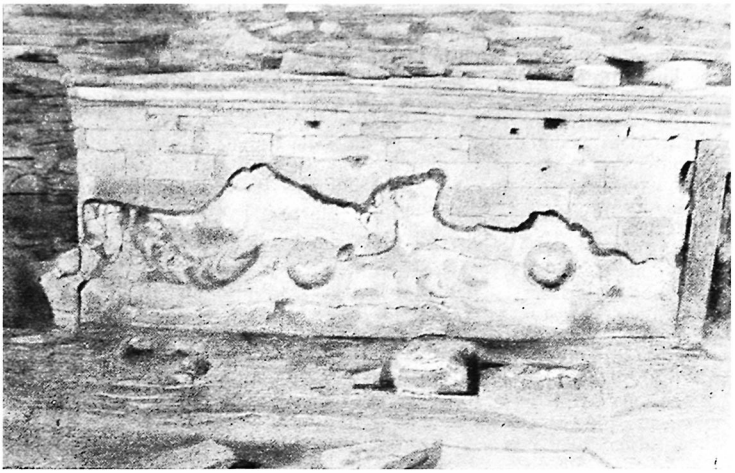

Fig. 10

Fresh sidelight on these new facies has been provided by trial diggings and regular excavations at Barikot and Loebanr III.

In this way, relations with the cultures of Central Asia, the Indus and Iran are documented in broader areas and at various moments.

The rock carvings of Gogdara (*RepMem*, I, 1958, Gullini), still not well-located chronologically, fit into the context of these levels.

The level of the graveyards has recently (1964-1966) been localised even further south near Tana and in Dir (Timargarha and Balambat) by the excavations of the Department of Archaeology, University of Peshawar (*Ancient Pakistan*, III, 1967, A.H. Dani, F.A. Durrani).

In the last months, other areas with material of a cemetery type have been identified by Stacul in the nothernmost zone of Swat, in the district of Kalam, and in Chitral. This discovery is exteremely important thanks to the picture of Central Asian—Swat—Indus valley relations, that this data helps to define.

The Historic Period:
The Urban Settlements

The urban settlements of Gogdara, Udigram "Bazar" and Udigram Castle (*RepMem*, I, 1958, Gullini), of Butkara I (*RepMem*, I, 1958; *Guide*, 1964, Faccenna), and of Barama (EW, 1964-1965, Faccenna), can be dated to the following age; they all show many signs of destruction and reconstruction that have greatly raised their levels.

While Gogdara, whose original plan seems to go much further back (12th-11th centuries B.C.), stems from the Parthian epoch, the centre of Udigram "Bazar" (Udigram is the Ora mentioned by Arrian) starts in the 4th-3rd centuries B.C.; it lasts to the time of the Sassanian domination through its seven main re-building levels that correspond to the phases

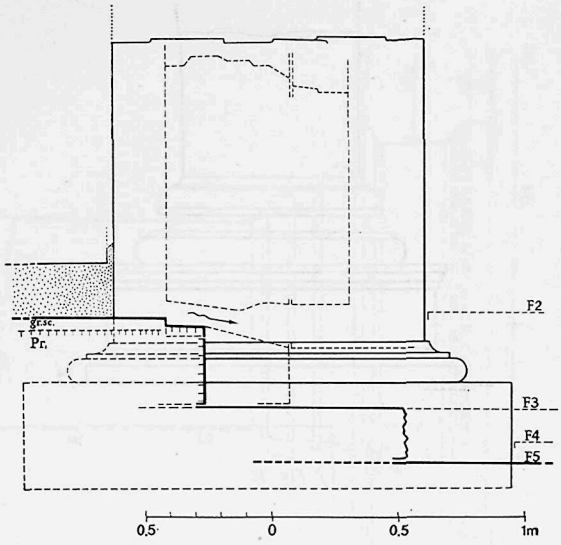

Fig. 11

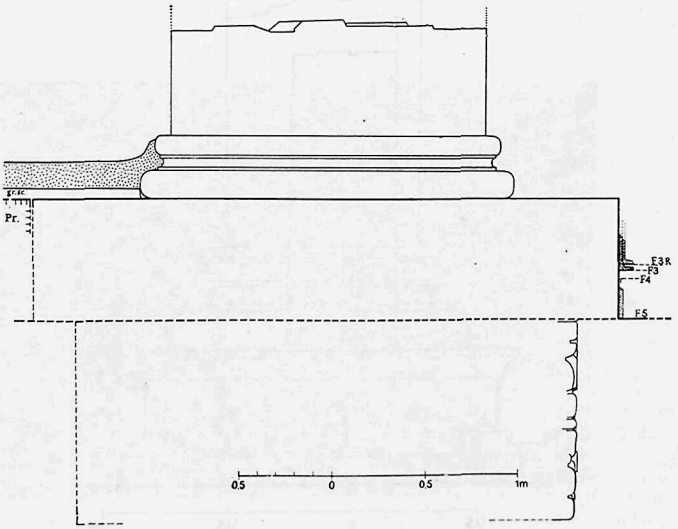

Fig. 12

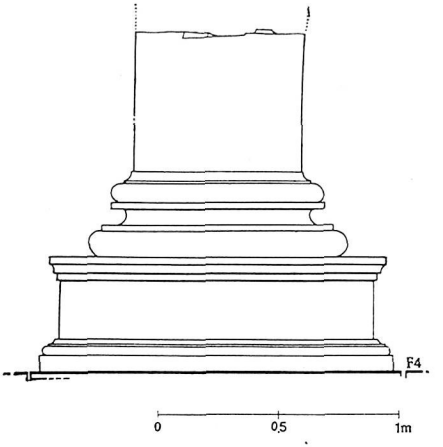

Fig. 13

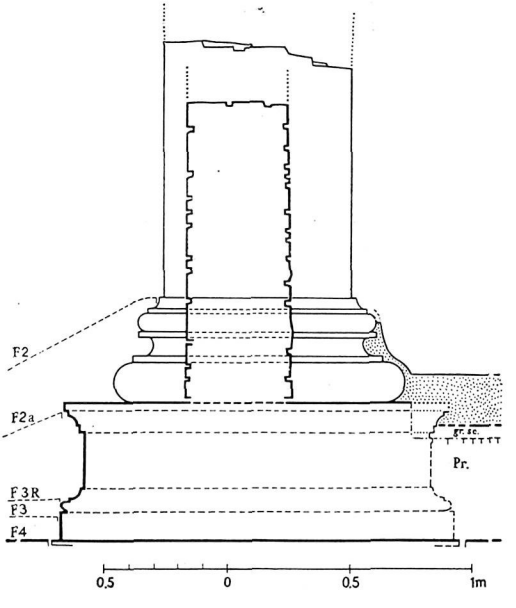

Fig. 14



Fig. 15

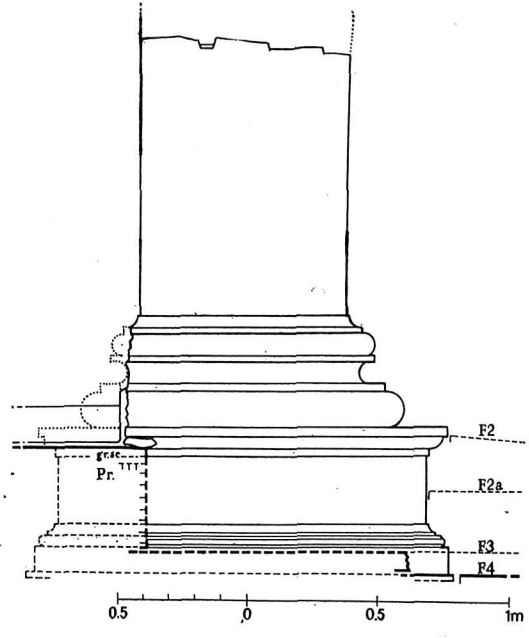

Fig. 16

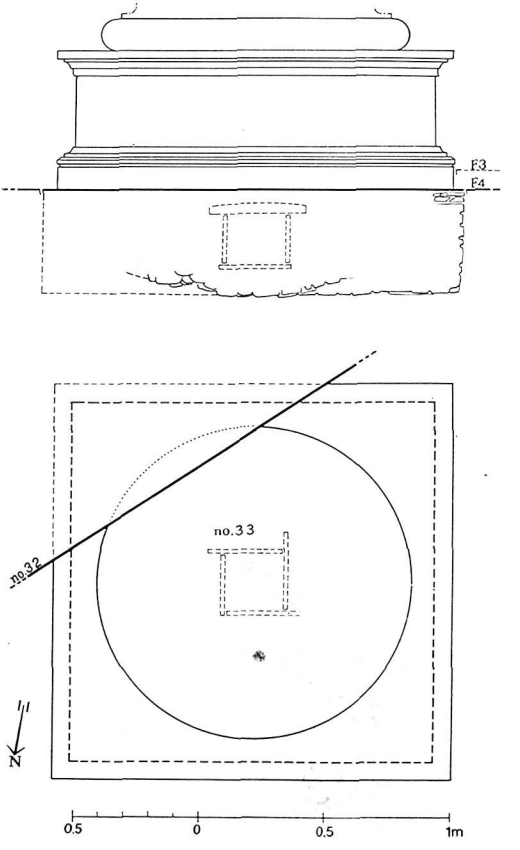

Fig. 17

of the rule of the Indo-Parthian, Indo-Greek and Kushan dynasties. Blocks of buildings separated by streets can be distinguished in this urban settlement, along with the various internal elements that form them: the courtyard with a basin for water, cylindrical column foundations, wells, canals, pavements, benches, pits, etc.

The difficult living conditions and, above all, the insecure zone must have forced the population to withdraw to the flanks of the mountain that rises at the end of the valley. The "Castle" stands on one of its spurs; its high sustaining walls have semicircular reinforcements, and a characteristic monumental stairway leads up to it. The Castle, once a small nucleus, was gradually enlarged and renovated through complex reconstructions, from an age that may go back to the Indo-Greek period, down to the time when it took on its present turreted appearance (perhaps in the 5th century A.D.) and later to the 11th century, when it was conquered by Mahmud of Gazni.

The other two centres, Butkara I and Barama, face one another on the banks of the Jambil River in the valley of the same name.

The settlement of Barama extends over two platforms that look down on the valley below; they are divided by a hollow, and the larger, in the complexity of the superimposed layers that come down to the 7th-8th centuries A. D., includes constructions of exceptional size in the oldest phases; these are surrounded by a large sustaining and defensive wall with a square ground-plan.

The other settlement, Butkara I, follows the rhythm of construction noted in the adjoining Sacred Precinct. It is divided from this, first by a long N.-S. wall, then by the wall of the Sacred Precinct and by empty zones. The habitations cover a large area to the west, along the junction of the Jambil and Saidu valleys; along the mountain slopes they are sursounded by cult areas (among them Butkara II, Saidu Sharif I, under excavation, and Katelai). To the east, a rock carving with the image of Avalokitesvara marks the route that goes up the Jambil valley, meets other Buddhist sanctuaries (among them that of Panr) with stupas, stelae and rock reliefs, and reaches the Gokand Pass, and with it the Buner and Indus regions, without difficulty. According to Prof. Tucci, this centre can probably be identified — on the basis of a re-examination of the Chinese sources and a survey of the terrain — as the capital of the region, Meng-chie li, mentioned by Hsüan Tsang (629-645 A.D.) and localised elsewhere, near Mangalor, by Foucher, Chavannes and Stein.



Fig. 18

In order to realise an archaeological map of the region, the excavations under way in these settlements are accompanied by a survey of all the other settlements: some are very well preserved in elevation too, like the group of characteristic tower-houses at Landakai.

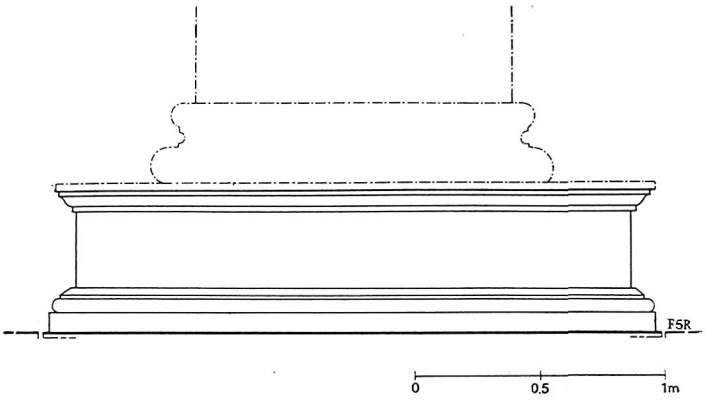

Fig. 19

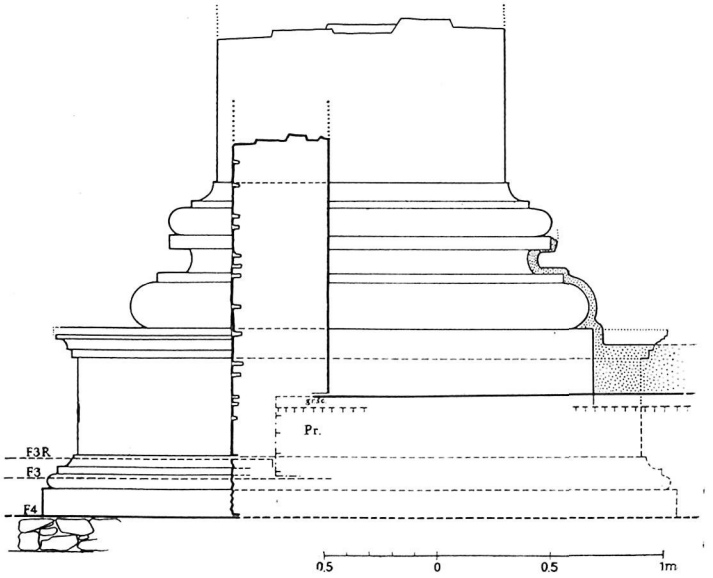

Fig. 20

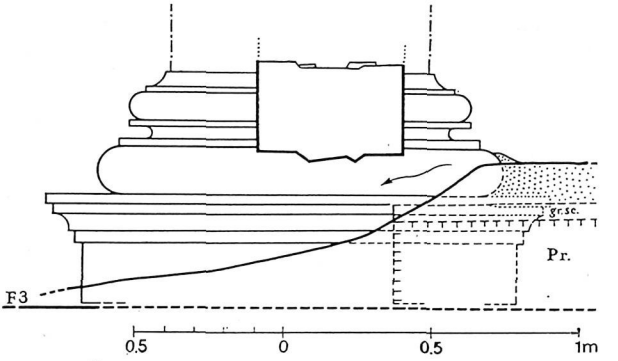

Fig. 21

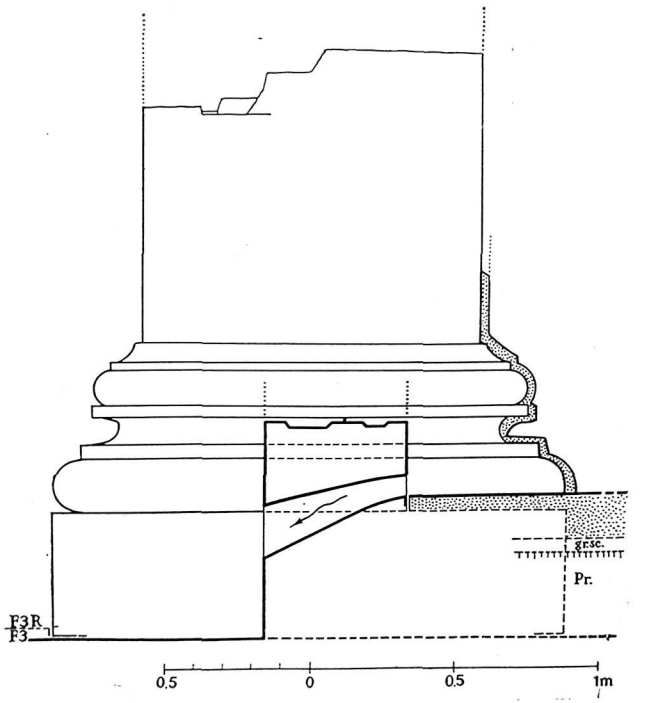

Fig. 22

The excavation of certain sanctuaries has been undertaken in relation to our knowledge of sacred Buddhist architecture and Gandharan art: in order of time, those of Butkara I, Panr and Saidu Sharif (*RepMem*, 1958; *Guide*, 1964, Faccenna). At the same time there is a survey and architectural study of the stupas, viharas and sangharamas that are still standing; these surveys and studies proceed systematically, centre by centre, and I strongly hope they will eventually cover the entire Gandhara region, completing this basic direct documentation with the collection and study of representations of these buildings on reliefs and, in reduced size, in the shape of caskets.

Elements useful for understanding the building techniques and architecture of these monuments and their components have emerged from these excavations.

In the Saidu Sharif area, cut into the schist flank of the mountain, the main stupa whose steps lie on its N. side, has an aligned series of constructions—viharas, stupas and columns—beside it and in front of it. There are four columns placed symmetrically beside the stairway: the one on the right is enclosed in a later monument; others may have stood on the square storey of the main stupa, since the pieces of the two columns of the "Persepolitan" type which have fallen sideways must have belonged to them. We hope to dedicate the next campaign to the anastilosis of one of these columns. Some monuments here are of an unusual type. The scheme is that of a vihara, but the cell does not exist; the body is a block of masonry standing on a pedestal. Inside the dome lies the reliquary-recess, containing a vase with burnt bones.

At Panr, set in a recess of the Jambil Valley, the area is spread out on two terraces, cut into the clay sides of the hill. The upper terrace has a sustaining wall; both terraces are paved with schist slabs. The complex on the lower terrace has its main axis on an E.W. orientation, with a larger stupa, whose steps face W., and other monuments lined up around it. The orientation is related to the entrance to the terrace and to the connection with the upper terrace. The main stupa, whose steps face S., marks the centre of the latter: around this stupa there are other constructions, symmetrically placed, and two columns stand in the area behind it.

Valuable data for the reconstruction of the chattravali has been collected here, among other things; it refers to the elements that make up the single discs and to their series. Their architectural reality clarifies certain elements that at the time appear in more or less simplified form in representations of stupas in reliefs or on caskets. The disc is supported by a smaller one; below it there is a cylindrical element that keeps it apart from the disc beneath. When this divider is of green schist, its capital is of the same stone and is decorated with acanthus leaves; otherwise the decoration is replaced by painted stucco that covers the entire surface. The discs were also supported by vertical elements set along the perimeter, while small stone or wooden (not metal) dowels, at times piercing through, fix the elements to the centre, along with other peripheral dowels set in to prevent partial rotating movements. There is thus a whole technique with dowels and other devices, aimed at composing that pile of elements that rises above the top of the stupa; this is necessary on a monument highly subject to atmospheric agents, and in an earthquake zone as well. To all this can be added the problem of the size of the disc; when this is excessive, the solution is offered by bringing the segments

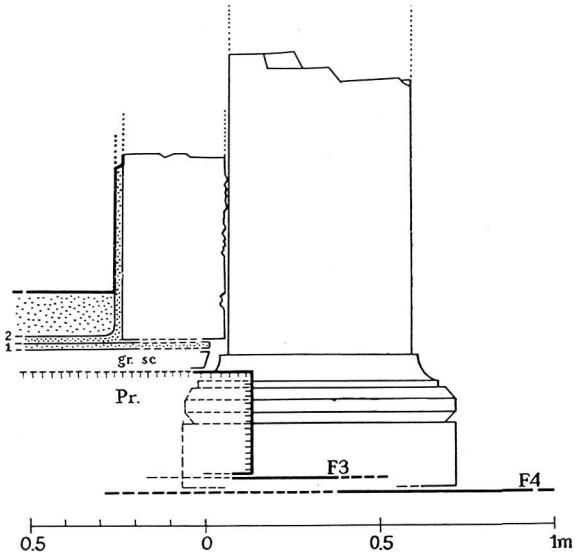

Fig. 23

of the circle closer together. These segments have incised marks next to holes made in pairs near the inside edges, holes which were used in tying the various parts together during the construction of the edifice.

The decorative sculpture, both architectural and figurative, from these two areas is exceptional in quantity and quality. The material is almost always green schist, typical of the Swat production. The execution, even if carried out by diverse artists in different styles, is usually accurate, enriched by colour (blue, red and green) and by gilding, of which there are many traces. They are products of high-level artisanry, and show a marked artistic sensibility.

The Sacred Precinct of Butkara

The Sacred Precinct of Butkara is the most important in every way. It lies on flat ground, probably at the eastern end of the inhabited area, to which it must have been linked by a western gate (not excavated, and behind stupas 38, 195 and 208), and another to the south. It is an irregularly square enclosure (75×80 m.), paved with slabs of schist; the main stupa stands in the middle; around it are crowded 227 monuments, stupas, viharas and columns. On the north side stands a Great Building, the steps of which face south, and there is a series of rooms and viharas on the sides. Its present aspect obviously results from a long existence, full of continual destruction and reconstruction, connected with changes in planimetry. During these events the enclosure wall took shape, completing what had been the back wall of a portico to the north later

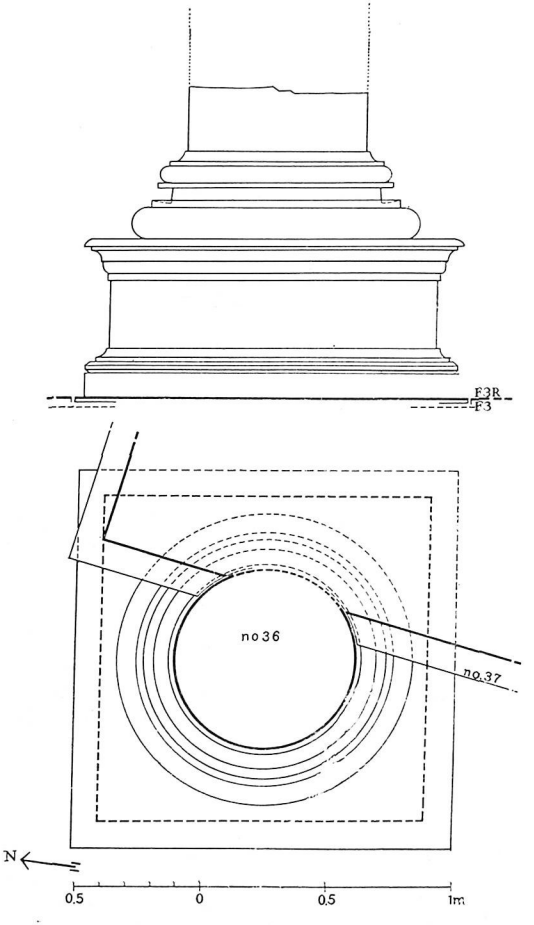

Fig. 24

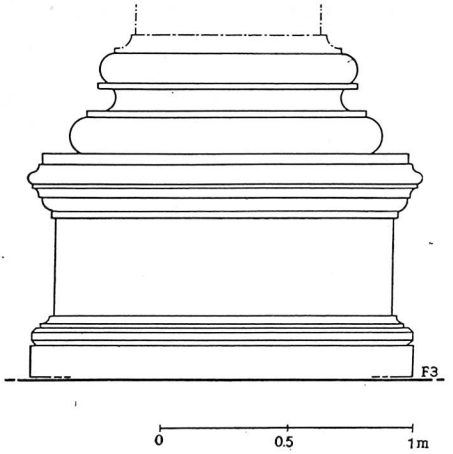

Fig. 25

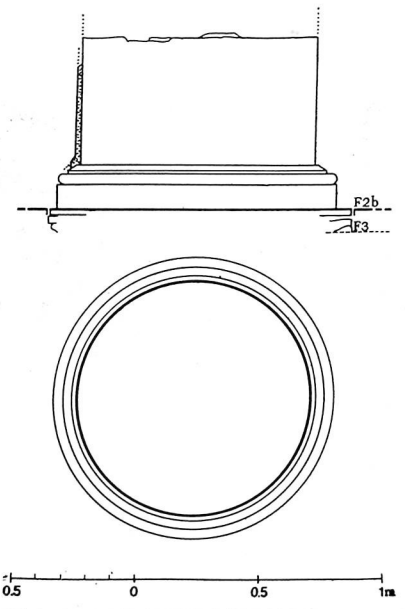

Fig. 26



Fig 27

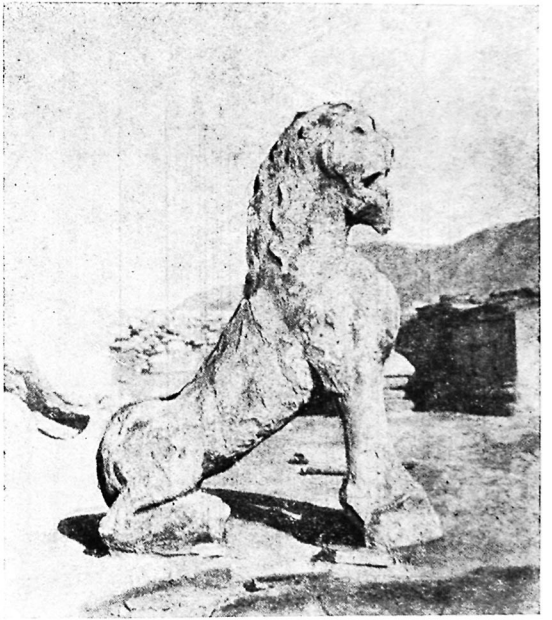

Fig. 28

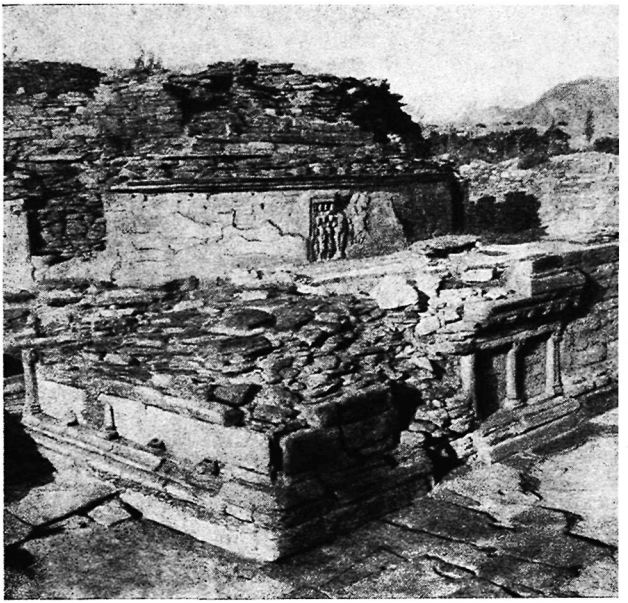

Fig. 29

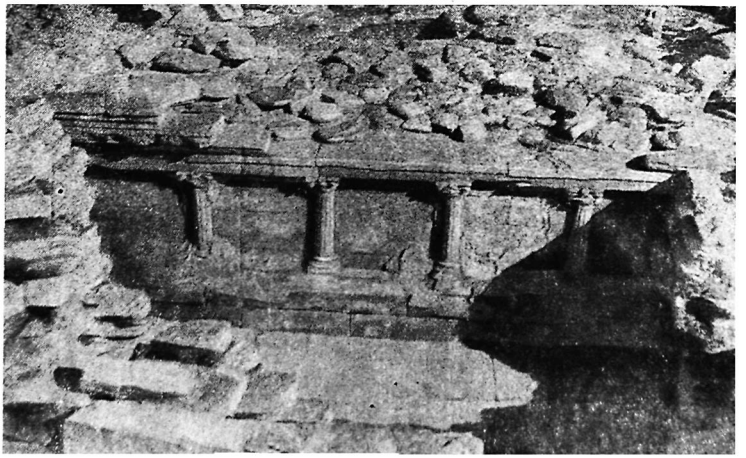

Fig. 30

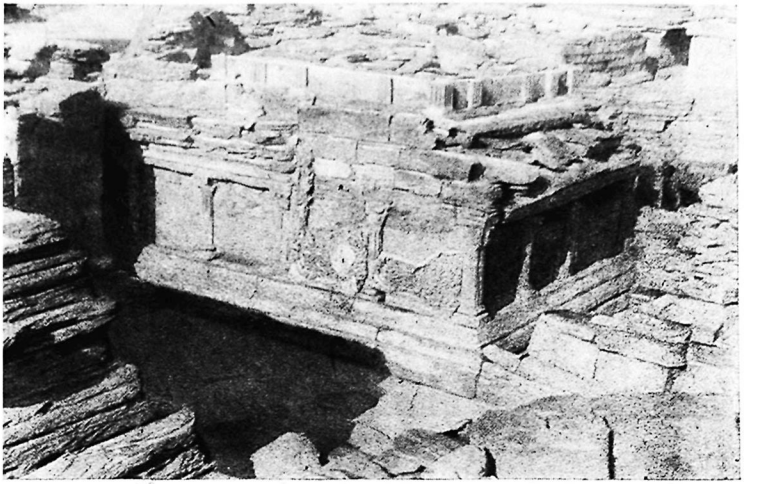

Fig. 31

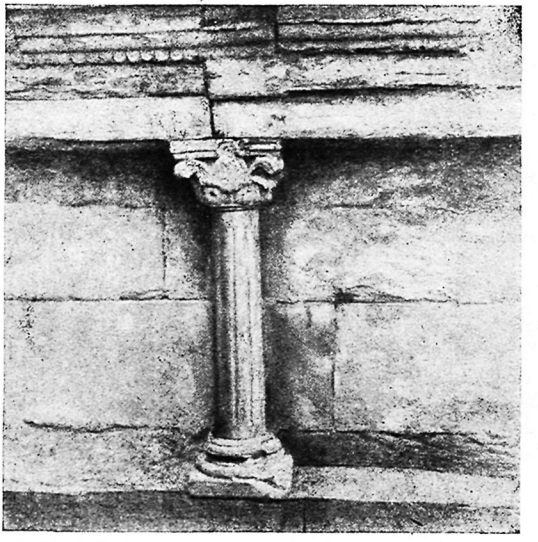

Fig. 32



Fig. 33

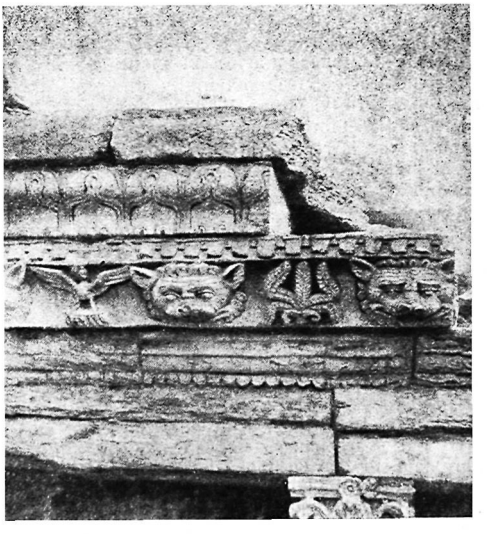

Fig. 34

destroyed, and linking together the fronts of various buildings to the west.

The sanctuary's life can be contained within a span of time that goes from the 3rd century B.C. to the 8th century A.D. On the basis of Prof. Tucci's new localisation of the capital, Meng-chie li, in this settlement, the sanctuary can be identified as the sanctuary of T'o-lo, mentioned by Sung Yün (A.D. 518-522) and considered the largest and richest in the region.

The Great Stupa

I should very much like to illustrate the Great Stupa for you at this point, under various aspects of exceptional importance for the history of this type of monument and for Buddhist architecture in general. It has a circular plan and is surrounded by an ambulacrum that is raised above the surrounding area. When we enter the ambulacrum, we see to the W. as in section, five reconstructions that mark its history. Bit by bit, the other stupas were added, enclosing the earlier ones, while the reliquary-recess, contained in the oldest one, always served as the centre of an ideal continuity of faith. Thus the architectural importance of the monument increased its religious importance in a fixed succession of forms and technique.

The Great Stupa was originally made up (G.St. 1) of a large dome (diam. at base, 11.44 m.; maximum height preserved, 4.70 m.), built of long parallelepiped blocks of black schist, perfectly joined and then plastered. It encloses a cylindrical construction of pebbles and flakes, narrowed at the top, which serves as the capsule for the reliquary-recess, inserted into the compact nucleus of pebbles at the level of the base of the dome. The latter rests on a cylindrical foundation basement, sunk into the sandy ground and protruding from a mound of stones. The building technique of the nucleus consists of rectilinear radial fronts filled from behind, permitting simultaneous work on many points; it brings to mind—even if structurally and functionally different—the radial walls we find in the Dharmarajika stupa at Taxila and in other monuments. Then, too, there are planes for settling at different levels.

In GSt. 2 the mound is replaced by a cylindrical ring (diam., 13.44 m.; maximum height preserved, 1.60 m.) linked with the dome. This ring is made of schist blocks; later four niches at the four cardinal points were opened in it. Two of these, the E. and W. ones, were later closed up, while two building additions were made to the S. one: a first, smaller one, podium-shaped, and a second, larger one that encloses the first. Some of the various layers of plaster show traces of red colour. The outer cavity of the cylinder, whose heavy pebble fill presses on the base of the ring, is interesting in concept. On it lies the floor.

A new reconstruction (GSt. 3), that encloses the earlier one, transforms the simple shape of the monument (cylinder and dome) into a more complex one with two round superimposed storeys; the upper is slightly set back in regard to the lower (with diams. of 15.18 m. and 12.84 m.), and a new dome was set on them. Now only the lower part remains. The building material is soap-stone, a delicate stone cut into parallelepiped blocks that are laid very accurately. Base mouldings are visible (those of the cornice are missing, but undoubtedly existed) with plinth, torus and cavetto; these had already made their appearance in the last stage of the earlier stupa. At a certain point the wall of the upper storey is marked off by pilasters of green schist. Traces of pink colour and



Fig. 35

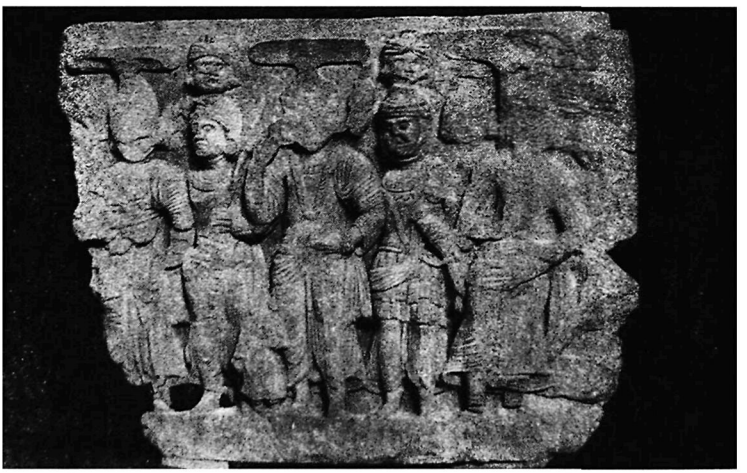

Fig. 36



Fig. 37

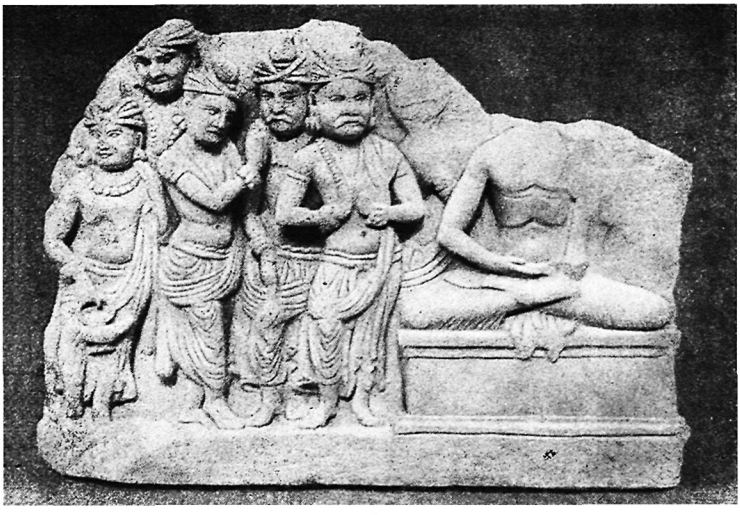

Fig. 38



Fig. 39



Fig. 40



Fig. 41



Fig. 42

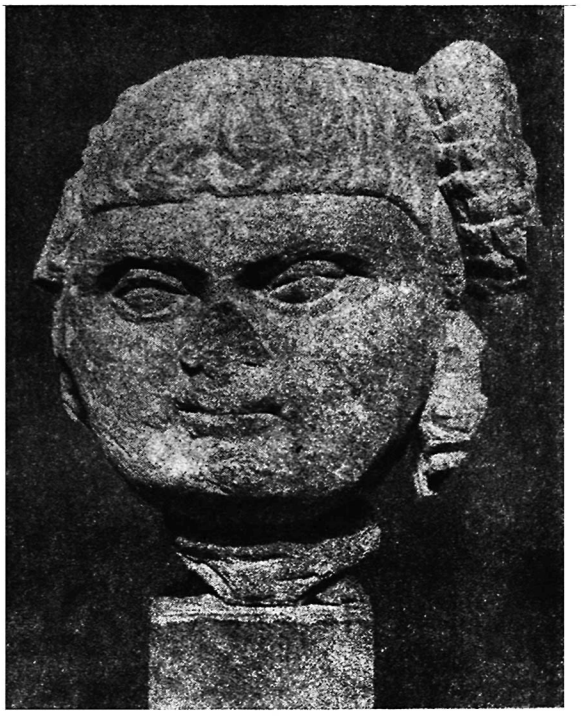

Fig. 43



Fig. 44

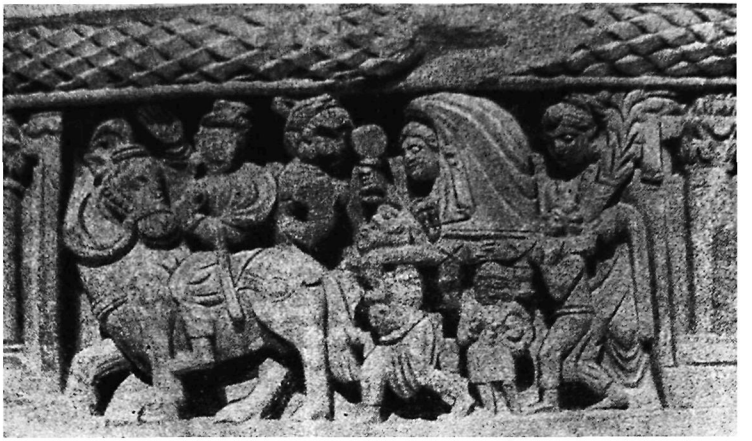

Fig. 45



Fig. 46

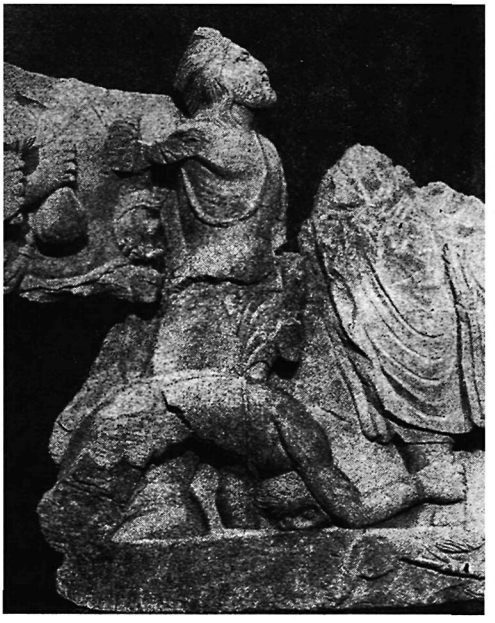

Fig. 47



Fig. 48

a straight garland decoration are preserved in the many coats of plaster. At the four cardinal points, the lower storey had stairways whose foundations are visible along with some rare slabs, beneath the ambulacrum of the later construction of GSt. 4. The surrounding floor (F 4 and F 3) is made of slabs of black schist, which can now be seen laid bare over most of the Sacred Precinct.

This stupa marks a decisive point in the evolution of the building technique and architectural conception of this type of monument, since it clearly shows, in its thoroughly planned structure, a concept that will be followed afterwards. It closely resembles the Dharmarajika stupa at Taxila and the stupa at Manikyala near Rawalpindi; the stupa at Jamal Garhi also has a circular ground-plan.

Enlarged once again (GSt. 4), the stupa is still made up of two round superimposed storeys; only the lower one (diam., 17.52 m.; max. h. preserved, 1.43 m.) is preserved. It is of soap-stone and has no steps; it is encircled by an ambulacrum, raised above the level of the Sacred Precinct. There were originally 16 niches in the wall: two of these were lost when the wall was renewed with slabs of schist on the west portion, while the others are all visible wholly or in part, under successive coats of plaster, concealed by the bases laid for stucco statues or by sculptures—or else altered in appearance by having been made narrower, or even closed altogether. In them were inserted large panels of green schist with representations from the Buddha's life; in the N. niche there remains half of a relief with the Buddha standing on a lotus flower; there are also three rows of worshipping divinities dressed in paridhana and uttariya. Behind each panel there is a reliquary-recess; this placing on the perimeter is unusual in a stupa. These recesses contained many objects (beads of glass-paste or pietra dura, rings, fragments of crystal, gold bracteae, miniature reliquaries of silver or rock-crystal and scraps of coral) and coins (about 107 in all).

The ambulacrum ring, whose pavement was first made of slabs of black schist (phase 1) and then of slabs of green schist with bands of glass-paste (phase 2) corresponding to the cardinal points, shows some projections, on which the jambs of gates were placed (phase 3): the South Gate, between vihara 137 and column 93; the West Gate, between columns 209 and 78, and enclosed in vihara 73; the North Gate, between stupa 17 and pillar 68 to the west, and stupa 14 and pillar 65 (replaced by stupa 15) to the east, with a continuous sloping floor; the East Gate, between columns 143 and 214 (replaced by vihara 146), whose sloping floor is bounded by two wings (Nos. 144 and 145), that enclose the entrance. The South, West and North Gates are then closed and blocked (phase 4) by stupas and viharas; only the East Gate remains open, concentrating the functionality of the Sacred Precinct in the eastern part of the area in the last period. This phenomenon controls the orientation of the new constructions connected with the road used for entering the pradaksinapatha. In the ambulacrum, on the rim of which monuments had accumulated radially with the passing of time, one next to the other, the enclosure wall that had formed and the wall of the stupa were both covered with many coats of plaster; the pavement, too, is formed of layers of stucco, 15 in all.

On the plaster of the stupa a gifted painter freely traced out a winding red and black garland that stretches along the entire perimeter, with red lotus flowers opening above and below the curves. Scenes with figures must have appeared at some points.

As time passed, many stucco statues were erected in the ambulacrum;



Fig. 49

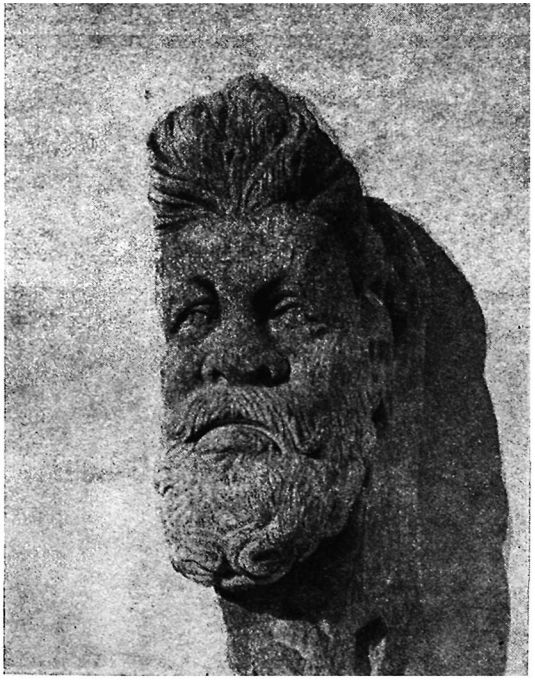

Fig. 50



Fig. 51



Fig. 52

some are fairly well preserved, others have only the bases left, some round and others square; still others show a lotus-leaf decoration in relief, while a painted spiral decoration is also evident. These statues stand against the wall-plaster and rest on the stucco pavement. Since their formation is closely linked to both these elements, they get from them a definite systematisation in a series that has developed in time. They form definite groups and take on precision in both technique and style. The importance of these facts need hardly be stressed; they give us secure data about the correlated evolution of the technical means and stylistic expression, contained within relative and absolute chronological limits, for a particular type of production: stucco sculpture, which has been highly controversial as to its origin, development and dating. Within fixed limits, that is about the 6th century, we see a naturalistic current evolve, taking on special characteristics that go from freer forms to more schematic ones; then a decidedly abstract and linear current appears.

Lastly, there is a strong decline (phase 6) leading to the collapse of the stupa and the monuments of the entire Sacred Precinct.

A final recovery is marked by the construction of GSt. 5 on the mound of the earlier stupas, in an area almost devoid of buildings. It, too, is round (diam., 15.60 m.), with only the very bottom preserved, in deformed stretches; its structure is simplified, and the construction technique is very poor, with walls of schist slabs and flakes.

The sanctuary's life ends with this stupa. In complete decline, it may either have been abandoned, or else have wholly or partially collapsed; around it there spread the humus layer that sealed it off forever, as the Muslims of Mahmud of Gazni came in successive waves, in the 11th century.

The dating of the periods and phases is essentially based on the coins found, as far as the validity of using coins for chronological ascertainment permits; this validity is purely relative, but present here, supported by both concomitant elements and by a satisfactory statistical quantity. The construction of GSt. 1 can be dated to the 3rd century B.C. (coin from the time of Gandragupta Maurya, *Journal of the Royal Asiatic Society of Bengal, Letters,* vol. III, 1937, No. 2; *Numismatic Number,* pls. 9 and 10, especially pl. 9, No. 5). As for GSt. 2, we have a reference for its final phase about the end of the 2nd century B.C. and beginning of the 1st century B.C., with a coin of Menander (IMC, V, 10) found between the 1st and 2nd projections of the south niche; its construction lies between this period and that of GSt. 1.

GSt. 3 can be assigned to the end of the 1st century B.C.-beginning of the 1st century A.D., on the basis of the coin of Azes I (Smith, pl. VIII, 15, p. 46, type 8; with Demeter-Zeus), found in the relic-casket of column 135, which is contemporary.

Our main information about the foundation of GSt. 4 comes from the coins found in the reliquary-recesses placed behind the panels. They belong to various periods: Indo-Greek, Indo-Scythian, Indo-Parthian and Kushan, and fall within the limits of time imposed, on the one hand, by the coins of Amoghabhuti and of Apollodotus II, and on the other, by the coins of Hormizd II (A.D. 303-309). The coins of Hormizd II are the *terminus post quem* for the foundation of GSt. 4, which can thus be dated to about the 1st half of the 4th century A.D. The dating of the later green schist flooring (phase 2) is assured by the coins found between the cracks and below one of the slabs, the latest of them datable to the end of the 4th century, or more likely, to the 5th century. The construction of the



Fig. 53

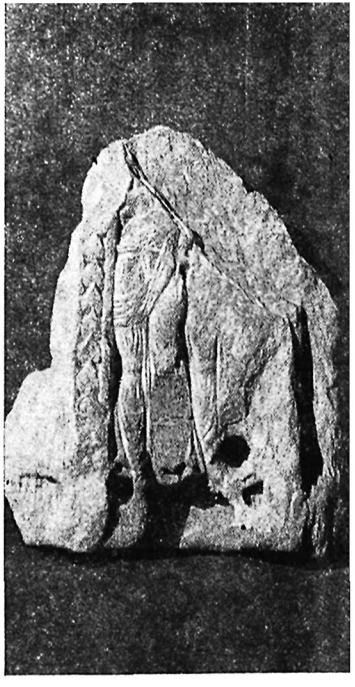

Fig. 54



Fig. 55



Fig. 56



Fig. 57

gates (phase 3) and their closure (phase 4) should be dated to the 5th century on the basis of a Kidarite coin found in the reliquary of stupa 186, whose pavement is precisely correlated with this last phase. The latest coin found in the layer of collapse of the monuments of the Sacred Precinct is of Husraw II (591-628); it supplies us with the *terminus post quem* of the destruction (phase 7) of the GSt. and the monuments of the Sacred Precinct: that is, about the 7th century. The formation of the painted plaster, earth and stucco pavements, and stucco statues, with their technical-stylistic evolution (phases 5 and 6), lies within the intermediate lapse of time (6th century and probably part of the 7th century).

For this period, we can also avail ourselves of the testimony of Chinese pilgrims, particularly that of Sung-Yün (518-522)—who wrote at length on the splendour and richness of the monasteries—and that of Hsüan Tsang (629-645), who visited the region, already in his days mostly abandoned. The narrative of Sung-Yün probably relates to the fourth phase, when the sanctuary was at the peak of its magnificence, and when the GSt. even though closed internally, nevertheless must have been a splendid sight, with its stucco pavements, its painted plaster, and



Fig. 58



Fig. 60



Fig. 59



Fig. 61



Fig. 62



Fig. 63

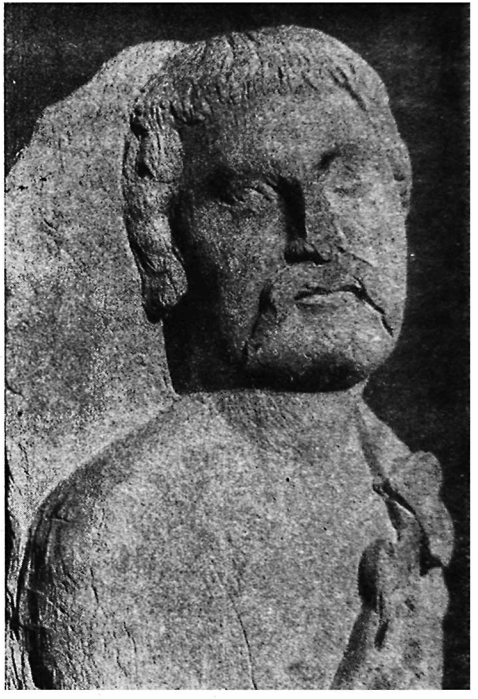

Fig. 64

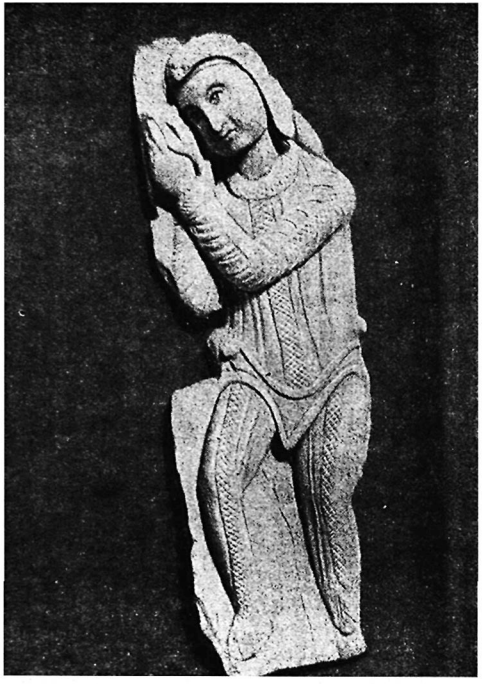

Fig. 65



Fig. 66

its numerous gilt statues (phase 5); the second writer seems to refer more to the phase of decay (phase 6).

GSt. 5 can be dated by a Kidarite coin and an Umayyad one (62-70 A.H.), that is to the 7th-8th century; its existence ended with the arrival of Mahmud of Gazni.

We have given a general outline of the history of the Great Stupa in the five periods that saw it renewed and transformed in a continual process of enlargement.

This process is frequent in Indian monuments (Sarnath, Nalanda) and is also evident in the Gandhara region, as in Afghanistan (mentioned by Masson), at Hadda (in Barthoux's excavations) and elsewhere, in more or less reduced or partial forms, mainly in the stupa of Chatpat (unfortunately, almost completely destroyed by now). However, not one of these monuments has the complexity and grandeur of the Great Stupa of Butkara, which, with the evidence of its successive reconstructions, shows us an evolution of building techniques and architectural forms that can be chronologically established with sufficient security.

It thus forms an essential point of reference for the examination of the other monuments in their various aspects, at least in reference to this region.

In studying the monuments that surround the Great Stupa in the Sacred Precinct of Butkara, we have been able to place them in the periods that follow one another as determined by the reconstruction of the Great Stupa, on the basis of the stratigraphic correlation and the floors. In this way the picture has been enlarged by the insertion of other types of monuments, just as our understanding of their technical and architectural evolution has also been deepened.

I should now like to discuss a particular type of monument: the column.

The Column

In relation to their function, columns can be grouped into three classes for convenience: the column (or rather, semi-column), placed against the walls of the monuments with a purely decorative function; the bearing column, inserted into the structure of the building; lastly, the isolated column, that is the lat: these classes can therefore be distinguished by the function of the architectural element, but must necessarily be reciprocally connected in their form. I wish to concentrate here on the third class, the isolated column.

Into the framework of our knowledge of the column in general, we can insert the columns of Asoka and those at Pataliputra; the columns of the temple of Jandial at Taxila and of other buildings (at Shah-Dheri) known from Cunningham's reports; the columns in the Gandhara region that can be reconstructed from the bases and capitals preserved (especially at Jamal-Garhi), the column elements found in the Soviet excavations, those found by the Japanese Mission in Afghanistan and, finally, those of the French Archaeological Mission at Ai-Hanum. From the research I have undertaken on this subject, I should like to present here the documents from the excavation of the Buddhist sanctuaries of Swat, Panr and Saidu, but mainly from that of Butkara.

At Butkara the columns are arranged in a circle around the Great Stupa. Let us examine their position and type as shown in the course

of time. Columns 149, 140 and 66, placed in a symmetrical position on diagonals 66 and 140 in the NW.-SE. diagonal, with 149 on the NE. diagonal, are connected with GSt. 2 (2nd-1st centuries B.C.); we can imagine another column, not preserved, to the SW., approximately in the place where No. 84 was to rise later. Afterwards, we find Nos. 209 and 214 at the ends of the E.-W. axis, probably in connection with the closure of the respective niches of the Great Stupa.

Two types of shapes are documented: one (Nos. 66 and 209)—simpler and characterised by a smooth, round pedestal and by a base with a single torus and cavetto, rather flat and broad; the other (Nos. 149 and 140) has a high, wide pedestal, on which the base is set far back, and is formed by a scotia between two tori. This base is rather broad and flat in front, with a shallow scotia and very low fillets. The pedestal is flat in No. 149. No. 140 has a cymatium with a cyma recta between two fillets.

All the columns are executed with the same technique: blocks of schist, well-cut and accurately joined together. They seem heavy but powerful with their exceptional size, and are severe in their decorative simplicity. The mouldings are limited to the base, and are broad and flat without much relief in the profiles. Only in No. 140 do we find—as mentioned earlier—the pedestal moulding with a cyma recta profile that is completely unusual; even the material is exceptional, the only example from this period: it is soapstone.

This severe conception, with powerful volumes, and the schist-block technique, is in harmony with the construction of GSt. 2, where a moulding (cavetto-torus) that reminds us of that of Nos. 66 and 209, appears only in the last phase. It is interesting to note that the foundation system, made with pebble paving in No. 66 or missing in No. 209, is made of a very deep die in Nos. 149 and 140, smaller in section in No. 149, and slightly projecting in No. 140, with an accurately made facing of pebbles, slabs and flakes of schist. There were no traces of reliquary-recesses either inside the column or buried in the ground below it.

Columns Nos. 67, 78, 93, 143, 213, 33 and 135 should be related to the first phase (with F 4) of GSt. 3 (end of the 1st century B.C. and beginning of the 1st century A.D.), which shows a renovation in technique, with small, accurately connected soapstone blocks, and a new architectural type with superimposed stories (with four steps on the four cardinal axes), a complete and masterful use of mouldings, a new technique that affects all the monuments erected thereafter. The columns are arranged at fairly regular intervals around the GSt., except for Nos. 33 and 135, which are inserted into the series tangent to the circle to the north, as we shall see. They are all built of soapstone blocks. The base has an outline that, on the example of No. 149, with a scotia between two tori, is enriched by the cavetto, an important connecting element for the shaft, while the plinth is always absent; the pedestal, now always square in shape, is completed by the ends of the cornice and the base: the latter is fixed in the plinth, torus and cavetto; the former is now characterised by a cavetto between two fillets (No. 143), the upper of which serves as a coping slab, or has a coping slab that ends in a smooth edge (Nos. 78, 93 and 213), now with the ovolo between two fillets, the upper one serving as a cover (No. 67).

There is a thoughtful use of material in the mouldings. We find schist in the coping, the cornice and the base of the pedestal, except for the soapstone plinth. Schist and soapstone alternate in the base of the column (Nos. 78 and 67), the former in the cavetto and scotia, the other in the

two tori; the base is completely of soapstone in No. 143. The walls of the pedestal are built of two or three rows of small blocks of soapstone; at times it is formed of a single row of soapstone slabs (Nos. 78, 67 and 33). The pedestal also rests on small projecting schist slabs, and a pebble foundation.

The column, like the stupa, also has its reliquary-recess. In No. 33, we find it inserted beneath the footing of the pedestal, in the pebble foundation; it is simple in type, made up of small vertical slabs, with a flat one on the bottom and a rough one as coping: we find it in No. 135, inside the pedestal and going even deeper than the footing, of the double type, in which a larger one with flake walls and small horizontal slabs is superimposed on the lower one, which has small vertical slabs. Both are very rich in contents: in the latter, along with beads, copper flowers, corals, etc., we find the coin of Azes I mentioned earlier in dating GSt. 3; the other has a small reliquary of gilded silver that has a rectangular base, a hemispherical dome, the harmika and the umbrellas: these documents are important for the type of coeval stupa.

In this way the column becomes complete in the composition of the various elements and their arrangement, in their proportions, in a harmonious elegance, accompanied by the use of a soft material, by an accurate preparation of the whole, and by fluid and well-executed shapes that have been cleanly cut. Each detail has been studied, from the use of harder stone in some of the sections, and the well-shaped torus, to the small, precisely-cut slabs on which the column stands. Some of the themes present in the columns have appeared earlier, but are transformed; others are added, and fixed in formulas that return later. Their ideas are completely new and have a decidedly classical influence, free from any massive, severe and archaic aspect.

Columns Nos. 214, from the end of the preceding period, and 93, from this period itself, can be considered transitional between the archaic type of the earlier period and the present, classical one, both in the mouldings and in the way the material is used. No. 214 calls to mind the old type in the pedestal walls of schist slabs, especially column No. 140, which also has its cyma recta of soapstone in the cornice; it brings to mind the new type with the presence of the pedestal base, where the plinth is made of schist slabs, however, while the torus is of green schist and the cavetto of soapstone and green schist. No. 93, better preserved, is tied to the old type in its shaft of schist, while the rest of it is connected with the new type in technique and shape, except for the pedestal base, where the material is used in the same way as in No. 214.

This double nature of the forms and elements still exists in examples from the following phase of the same period (period 3, F 3) in columns Nos. 138 and 84, placed around the GSt.; both are soapstone, with the base proper to this period, while the pedestal recalls the preceding period: low and without a base in No. 138, as we saw in No. 140; completely smooth and round in No. 93, as we saw in Nos. 66 and 209.

The pillar is documented along with the column. One is preserved (No. 65) to the right of the north stairway of GSt. 3; it is built of small blocks of soapstone, and the base is made up of plinth, torus and cavetto, thus resembling more the type of a stupa base than that of a column. To the left of the stairway, and balancing the first, there must have stood another pillar, later destroyed, but whose position is still shown on the pavement slabs.

At a later time, that is at the beginning of the next period with GSt. 4 (1st half of the 4th century A.D.) or slightly before, the column

developed its monumental aspect. We see this in Nos. 36 and 122. They stand outside the ring of the earlier ones, beside two gates, the west and the east. They are of soapstone; the outline of the bases is the same for both; the pedestal stands higher, though, and the upper moulding has got richer in style, with fillet, ovolo, cavetto, fillet; then comes the coping, with sloped edge in No. 36; while in No. 122 the cornice continues with a reversed cyma and then with a smooth-edged coping. These examples are characteristic of a conception that is wide spread throughout all the various classes of monuments.

The last example of the column belongs to the successive phase of the same period (at the end of the 4th-5th centuries A.D.). It is column No. 176, which rises isolated in the NE. zone of the Sacred Precinct. It is built of small and normal-sized slabs of schist. It has a simple base with plinth, torus and cavetto. After reaching its full development with a high pedestal and rich cornices, the column ended its stylistic history with an extremely simplified structure, having lost both its own base and its pedestal.

The two columns of Panr can be added to column typology; one of them is especially well preserved: the high pedestal has its base and cornice made up of fillet, ovolo, cavetto, fillet, projecting ovolo and smooth-edged set-back coping slabs; the base has, apart from the scotia between two tori and cavetto, an element which has not appeared before: the rectangular plinth. This column can be included, as regards technique and proportions, in the group typifield by No. 122, at the beginning of the period or slightly before (about the 3rd-4th centuries). At Saidu as well there have been found columns symmetrically placed on the sides of the stairway, partly preserved with the pedestal. One of these is enclosed in a stupa. Let me once again mention here those columns whose upper elements make up the capital of the "Persepolitan" type, made of slabs of schist and small soapstone blocks, with the shaft also made of the latter.

Unfortunately, only the lower part of this characteristic monument has been preserved for us; both the height of the shaft and its termination cannot be precisely estimated. The shaft, preserved to a height of little more than 1 m., must have risen further and ended in some element of which nothing has remained; it was probably of masonry and functioned as a capital. No example of the capitals has survived, except for the "Persepolitan" ones from Saidu Sharif. The large green schist capitals from Butkara belong to pilasters, except for one which belongs to an isolated and not very large pillar. The large stone capitals of Gandhara are well known; an exceptional one has recently been found in southern Swat. It is made up of many pieces which fit into one another. For this reason we can imagine that its column was probably of masonry.

The capital thus may have served as the base for some image. We can suppose it to have been crowned with the figure of a lion. In fact, many fragments of this figure, which collapsed near the pradaksinapatha, have been found, re-used in later constructions nearby. It recalls a similar image on the column of Asoka, and on the columns of certain reliefs, such as those of Amaravati.

The reliefs showing the adoration of the symbols (the wheels of the Triratna) are especially useful. Apart from the well-known one at Calcutta, we have others from our excavations. The column may either be such, or a Corinthian pillar whose base is made up of cavetto, torus and plinth, or else a column of "Persepolitan" type; it always stands on a pedestal which has base and cornice.

This element, the column, can be known in the full documentation of its most complete aspect, both in structure and formal evolution, from the excavations at Butkara; it can, lastly, be known in its ideal conception, due to its continual arrangement in a circle around the Great Stupa, and due to the wholly new fact of the presence of the reliquary-recess.

Stupas 14, 17 and 27

We have followed the evolution of this type of isolated column, with an Ionian base, built of masonry. Giving special attention to the group relative to GSt. 3, I should like to add some data that give a broader picture, and may have consequences, not only in the architectural field, but also in the decorative and figurative areas.

We have seen that the columns are placed in a circle around GSt. 3: others are lined up along a tangent of that circle, to the north (Nos. 33 and 135). We find some stupas (Nos. 14 and 17) alternated with these on the same line; they are stratigraphically contemporary or immediately successive to the construction of GSt. 3; furthest to the west is No. 27, to the east, No. 133, both of a slightly later date. Just opposite this alignment, on the other side of the rectangular area north of the sanctuary, there is a great building, whose façade makes use of the enclosure wall and is covered with small blocks of soapstone, decorated with Corinthian pilasters. It has a stairway that starts from the Sacred Precinct and leads to two central rooms surrounded by a corridor. Let us note the harmonious conception of the planimetry at this point: the circle of the Great Stupa decorated with Corinthian pilasters, with four stairways, and surrounded by columns; on the sides of the north stairway, an alignment of columns and richly decorated stupas; opposite it, the façade of the great building, linked to it by a ramp, and similar to the Great Stupa in technique and decoration, but developed on a flat surface. The planimetry shows an evident pattern, with the composition of two centres on the N.-S. axis, centres placed in the middle of the long sides of a normally developed rectangle.

These stupas beside the stairway are also decorated with Corinthian pilasters (half-columns, columns and pilasters). They are built very accurately of small soapstone blocks: they have a rich cornice and, as in No. 17, where it is preserved, the start of the second storey with a decoration of quadriglyphs. On it (in the case of No. 17) was placed the dome, small in diameter, also of small blocks of green schist. The overall picture of the monuments was completed by the painted decoration in the spaces between the pilasters, and between the quadriglyph, with a motif of alternating red and blue open lotus flowers; the parts in schist must have had a coat of gilt: No. 17 shows traces of both the painted decoration and the gilt.

The pilasters preserved in Nos. 14, 17 and 27, have a base with plinth, scotia between two tori, and cavetto; the shaft has seven long flutes that go from the upper to the lower scape. The fluting in the shaft of the columns has a concave section with a short oblique slope on the lower edge; there is one flute on the shaft of the pilaster, included between the top and bottom scapes, with a convex section. The flute on column No. 27 has a slight flattened fillet all around the border. Unfortunately we do not have shaft elements belonging to GSt. 3 and to the great building, where there are, however, some pilaster bases of the same type, enriched with two rows of beads. The capital has a band

of three acanthus leaves, from which two volutes start, with or without helices beside a high central leaf, with a rosette on the abacus. Sometimes the acanthus leaves and the volutes have a central rib, and the band decorated with a wavy motif.

In the sanctuary of Butkara, the fluting is short on the monuments of the following age regularly decorated with pilasters; this is according to a process mentioned by Barthoux in his volume on Hadda, where he gives many examples of what he considers a particular origin.

This group of monuments should be dated to about the end of the 1st century B.C. or beginning of the 1st century A.D. The consequences that can result from such a document, for our knowledge of the column and pillar in the Gandhara region, are therefore quite evident; this document inserts itself between Bactrian Hellenism and the Kushan period (Surkh Kotal). A broad and complete study of the various elements would be highly interesting: for example, that of the capital and especially the Corinthian capital, both with and without figuration (figures isolated or in groups), in the Gandhara region.

This group of stupas is also important because of another element, preserved *in situ*: the architraved cornice. In No. 27, there is a series of brackets above a row of ovoli. In Nos. 14 and 17, the cornice is made up of an architrave with a double band of schist; further up, we find — fashioned out of slabs of green schist—a row of ovoli, ovolo, cavetto, figured cavetto with leonine protome, dentils, and cyma reversa decorated with the lesbian kymation; cymatium in the shape of reserved ovolo in soapstone, then smooth-edged coping slabs, set back. It is high and slightly heavy in effect, but with an impressive richness in the motifs that compose it. The presence of the kymation merits a separate discourse.

But at this point I should like to shift to another theme, that relating to the figuration. I shall limit myself to pointing out the band decorated with leonine protomes. The protome is worked with great plasticity; the simplified volumes are separated by deeply incised grooves; the eyes are large and round, deeply cut, with protruding eyeballs and incised pupils; the tongue hangs out of the wide mouth, the ears are pointed and the mane is made up of separate tufts whose ends are curved. The lion heads alternate with other figurations: garuda and eagle on a lotus flower, a tuft of acanthus, a stylised lily, and winged cupids on a lotus flower, their pointed wings pointing up or down, holding a sword, birds, flowers or other objects.

The cornice of No. 17 is slightly different, because instead of these figurations there are small pilasters and horizontal sigma strips between the lion heads.

The cornice of No. 14, in particular, offers the widespread motifs of the leonine protomes and the cupids. The latter are highly reminiscent of the cupids holding garlands, common also at Butkara, and are also closely related to these, stylistically.

This cornice may well be compared, from the point of view of both patterns and style, with two fragments of another cornice, which likewise shows lion protomes alternating with eagles on lotus flowers below a row of ovoli. On the lower strip of these two new fragments there now appear male and perhaps even female busts seen from the front, one next to the other; there is a large acanthus leaf at the right end of the series, beneath the leonine protome on the corner. These figures offer us a certain number of extrinsic elements: the portrayal of the hair-styles, both straight and

curled, made up of a kind of helmet that comes down to the ears, where it ends abruptly on each side of the head; the large eyes with incised pupils; long pointed moustaches; and flattened draperies whose folds are shown with incised lines. The extrinsic elements, along with the stylistic characteristics, let us insert this cornice into a very precise sculptural group, that is into one of the groups into which the sculptures from Butkara have been divided and classified, always on the basis of the strict concordance of two extrinsic and intrinsic elements.

We can observe them in *RepMem*, II, 2, pls. 137-288. These bring new elements that broaden, enrich and define the picture of an artistic production that creates stupas 14 and 17. The figures tend to flatten out in the background with stiffened limbs; the position is rather angular and the muscular volumes are quite summary, and rather undefined; the big head has large eyes with iris and pupils incised, sometimes attaining great abstraction, enclosed in a compact block. The drapery folds are incised in fine parallel lines, with a strong sensibility in drawing, so that they at times predominate over the disorganised volumes of the body.

The drawing qualities of this group are all the more evident if we compare them with those of the other groups, and subject them to close analysis.

Another group (*RepMem,* II, 2, pls. 18-112) shows a more substantial expression of the image; the drapery descends more freely and the surfaces have greater richness of tone; there is a sense of form that might be defined as clearly naturalistic. It is expressed in a whole series of extrinsic elements; the type of hair-do, the eyes without incised pupils, some types of turbans, etc. The incised pupils appear at a given moment in a particular series (*RepMem,* II, 2, pls. 112-125), that shows a great sense of style and a refined sensibility.

Still another group (*RepMem,* II, 2, pls. 289-335), shows the images carved with broad volumes, the body heavy and fleshy, the head round, the torso wide, the drapery heavy and with simplified folds arranged in a slightly manneristic way; this style might be called stereometric. It, too, is characterised by its own distinct series of extrinsic elements.

Despite the different artists and workshops, and the numerous series that make it up, each group has its own typological repertory, its own way of grouping the figures, its own system of inserting the figured scene into the architectural field of the relief.

These circumscribed groups can be arranged in their own internal and relative position, on the basis of the discovery of some reworked sculptures (*RepMem*, II, 3, pls. 488-519). The slab of schist, worked on one side, is re-used later; it is cut, reduced in size and reworked on the back with another scene.

The different stymes of the groups are clearly seen on the two sides. The stereometric group is later than the drawing one and the naturalistic one. The reciprocity between the last two groups is not clearly enough defined to determine the absolute precedence of one or the other. In fact, at least a partial tie between the two currents results from an analysis of their separate aspects.

This relative arrangement of the groups begins to take an absolute value thanks to the stupa examined (Nos. 14 and 17). With their dating, they fix the dating of at least one moment of the sculptural production; all the other periods fall into place as a result.

The cornice with lion heads and busts recalls, with its isolated acanthus leaf, the other large leaves, also found in the excavation at

Butkara. It also reminds us of the other cornices of sacrificers—in the hair-do, the face, the drapery and the general style (*RepMem*, II, 3. pls. 610-615). In some of these, we do not find a drape stretched behind the scene, as would appear at first glance, but a series of stylised acanthus leaves.

These various elements are highly reminiscent of the cornice of Airtam. Here the busts are also alternated with acanthus leaves; they emerge from the acanthus leaves as in many Corinthian capitals. These are busts of musicians, images obviously preferred by the drawing group in question. They are isolated figures, such as, to give an example, those seen on the cornices or those representing the Frygians, who dance and beat the drum, and play the double flute and the cymbals; or else those shown in the series of large separate panels, each showing one figure (*RepMem,* II, 3, pls. 183-196); this is a very numerous series, the work of two or three artists from the same workshop, artists of exceptional talent. We find reunited here Eastern and Western personages playing instruments, dancing and sacrificing, during a ceremony of consecration. They are shown with their various costumes and hair styles, some of the latter being very similar to those shown on the Airtam frieze.

These comparisons thus insert the Airtam piece into a broad context that gives it greater meaning. The piece can be dated to the beginning of the 1st century A.D. It is no longer isolated, but represents a full artistic manifestation in an age that precedes the great Kushan flowering.

Gandharan art, which expressed itself widely in the Kushan period, has recently been the object of well-known and quite thorough studies. But much work, carried out with firm and constant method, is still necessary. Above all, it is necessary to free it from certain schemes that arise from doubts about its origins; these have been extended to the entire production, and have suppressed any eventual differences in style, influenced as they are by a certain apparent monotony in that art and by the difficulty of dating it. Therefore, the work of art must be viewed as such, in its unitary expression of external and stylistic elements, as the product of an artist or an artisan; its connection with other works, a connection based only on concomitant external and stylistic data, must be recognised, always with a sense of moderation; meaning, scheme, typology and style are often confused in these comparisons. The various works can then be linked together, and the products of the various workshops joined in the consideration that they compose a determined aspect of a centre at a fixed time.

One should proceed moment by moment, always within the range of a single centre; then centre by centre; then in the range of a single region, always keeping in mind the well-known rules that apply to the manifestations of different cultures in different moments, with zones of convergence, zones that are at the same time peripheral in regard to other cultures.

The fate of Gandharan art seems to be very similar to that of the artistic centre of Alexandria in Egypt. For a long time the latter has been overwhelmed and distorted by interpretations of its origins that have alternated at opposed poles. Only recently, thanks to a process inspired by the criteria listed above, has it regained its own physiognomy.

I express the hope that the same process may be undertaken for the art of Gandhara.

Bibliography

G. Tucci, "Preliminary Report on an Archaeological Survey in Swat", *East and West*, IX, 1958, pp. 279 ff.

G. Gullini, "Marginal Note on the Excavations at the Castle of Udegram: Restoration Problems", *East and West*, IX, 1958, pp. 329 ff.

Reports on the Campaigns 1956-58 in Swat (Pakistan): D. Faccenna, "Mingora, Site of Butkara I"; G. Gullini, "Udegram" (*Reports and Memoirs of IsMEO*, Centro Studi e Scavi Archeologici in Asia, I), 1962.

D. Faccenna, "Sculptures from the Sacred Area of Butkara I (Swat, Pakistan). II: Plates I-CCCXXXV; III: Plates CCCXXXVI-DCLXXV" (*Reports and Memoirs of IsMEO*, Centro Studi e Scavi Archeologici in Asia, II, 2, 3). (Photographs by F. Bonardi, Descriptive Catalogue by M. Taddei), 1962-1964.

G. Tucci, "The Tombs of the Asvakayana-Assakenoi", *East and West*, XIV, 1963, pp. 27 ff.

Ch. Silvi Antonini, "Preliminary Notes on the Excavations of the Necropolises Found in Western Pakistan", *East and West*, XIV, 1963, pp. 13 ff.

G. Gnoli, "The Tyche and the Dioscuri in Ancient Sculptures from the Valley of Swat", *East and West*, XIV, 1963, pp. 29 ff.

G. Tucci, "Oriental Notes (II): An Image of a Devi Discovered in Swat and Some Connected Problems", *East and West*, XIV, 1963, pp. 146 ff.

G. Tucci, *La via dello Swat*, 1963.

D. Faccenna, *A Guide to the Excavations in Swat (Pakistan) 1956-1962*, 1964.

D. Faccenna, "Preliminary Report of the 1963 Excavations Campaign at Barama (Swat, Pakistan)", *East and West*, XV, 1964-1965, pp. 7 ff.

G. Genna, "First Anthropological Investigations of the Skeletal Remains of the Necropolis of Butkara II (Swat, W. Pakistan)", *East and West*, XV, 1965, pp. 161 ff.

G. Alciati, M. Fedeli, "On Some Traumatic Lesions in Human Bone Remains of the Necropolis of Butkara II (Swat, W. Pakistan)", *East and West*, XV, 1965, pp. 168 ff.

G. Stacul, "Notes on the Discovery of a Necropolis near Kherai in the Gorgan Valley (Swat, W. Pakistan)", *East and West*, XVI, 1966, pp. 261 ff.

G. Pugliese Carratelli, "Greek Inscriptions of the Middle East", *East and West*, XVI, 1966, pp. 35 ff.

L. Petech, "Kharosthī Inscription from Butkara I (Swat)", *East and West*, XVI, 1966, pp. 80 ff.

R.C. Agrawal, "An Interesting Relief from the Swat Valley (I)", *East and West*, XVI, 1966, pp. 82 ff.

M. Taddei, "An Interesting Relief from the Swat Valley (II)", *East and West*, XVI, 1966, pp. 84 ff.

M. Taddei, "A Problematic Toilet-Tray from Udegrām", *East and West*, XVI 1966, pp. 89 ff.

G. Stacul, "Excavations in a Rock Shelter near Ghalīgai (Swat, W. Pakistan)" *East and West*, XVII, 1967, pp. 185 ff.

G. Stacul, "Discovery of Four Pre-Buddhist Cemeteries Near Pācha in Buner (Swat W. Pakistan)", *East and West*, XVII, 1967, pp. 220, ff.

G. Alciati, "I resti ossei umani delle necropoli dello Swat (Pakistan). Parte 1 Butkara II", *Reports and Memoirs*, vol. VIII, 1, 1967.

M. Alessio, F. Belli, C. Cortesi, B. Turi, *Radiocarbon*, VIII, 1966, pp. 408 ff.; IX 1967, pp. 362 ff.

T. Higuchi (Kyoto, Japan)

KYOTO UNIVERSITY MISSION'S WORK IN THE KUSHAN AREA

Since 1959 the Kyoto University Archaeological Mission has carried out several excavations at sites of the Kushan period in Afghanistan and Pakistan, as at Chanaka-dheri, Mekhasanda, Threli near Peshawar, Basawal caves, Lalma near Jelalabad, Bala Hissar, Durman Tepe, Chaqalaq Tepe near Qunduz, and so on. Some important facts regarding these discoveries follow.

1. *Chanaka-dheri* is situated near Shahbaz-garhi, about 70 km. east-northeast of Peshawar. Cunningham assumed, and A. Foucher believed, that Shahbaz-garhi was identical with the town of Po-lou-sha mentioned by the Chinese pilgrim Hsüan Tsang. Its position north of Chanaka-dheri suggests its identification with the White Elephant palace of Sun Yun. The latter site is also said to have been connected with Visvantara of the Jataka tales.

According to our excavation, this site reveals two periods. The upper one is a small village of later date. The lower one is a sort of palace site of the Kushan period, and is composed of four buildings. We excavated three of them.

The central building (57×35 m.) has several rooms and corridors erected on the huge massive stone underground basement. Since the upper part of this building has been badly damaged, only the lower part of these walls and the floors, which were plastered on the surface, could be traced. One large room still has six round bases in two rows. Each round base (4 m. in diameter) was made of stone blocks with one square slab in the centre. We suppose that these bases were used for pillar bases, but another opinion holds that they were stupa bases. When we dug out inside these basements, we only found stone fragments, and no casket in them. Presumably this building had tow storeys since an attached staircase is found on the west wall of this large room. The walls and floors were originally coated with plaster. The underground stone masonry reaches a depth of 5 m.

As the north building area has been filled up with stone blocks, it took much time to remove them. The north building (72×47 m.) was a square court, paved with slabs and enclosed by a higher terrace with small rooms on every side. The enclosed walls were not so high.

Of the north-west building there remained only a square basement (36×19 m.), the upper part of which was completely destroyed. The underground masonry, however, is in good condition.

We found a coin deposit in the loose earth between the north and central buildings. Eight gold coins were put into a small pot covered by broken pottery. This pot was put into a large jar.

These gold coins are post-Kidarite, having the design of a standing king and Brahmi "kidara" on the obverse, and a seated goddess on the reverse. The date of these coins is A.D. 380-400. There are also coins of Kadphises II, and Huvishka and Kanishka.

2. *Mekhasanda* is on the slope of the mountain, east of Chanaka-dheri.

This site was already excavated by A. Foucher and was thought by him to be the location of a stupa-shrine built by King Asoka on the Danta Mountain. We unearthed many buildings of stone on several ridges. On the uppermost point of the main ridge stands a stupa court. It includes one main stupa in the centre of this court, and many votive stupas around it. The two-storeyed square based of the main stupa has been preserved and some stucco figurines of the Buddha and pilasters on the side walls can be observed. The upper part of the main stupa was destroyed. On the rear side of the main stupa another group of votive stupas were erected on square bases. Along the edge of this stupa-court stand low enciosure walls with stucco figurines.

To the south of the courtyard is an entrance approached by a flight of stone stairs. The passage turns to the left and goes down to the outside. Along the edges of the stairway there are several small shrines. To the east of the main staircase are an assembly hall and a kitchen room.

At this site, we found a great number of stone Buddhist sculptures, stucco figurines, pottery, iron objects and coins. Among coins, there are Vasudeva coins, Vasudeva-type coins, and Sassanian-style local coins of the 3rd and 4th centuries A.D.

On other ridges we unearthed several rooms of viharas.

3. The *Threli* Buddhist temple is in a mountain valley 14 km. north of Mardan. On the northern slope of this valley, more than one hundred stone buildings remain. We excavated three groups.

One is located on top of one of the ridges. This group is composed of a stupa-court, viharas and square hall. In the centre of this stupa-court, there are three big stupas adjacent to one another, added at different periods. The oldest has inside it three small stupas. This stupa-court is irregular in shape and has a row of shrines on its eastern edge.

The second group, which is best preserved, is near the bottom of this valley. It consists of three terraces adding to an eastern wing. On the uppermost terrace stands a stupa-court.

The front part of this court is narrow and there stand small stupas and shrines. The rear part of it is large and in the centre lies a main stupa and several votive stupas. On three sides of this court, a range of celiae stand on the low enclosure walls and inside the shrines. Some stucco figures still remain on several walls and inside the shrines.

On the middle terrace there stood a pillared veranda, to judge by the remaining stone bases. This terrace was connected with the eastern wing through which the terrace could be approached from the bottom of the valley. Along the edge of this eastern wing there also stood shrines and votive stupas. On the lowest terrace there were no buildings but only a flat plane.

The third group of buildings is on the upper part of this site. These are mostly viharas.

We found about 3000 pieces of stone Buddhist sculptures and building fragments, 1000 stucco figurines and many pieces of pottery, as well as whole pots, coins and some iron objects. Azes copper coins were found at the bottom of the valley, and copper coins of Huvishka were found in the stupa court.

4. *Durman Tepe* lies about 12 km. south-west of Qunduz in North Afghanistan. This small tepe measures about 60 m. in diameter and 20 m. in height. We excavated several rooms made of mud-brick. We found six stone pillar bases of Hellenistic style. The coins unearthed here are a Kushano-Sassanian gold coin (end of the 4th century A.D.) in a pot, and also various Kanishka and Vasudeva coins.

5. *Chaqalaq Tepe* is situated south of Durman Tepe, near Qunduz. This large tepe, 150×120 m. in diameter and 20 m. in height, has three strata, the latest of which was the cemetery of Muslim date. The second was a fortified town site of the Middle Ages. The lower one seemed to have been a Buddhist monument of Kushan date. We unearthed only the middle stratum.

The buildings at this stage are made of mud-brick; the walls are very high and plastered. Inside we found storerooms, living-rooms, cooking-rooms, store pits, bakery ovens, a blacksmith's workroom and a central staircase. One big room had 20 big jars and two pillar bases detached from original place.

The enclosure wall was made of mud-blocks about 5 m. in height. The eastern gate had an arched ceiling, outside of which we found two groups of buildings for guard-rooms.

We found many kinds of objects at this site: pottery pitchers of Sassanian style, stone pillar bases of Hellenistic style, terracotta figurines, a clay seal decorated with the figure of an angel, a gold ring having lapis lazuli with inscriptions, a gold earring with pearl and sapphire stone, iron weapons and shield, and so on. A stone lid of a big jar has a design of lotus, lions and Makara along the edge, very similar to the Mathura and Amaravati schools. On both sides of a square stone block there are reliefs of a Bodhisattva and a standing man, representing the Kushan style. We also found a Buddha head and one seated Buddha and several stone fragments of a stupa. These objects show that some Buddhist monuments were erected here in ancient times. There are also a Sassanian coin of Khosrow II, post-Kushan copper coins and one Chinese coin.

ОБСУЖДЕНИЕ ДОКЛАДОВ

В дискуссии на утреннем заседании 28.IX приняли участие: Б. Мукерджи (Индия, Калькутта), Б. Пури (Индия, Массури), Д. Сиркар (Индия, Калькутта), А. Кохзад (Афганистан, Кабул), А. Дани (Пакистан, Пешавар), М. Коростовцев (СССР, Москва).

Б. Мукерджи высказал несколько замечаний по поводу доклада А. Дехкана. По его мнению, изображение царя перед алтарем на кушанских монетах возникло под влиянием подобного изображения на монетах парфянского царя Готарза II; в китайских источниках упоминается о борьбе между Ан-си, или парфянским царем, и Канишкой (I). Предположение о том, что юечжи упоминаются у Геродота, ошибочно.

Б. Мукерджи, Б. Пури, Д. Сиркар, А. Кохзад в связи с положениями доклада А. Дани и Ф. Хана остановились на вопросе о том, была ли Пурушапура (Пешавар) столицей Кушанского государства. По мнению Б. Мукерджи, Пурушапура упоминается как Канишкапура в надписи Shahji-ki-dheri, опубликованной в «British Museum Quarterly» (vol. XXVIII, 1964).

Б. Пури считает, что Пурушапура была столицей северо-западных областей государства Канишки. По мнению Д. Сиркара, Пурушапура — Пешавар, упоминаемый позднее Сюань Цзанем и Бируни, был столицей Гандхары, царем которой был Канишка; нет оснований для сомнений в достоверности древней традиции, согласно которой столица Канишки находилась в Пурушапуре. А. Кохзад полагает, что Пешавар был летней резиденцией Канишки.

А. Дани снова подчеркнул свое несогласие с общепринятым мнением, что Пешавар был столицей Великих Кушан; эта ошибка основывается на свидетельствах китайских источников. Столицей Гандхары была Пушкалавати, и лишь позднее, в эпоху Малых Кушан, столица была перенесена в Пешавар, в связи с тем что реки изменили свои русла.

М. А. Коростовцев сопоставил эллинизм и его значение для стран Средиземноморья с кушанской цивилизацией и ее огромным историческим значением для многих стран Азиатского материка.

SUMMARISED RECORD OF DISCUSSION

September 28, morning session. The speakers were: B. Mukherjee (Calcutta, India), B. Puri (Massoorie, India), D. Sirkar (Calcutta, India), A. Kohzad (Kabul, Afghanistan), A. Dani (Peshawar, Pakistan) and M. Korostovtsev (Moscow, U.S.S.R.).

B. Mukherjee commented on the paper by A. Dehkan. He offered the opinion that the figure of the king before the altar found on Kushan coins was traceable to the influence of similar representations on the coins of the Parthian king Gotarzes II. The Chinese sources speak of a conflict between An-hsi, or the Parthian king, and Kanishka I; the assumption that the Yüeh-chih are mentioned in Herodotus is erroneous, however.

Turning to the paper by A. Dani and F. Khan and its postulates, B. Mukherjee, B. Puri and D. Sirkar went further into the question of whether Purushapura (Peshawar) had been the capital of the Kushan state. B. Mukherjee said that Purushapura was referred to as Kanishkapura in the Shahji-ki-dheri inscription published in the *British Museum Quarterly,* vol. XXVIII, 1964.

B. Puri suggested that Purushapura had been the capital of the north-western provinces of Kanishka's empire. In the opinion of D. Sircar, Purushapura-Peshawar, mentioned later by Hsüan Tsang and al-Biruni, had been the capital of Gandhara under Kanishka and there was no reason to doubt the authenticity of the ancient tradition that placed Kanishka's capital at Purushapura. A. Kohzad believed Peshawar had been Kanishka's summer residence.

A. Dani emphatically reiterated his disagreement with the generally accepted view that Peshawar had been the Great Kushans' capital and said the mistake stemmed from the Chinese sources. The capital of Gandhara had been Pushkalavati, and it was not until later, at the time of the Little Kushans, that the capital was moved to Peshawar due to a change in the course of the rivers.

M.A. Korostovtsev drew a parallel between Hellenism and the influence it exerted on the Mediterranean countries and the Kushan civilisation with its great historical impact on many countries in Asia.

B. PURI (MUSSOORIE, INDIA)

THE NATIONALITY OF THE KUSHANS

The question of the nationality of the Kushans is not a *terra incognita.* It previously engaged the attention of several scholars.[1] They took into account the names of the Kushan rulers, their designations, dress and features depicted on their coins, and, lastly, the reference to tribes in Indian, classical Greek and Chinese sources with any one of which the Kushans could be equated. The available evidence on the subject, however, needs proper sifting and scrutiny before pronouncing anything definite or nearly certain on this issue. It was suggested by F.W. Thomas[2] that the Kushans were neither Turks nor Mongols, but belonged to an Indian tribe and more precisely to some division of the Scythians or the Sakas. The names Kadphises or Kaneski (Kanishka), Ooeski (Huvishka) have endings in *es* or *i*, as in Maues, Azes, Pseigakharis, against those of the ancient Parthians. The names Kadphises, Kanishka, Huvishka can in a certain measure be explained as Iranian: *kada* ("goad"), *pise* ("form" or "appearance"), as in the Scythian Sparagapeithes. The *hu* prefix in Huvishka might be equated with *su*, meaning "good".

The form Kujula was supposed by Hultzsch[3] to be a Turkic one. The title *Yavuga* (*Yaoos*), and in Chinese sources *hi-hou,* associated with Kujula Kadphises, was identified by Hirth[4] with Turki *yabgu.* The designation was also explained in a similar way. Hultzsch compared it with *Gujlu* ("strong"),[5] and Konow thought of *Guzel* ("beautiful").[6] The advocates of the Turkish theory sought confirmation from the *Rajatarangini* (1 170) which refers to the Turki kings of Gandhara claiming Kanishka as their ancestor; and the other members of his dynasty as Turushkas, i.e. Turks. The proof of the Turki nationality of the Kushans was thought possible because of the features presented by the likeness on their coins. Kennedy was positive[7] that "they belonged to the great Turki family", and spoke of Kanishka's features as characteristic of his race. "The pointed cranium, the salient cheekbones, the large, long and heavy nose, the thick beard ... and his coins represent him as a powerfully-built barbarian kind, clad in loose coat and huge boots which were the common dress of Turkistan."

The Turkish origin theory based on ethnic features, the use of certain titles or designations which appear to be Turki, and the reference to the Kushans as Turushkas in later sources, are inconclusive. The large nose

and other features described above are characteristics of the so-called *Homo alpinus,* which is stated to be largely represented in the population of Chinese Turkistan.[8] The history and ethnology of this region and its people suggest that the Turki element is comparatively late. Sten Konow, quoting Joyce, finds the purest form in the majority of the people in Wakhi, whose relationship with the Galcha proves that the basis of the population was Iranian. The Turki tribes did not make their appearance later on in the country once ruled by the Kushans, and that accounts for the statements of Kalhana and Hemchandra. As regards the origin of the titles or designations Yavuga and Kujula, it is difficult to find a Turki etymology for the former.[9] According to Sten Konow,[10] it is more likely to be originally Iranian and subsequently adopted by others. The Kushans took it over from the Sakas, and it is more likely to be equated with Zauva used by the Saka Patika. As regards Kujula, nothing can be said about its etymology and significance. The Turkic origin theory of the Kushans resting on the slender foundations of dubious titles, ethnic features and very late evidence from Indian literature is therefore unacceptable.

The Mongoloid Origin Theory

This theory is primarily based on the Chinese accounts[11] which refer to a certain tribe known as Yüeh-chih, its westward movements, and, finally, its conquest of the territory called Ta-hia, formerly under the occupation of the Sakas, and the division of this tribe into five principalities of which Kuei-Shuang or Kushan became the dominating one. The same account is related in three sources with modifications and variations demanding proper scrutiny. According to the annals of the first Han dynasty by Pan-Ku (Pan-Keu), who incorporated the adventures of Chang-Kien as related by Ssu-ma Ch'ien (completed before 91 B.C.), the Yüeh-chih, after their settling down in Ta-hia, were divided into five principalities. They were no longer nomads, although originally they were and followed their flocks changing grounds with them. The Kingdom of *Ta-Yüeh-chih* had for its capital the town of Kien-chi (Lan-Chuw), with Ki-pin lying on its southern frontier. Among the five principalities mentioned in the annals of Pan-ku, the principality of Kuen-Shuang (identified as Kushan) had its capital at Hou-tsao (unidentified). Other details given in the annals are uncalled for here.

Further information is given in the *Hou Han shu,* written by Fan-Ye (d. 449), known as *Annals of the Later Han Dynasty,* which cover the period between A.D. 25-125 (from the period of Kien-Wu (A.D. 25-55) to the end of the reign of Emperor Ngan (A.D. 107-125). A marked change is noticed in the account relating to the Yüeh-chih and the Kouei-chouang. The capital of Yüeh-chih in this account is given as Lan-shi, the old Ta-hia capital in Badakshan. The Yüeh-chih represented then the whole Ta-hia Empire and, in the words of Chavannes who translated the account, henceforth they are the Ta-hia; the account relating to the five principalities given here is somewhat different. According to the *Tsien Han shu* (the annals of Pan-Ku), there were five principalities in Ta-hia each under a *hi-hou,* which all depended on the Yüeh-chih Hiu-mi with the capital Homo; Shuang-Mi, with the capital of the same name; Kuei-Shuang, with the capital Hu-tsao; Hi-tun with the capital Po-mao; and Kao-fu, with the capital of the same name. The *Hou Han shu,* instead of mentioning the five principalities as existing in the Ta-hia country, suggests that the Yüeh-chih divided the Ta-hia Empire between five *hi-hou,* and instead of Ka-Fur (supposed by him to be a mistake of *Tsien Han*

shu) it gives Tu-mi as the name of the fifth principality. Further information is also given in the *Hou Han shu* regarding the achievements of the Kuei-Shuang prince a hundred years after the first event, namely the setting up of the five principalities in Ta-hia. The Kuei-Shuang prince Kieou-Stsieou-Kio attacked and subjugated the other principalities and styled himself king of a kingdom called Kuei-Shuang. The other events relating to him and to his son are to be considered later on. The main question on the basis of the Chinese accounts is, were the Kuei-Shuang a part of the Yüeh-chih or the Yüeh-chih found them as one of the five principalities of the old kingdom, who after the Yüeh-chih conquest of Ta-hia changed their allegiance to the latter?

The Japanese scholar Kuwabara Kitzuzo [12] was the first to discover the discrepancy between the two accounts. In his opinion, the authors of the *Hou Han shu* had misunderstood the *Tsien Han shu*. The five *hi-hou* are now supposed to have existed already in Ta-hia when the Yüeh-chih invaded the Bactrian Kingdom, therefore the Kushans could not have been the Yüeh-chih. Kuwabara's interpretation was accepted by Haneba Toru,[13] Sten Konow [14] and Paul Pelliot,[15] with Halovun [16] reserving his judgment and Tarn [17] standing by the old theory. Maenchen-Helfen refers to Saka Kushans in the Yüeh-chih horde.[18]

The main argument for separating the five *hi-hou* from the Yüeh-chih is the passage, "they are all dependent on the Yüeh-chih". It is argued that the term "dependent" would make no sense if the *hi-hou* were Yüeh-chih themselves. One, however, feels that much stress has been laid on the evidence from the Chinese annals, ignoring other obvious factors, like the dress of the Kushans, their features, the use of titles,[19] designations and the language,[20] and, above all, the reference to the tribes in that region, later on known as Ta-hia or Bactria. If that was the original habitat of the Kushans before their subjugation by the Yüeh-chih, were they known by some other name? The pun on the words need not be taken as decisive in fixing the Mongoloid nationality of the Kushans when there are other factors which cannot be ignored. We may, therefore, look to the classical sources, Greek, Latin and Sanskrit, for the names of peoples in that region with some of which the Kushans might be equated.

The Saka-Iranian Theory

The Saka-Iranian origin of the Kushans with their home in Ta-hia rests on the affinity of language with race and is vehemently pursued by Sten Konow.[21] He feels justified in drawing the conclusion from the fact that several terms and disignations used by the Kushans find their explanation in an Iranian language, which was once spoken and used in literature in parts of Chinese Turkistan, and only in it. Leuman [22] called it North-Aryan, giving an account of its peculiarities. Pelliot [23] spoke of it as East-Iranian, and Lüders took it as a Saka language.[24] The language is called Khotani by Kirtse.[25] It is no doubt the Saka language. The Saka element in Kushan coins and inscriptions is brought out by Sten Konow, as for example, designations like Yavuga, Kujula, Erthuna, Muroda and Makhaka of the Zeda inscription, and, finally, the coin legends of Kanishka and his successors written in pure Khotanese Saka though in Greek letters—*Shaunanu Shau Kaneshki Kushianu. Shau* is a well-known Saka word for "king", used as *Shshau* in several documents of the 8th century. It has the same base as *Shahi, Shah.* According to Sten Konow,[26] everything points to the conclusion that the Kushans were Iranian at least

in language, and the affinity with the Sakas leads us to think that they were a Saka clan or family.

The relations of the Kushans with the Yüeh-chih either as one of the five *Yab-gou* or tribes of the big pastoral race, or as one of those five clans or kingdoms which became dependent on the Ta-Yüeh-chih after their conquest of Ta-hia, are evident from the Chinese annals. The capital of the Yüeh-chih became the old Ta-hia capital Lan-shi in Badakshan, which remained their stronghold down to the 5th century A.D.[27] The Yüeh-chih occupied the whole of Ta-hia country in the period of the *Hou Han shu.* According to Chavannes, henceforward they are Ta-hia.

The Classical Greek and Latin Sources

The relations of the Kushans, called Kuei-Shuang in the Chinese annals, vis-à-vis the Yüeh-chih, can well be ascertained with reference to their occupation of Ta-hia, of which the capital was Lan-chi (Bactra or Alexandria in Bactria). The movements of these wild tribes in Bactria are also noticed by classical Greek and Latin writers. Strabo mentions a Saka conquest of Bactria,[28] where the Greek kings were ousted by Scythian nomads, and some of these nomadic tribes are mentioned by him, notably the Asioi, Pasianoi, Tocharoi[29] and Sakarauloi. Trogus in the 41st book, while dealing with the establishment of an empire in Bactria by Diodotus, which took place about the middle of the 3rd century B.C., also gives an account of how Scythian tribes, the Saraucae and the Asiani, took possession of Bactria and Sogdiana.[30] According to Justin, the Bactrians lost both their empire and their freedom, being harassed by the Sogdians, the Arachoti, the Drangae and the Arei, and finally oppressed by the Parthians. In the prologue of the 42nd book of Trogus there is further information relating to the Asiani (becoming kings of the Tocharians) and the annihilation of the Saraucae.[31]

Sten Konow identifies the Asiani with the Yüeh-chih of the Chinese annals. Tocharians were well settled in and to the east of Bactria when the Yüeh-chih became their masters. The classical and Chinese accounts are combined by him to reconstruct the course of events. If the classical sources recording the same course of historical events mention Tocharians as the masters of Bactria—Ta-hia before its occupation by the Yüeh-chih, can we presume that the Tocharians represented one or all the five tribes or *hi-hou* who were in occupation of Bactria before the Yüeh-chih onslaught? This is possible only if we accept that the establishment of the five *hi-hou*, of which the Kuei-Shuang was the dominating one, was a *fait accompli* prior to the Yüeh-chih invasion and not an act subsequent to it or a part of it. The identification of the Tocharians with the Kuei-Shuang or Kushans, calls for the assessment of Indian source material, if any.

Indian Sources

In the dynastic lists of the Puranas,[32] the Tushara kings succeeded the Yavanas. Their number is given as fourteen. The *Matsya* assigns them a period of 7,000 years ("Sapta-varsha Sahasrani"), evidently a mistake for "Sapta-Varsha-satan-hia" or 107 years, while the *Vayu* and the *Brahmanda* assign them 106 years ("Pancha-varsha-satani"). The name Tukhara also appears in the *Ramayana, Mahabharata,* as well as in two old Buddhist texts, the *Saddharma-Smrityupas-Thana* and the *Mahamayuri*; as a distinct people with their own country in the moun-

tainous region beyond the Himalayas, they were known to the Indians as late as the middle of the 7th century A.D. Thus, all the sources of information mention Tukhara as distinct people and the land of the Tukharas (Tokharistan) as a distinct country beyond the frontiers of India.[33]

According to the Puranic sources the kings of the Tukhara origin conquered India from the Greeks, and fourteen of their rulers ruled for more than a hundred years. They appear to be precisely the rulers called Kushan in inscriptions and coins. As the Tocharians and the Sakas mentioned in the classical Greek sources had much in common, that accounts for the use of the Saka designations by the Kushan monarchs. It may, therefore, be suggested that the term Saka was used in a very lax manner from the time of the Achaemenians. The Naksh-i-Rustam inscription[34] mentions the individual Saka tribes — the Tigrakhauda of pointed caps, the Haumavarka and those beyond the sea (Taradaraya). It is quite likely that the Tocharians, who came to be known as Tukharas to the Indians, might have been one of the Saka hordes in early times, probably the Tigrakhauda of pointed caps, as we also find the Kushan rulers depicted on their coins.

There is another point worth consideration: the influence of Indian religion on these monarchs. It has been pointed out in another publication[35] of ours that the Huns—probably representing the Chinese Hiung-no—took a long time to be assimilated in the socio-religious scheme of India, but we find that the very first ruler Kujula Kadphises is steadfast in true law (Satyadharmasthitasya), with the figure of the Buddha depicted on his coins; Vima Kadphises, his son, was a devotee of Siva (Mahesvara); Kanishka, a patron of all religions, believed in eclecticism. Huvishka was noted for his alms-house (Punyasala) in Mathura, and was a devotee of Siva. As regards Vasudeva, his name speaks for himself. Surely it would have been very difficult for a barbarian race, nomadic in spirit and warring in nature, to be so easily acceptable and assimilable in the socio-religious scheme. They must have been in close touch with Indian religion and thought and were not unaware of the Indian spiritual values.

Conclusions

It is, therefore, probable that the Kushans lived somewhere near Bactria or to the south of it and were a part of the ancient Saka stock. They were known as the Tocharians or Tukharas. While the Kushan rulers do not use the tribal epithet, the Indian sources continue to name them Tokharas. As an important Yabgu, they owed temporary allegiance to the Yüeh-chih consequent to their conquest of Ta-hia, but later on they asserted themselves, consolidated their position and managed to push their way south-east, where, after defeating the last Greek ruler, the Kushan chief Kujula Kadphises managed to set up a footboard for his son's conquest of India. This contention may not be accepted as final, but it approaches the truth nearer than the Mongoloid origin theory, which is not warranted by the available material, not excluding even the Chinese annals.

[1] Holstein: "Was There a Kushana Race?", JRAS, 1914, p. 29 ff.; "Koshano and Yueh chi", *Berichte Berlin*, 1914, p. 643; "The Chinese Version of the *Sūtrālankāra*", IA, 1903, p. 386. For discussion on the subject and problems connected with it, see: Fleet, JRAS, 1914, p. 990 ff.; Sylvain Levi, *ibid.*, p. 1019 ff.; Thomas, *ibid.*, 1915, p. 532 ff.;

Sten Konow, EI, 1918, p. 288 ff.; "On the Nationality of the Kushanas", ZDMG, 1914, p. 85 ff.; Meillet and Reichelt, in: *Indogermanishes Jahrbuch,* 1913; Laufer, *Language of the Yueh-chi,* Chicago, 1917; J. Charpentier, "Ethn-stellung der Tocharen", ZDMG, 1917, p. 347 ff.; Lindquish, "Zum Tochari Problem", *Monde oriental,* Uppsala, 1918; Crousset, *L'Histoire de l'Extrême Orient,* I, p. 59 ff.; Louis de la Poussain, *L'Inde aux temps des Mauryas,* p. 307 (for consolidated references). See also my paper on "The Nationality and Original Habitat of the Kushānas", IC, VIII, p. 91 ff.); Sten Konow also discussed the various views on the subject in his Corpus (Pt I). The latest is Otto Maenchen-Helfen who suggests that the Kushans (Kusha) were Saka nobles in the Yüeh-chih race, and places their home in the Tokharian region of Chinese Turkistan (JAOS, 65, p. 71 ff.).

[2] Quoted by Poussain, *op. cit.,* p. 303, on the basis of the manuscript of the chapter on the Kushans contributed by Thomas for the *Cambridge History of India,* vol. II. The same views are expressed in Crousset, *op. cit.,* p. 58, and sources cited on that page as well as on p. 60.

[3] ZDMG, 69, 176, and Konow, SBAW, 1916, 799. Lüders thought it to be an Iranian title adopted by the Turks (SBAW, 1922, 260; cf. Konow a.o., III, 68).

[4] *Nachworte zur Inschrift des Tonjukuk,* p. 48; Konow, CII, pl.

[5] *Op. cit.,* p. 176.

[6] *Op. cit.,* p. 799; CII, pl. According to Poussain, the forms are Kozoulo, Kozola in the Greek legends of his coins, and Kujula in Kharoshthi; Kuyula, Kaphasa forms are evidently the same as "Kusulaka of Satrapa Liaka" of the Moga inscription (*op. cit.,* p. 269). Gusura is an official title in the documents of Khotan (*op. cit.,* p. 304). As regards Yavua, Yavuga (Kharoshthi), Zaoou (Greek) associated with Kadphises, he presumes that it was a transcription of the Chinese *hi-hieou,* ancient pronunciation Yab-gou. The word Yap-gu, according to this French scholar, in the documents of Khotan was perhaps a proper name. Later on among the Oriental Turks, it was a title of the chiefs (*op. cit.,* p. 304—quoting Chavannes, JA, 1897, p. 49; also Konow a.o., III, p. 66).

[7] JRAS, 1912, p. 670. Sylvain Levi drew attention to the statement in Hemachandra's *Abhidhānachintāmani* 959, that the Turks are Sakhis, i. e. use the royal title Sakhi, where Sakhi is evidently written for Shahi (*Turushkas tu Sakhayah syuh*)—the title used by Kanishka and his successors in Brahmi inscriptions (JA, IX, 1897, p. 10, note; CII pl.).

[8] Stein, *Serindia,* p. 1361.

[9] According to Tarn, number five of five Yüeh-chih princes (Yabgu; he spells it Yabghu) is not a typical Iranian number, but was a dominant number in China, where it occurs with the same monotonous regularity. He suggests that it is a Turki element; the word Yabghu is Turki (Tarn, *Greeks in Bactria and India,* 2nd ed., p. 288).

[10] CII, vol. II, pl. I.

[11] A comprehensive bibliography of the Chinese sources is given by Poussain (*op. cit.,* p. 328 ff.); quoted here with additions; P. de Mailla, *Histoire générale de la Chine,* vol. III; Richthofen, *China:* Marquart, *Eransahr Nach der Geographie des Ps Moses Xorenaci,* Göttingen (III, 2), 1901; Chavannes, translation of Ssuma Ts'ien's account, *T'oung-Pao,* II, VIII, p. 189 ff.; *Documents sur les Turcs occidentaux,* St. Petersbourg, 1903; "Les pays d'Occident d'après le Wei-lio", *T'oung-Pao,* 1905; "Trois generaux chinois de la dynastie des Han", *T'oung-Pao,* 1906; "Les pays d'occident d'après le Heou-Han", *T'oung-Pao,* 1907; "Les documents chinois decouverts par Aurel Stein", *ibid.,* 1913; Hirth, "The Story of Chang-Kien", JAOS, 1917; Wylie, "Notes on Western Regions (First Han)", *Journal Anthrop. Institute,* 1880-1881; Kingsmill, "Intercourses of China with Eastern Turkestan in the Second Century B.C.", JRAS, 1882, p. 82; De Groot, *Die Hunnen der Vorchristlichen Zeit,* 1921; *Die Westlande Chinas,* 1926 (published by O. Franke); Specht, "Etudes sur l'Asie Centrale", JA, 1883, II, p. 324; *Notes sur les Yue-tchi,* 1890, I, 180; *Les Indo-Scythes et l'epoque de Kanishka,* 1897, II, p. 152; Levi, "Notes sur les Indo-Scythes", JA, 1897, I; A.M. Boyer, "Epoque de Kanishka", JA, 1900, I, 526.

The Chinese sources are noticed by all the savants who considered or contributed on the date of Kanishka. References to their contributions will be made at the proper place.

[12] *Tozai-Kotsushi Rouso,* 42-47 (quoted from Maenchen-Helfen, *op. cit.,* p. 72).

[13] "A propos des Ta Yue-t-chi et des Kouei-chouang", *Bulletin de la Maison Franco-Japonaise,* 1933, I-II.

[14] "Notes on Indo-Scythian Chronology", JIH, 1933, 13-14.

[15] "Tokharien et Koutchien", JA, 1934-1938.

[16] *Zur Ue-tsi Frage,* 257, note 7.

[17] *The Greeks in Bactria and India* (2nd ed., p. 287, note 4). According to Tarn, the new theory which makes of the five Yüeh-chih princes (the Kushan chief being one) five Saka princes of Bactria conquered by the Yüeh-chih, throws the plain account

in the *Hou Han shu* overboard. The theory is one more unhappy offshoot of the elementary blunder which started the belief in a Saka conquest of Greek Bactria (Tarn, p. 283).

[18] *Op. cit.*, p. 72.

[19] The view that Devaputra was an imitation of the Chinese imperial title T'ien-tzu has been refuted by F.M. Thomas. Justification cannot be found for its Chinese origin in view of the very widespread notion of divine descent of kings and emperors. Devaputra is an Indian term, not invented by, or for, the Kushans. It occurs in the inscription of Bharhut long prior to the Kushans (Lüdeus' List, Nos. 774, 814, *B. C. Law Volume* II).

[20] According to Maenchen-Helfen, the Kushans spoke Saka. The language of their coin legends is pure Khotani Saka (Sten Konow, *Norske Tidskrift for Sprogvidanokap*, 1939, 107). Halaun's objection (*Zur Ue-tsi Frage*, 257, note 7) that the Kushans might have used the Saka language as the legitimate successors of the Saka rulers in North-West India can be summarily dismissed. The Kushans never adopted their Saka language in Bactria (*op. cit.*, p. 73).

[21] CII, vol. II, pt I, p. 11.

[22] *Zur nordarischen Sprache und Literatur*, Strasburg, 1912; quoted by Sten Konow, *ibid.*

[23] *Memoires de la Société Linguistique*, 18, 1913, p. 89; Sten Konow, *op. cit.*

[24] SBAW, 1913, p. 466 ff.; 1919, p. 734 ff.

[25] WZKM, 26, p. 395.

[26] *Op. cit.*, p. LII. He has presumed that King Kanishka began to use Saka in his coin legends, thus indicating that the language had begun to be reduced to writing. Buddhist works were being translated from the Kushan language into that of Barchuq, i.e. the present Maralbashi near Yarkand, and other translations from the same language into Tocharian and thence into Turkic were made. But it was not known where the Kushan language was used (see note 1, p. LII).

[27] *Op. cit.*, p. 187. As regards the location of the Ta-hia, according to *Shi-ki* (chapt. 123, fol. 6 ff.), Ta-hia was situated more than 2000 *li* south-west of Ta-wan (Fergana) and south of the Wei water (Oxus). The farmers had towns and houses, and they had the same customs as the Ta-wan. The people had no supreme ruler, and the various towns appointed minor chiefs. The soldiers there were weak and feared warfare, but the people were skilled in trading and marketing. After the Yüeh-chih conquest with the capital at Lan-chi, the five principalities, each under one *hi-hou*, depended on the Ta-Yüeh-chih. According to the *Hou Han shu*, the Yüeh-chih divided the Ta-hia Empire between five *hi-hou*.

According to Tarn, Lan-chi (Alexandria) was the capital of the Ta-hia, i.e. Bactria (Hirth, p. 98); and subsequently, after they occupied Bactria, of the Yüeh-chih (*Hou Han shu*). Specht first saw that Lan-chi was Alexandria (JA, 1897, pp. 159-161). Groot makes it Pan-Ku's Kann-si (96). Tarn questions Chavannes and Konow. He suggested that, historically, Lan-chi cannot possibly be anything but Bactria (*op. cit.*, p. 115, note 1.).

[28] Strabo XI.8.4. According to Tarn, the conquest of Ta-hia (Bactria proper) was the work of the Yüeh-chih. But almost every modern writer attributes that conquest to "Sacas", driven southward by the Yüeh-chih, who are supposed to have occupied the country until the Yüeh-chih expelled or subdued them. Chang-Kien knew nothing about this, and there is no scrap of evidence for its existence. A misunderstanding of a simple passage in Strabo was responsible for it, until one writer after another made it an obsession, with the various forms of Saka—Sacarau, Sae, Sai-wang, even Tochari, pressed into service. Strabo mentions Saka occupation of Bactria, but, according to Tarn, the most cursory perusal of the context shows that throughout the whole section he is talking not of the 2nd century B.C., but of a long time before that—he calls it Achaemenian, the 7th century (*op. cit.*, p. 280). Apollodorus attributes the conquest of the Bactrian Kingdom to four nomad peoples—Asii, Pasiani, Tochari, and Sacarauli. Trogus attributes it only to two—Asiani and Saraucae—though subsequently he mentions the Tochari.

[29] Strabo XI.8.2. According to van Lohuizen de Leeuw, in the passage from Justinus (*Saraucae et Asiani Bactra occupavere et Sogdianos)* there seems to be unanimity that the Yüeh-chih are Tocharians and that the Asiani, alias Asii, are the Yüeh-chih, or at least their dominating stratum (*The Scythian Period*, p. 38). At another place she suggests that the Asii remained also known outside their boundaries as Tochari-Tukhara (p. 43). Some scholars make a distinction between the two. Tarn thought that the name Asii was the same as Arsi (*op. cit.*) found by Sieg in much later 7th-century documents. Van Windekens suggests that the word *Arsi* meaning "white" was used to indicate the rulers of the Tochari, and subsequently the people over whom they ruled (quoted from *The Scythian Period*, p. 43). Some scholars (Charpentier, Degulines, and Couvreur) identify the Asii with the Wu-sun (*op. cit.*). Prof. Bailey

explains *Arsi* as Sanskrit Arya, and the Asii as a people related to the Ossetes or As in South Russia (BSOAS, VIII, 1935-1937, p. 912). The passage quoted by Strabo makes it very clear that the conquest of Bactria was a historical event which was a turning-point, resulting in the movements of the tribes settled in or near that region and pressed by some external agencies. However, it appears from the classical accounts that the occupation of Bactria was a transitory phase, with it changing hands till we find Mithradates I occupying it and displacing its new rulers.

The identification of the Tocharians has also been a subject of discussion. The Chinese sources are enumerated by Sylvain Levi. A Chinese sutra refers to the simultaneous domination of Yapono (Yavana-Greeks) in the north, the Che-kia (Saka-Scythians) in the south, the Po-la-po (Pahlava-Parthians) in the west, and the Tein-cha-lo (Tochares) in the east.

The comparison of *Vibhāsna* and of Nanjio suggests the identification of the Yüeh-chih with the Tocharians (Teou-kiu-le). The Tukharas, Toachares, Chinese Touo-houo-lo in relations with the Yüeh-chih and Ta-hia have been considered by scholars. Richthofen, with whom Levi agrees (JA, 1897, I, p. 10), identifies the Tochares with the Yüeh-chih, placing them at Khotan. According to Marquart, the Tochares are the Ta-hia living in the country which Hsüan-Tsang called old Tou-hou-lo or Tokharistan in the Middle Oxus, 300 kilometres to the east of Khotan. Frank suggests that they were neither the Ta-hia nor the Yüeh-chih, but those whom the Yüeh-chih conquered in old Tou-hou-lo. Stein finds no relation between the emigration of the Yüeh-chih and old Tou-hou-lo. Truly speaking, the Tochares were known to the west as early as the time of the Assyrians when the Yüeh-chih were unknown. A comprehensive bibliography on the problem is given by Poussain, *op. cit.,* p. 338. Stein reviews the diverse opinions in his *Serindia,* p. 287; for the original views see: Remusat, *Remarques sur l'extension de l'empire Chinois du côte de l'occident sous les Tang*; Vivian de St. Martin, *Memoires* sur les Huns blance, 1850, p. 233; Yule, "Hsüan-Tsang's Account of the Principalities of Tokharistan", JRAS, 1873, p. 92; Von Richthofen, *China,* 1877, I, 439; Vascouncellos-Abreu, *Muséon,* 1883; Marquart, *Eransahr,* p. 200; Frank, *Turkvölker,* p. 24.

[30] Sten Konow, *op. cit.,* p. XXI.

[31] *Ibid.,* p. XXII.

[32] P.C. Baghchi discussed the problem of Central Asian nomads in Indian history in his Presidential Address to the Ancient India Section I, Indian History Congress Session, Aligarh, 1943. The references to Tukharas in ancient Indian texts—epics, puranas and the two Buddhist works—are quoted by him. Poussain mentions the sources referring to the Tukharas earlier in his work (*op. cit.,* p. 337). The coupling of the two names, Sakas and Tusharas, in Indian epic and puranic texts (*Mahābhārata,* Bombay Text II, 51, 1850; III, 51, 1891; *Harivamsa,* I, S. 20, 311) is significant. In the Markandeya Purana they are mentioned immediately after the Chinas as populous races of men outside. Pargiter has collected all the references to the Tukharas (*Mahābhārata,* Sabha Parva I, 1850, and *Ramayana,* Kish K. xliv. 15). The Vayu Purana reads "Tusharas" (xiv. 118) as they are mentioned in the *Mahābhārata* (Vana *Parva* II, 1991; Śānti Parva LXV 2429, etc.). The two names, according to him, seem to mean the same people. They were an outside northern race bordering on the Himalayas (Vana Parva clxxvii, 12 350). In the *Harivaṁśa,* they are classed along with the Sakas, Daradas, Pahlavas, etc., and are considered to be Mlechas and Dāsyus (cxv, 6440-42). Lassen identified them with the Tochari, and placed them on the north side of the Hindu Kush (Indo-Alt. map)—Pargiter: *Markandeya Purana Trans.* (p. 320).

[33] Pliny and Ptolemy mention them as Thocari and Tuchari respectively, living to the north of Caspiri or Kashmir. According to Prof. Bagchi, Ta-hia was pronounced in early times as D'a(t)-ga, and stood in all probability for the Dogar or Tukhar, which appears in the 5th century as Tu Ho-lo, T'u-xuo-la. The king of the country sent ambassadors to China.

[34] CHI, p. 564.

[35] *History of the Gurjara-Pratihāras,* p. 4.

А. М. МАНДЕЛЬШТАМ (СССР, ЛЕНИНГРАД)

ПРОИСХОЖДЕНИЕ И РАННЯЯ ИСТОРИЯ КУШАН В СВЕТЕ АРХЕОЛОГИЧЕСКИХ ДАННЫХ

Крайняя ограниченность данных, которыми мы располагаем о Кушанском государстве, общеизвестна. Именно это является основным препятствием, затрудняющим понимание целого периода в истории значительной части Азиатского материка. Особенно сложными являются вопросы о происхождении кочевых племен, уничтоживших Греко-бактрийское царство, и их конкретной роли в создании нового государства, оказавшегося способным к быстрой и успешной внешней экспансии.

Письменные источники содержат лишь упоминания нескольких (вероятно, не всех) племен, участвовавших в этих событиях, и очень краткие сведения о передвижениях некоторых из них. Хорошо известно, что даже отождествление племенных названий, фигурирующих в западных и восточных источниках, до сих пор остается неразрешенной задачей: все предложенные варианты могут считаться только гипотетическими ввиду отсутствия дополнительных независимых данных. Поскольку ни эпиграфические памятники, ни нумизматика не могут дать необходимые дополнения, единственным реальным путем получения таких данных следует считать археологию, которая приобретает все большее значение для решения и ряда других вопросов кушанской проблемы. В рассматриваемом случае основное внимание должно быть уделено систематическому исследованию кочевнических памятников античного времени на всей территории Кушанского государства.

Первые шаги в этом направлении пока сделаны лишь в пределах южной части Средней Азии, результаты их, естественно, еще ограниченны, но важны для принципиальной оценки возможностей использования археологических материалов в указанном выше плане.

На территории Северной Бактрии в настоящее время известен целый ряд курганных могильников, относящихся к кушанскому периоду, причем четыре наиболее крупных из них подверглись систематическому исследованию. Три таких могильника (Тулхарский, Аруктауский и Коккумский) находятся в пустынной Бишкентской долине (Южный Таджикистан, между низовьями рек Сурхандарья и Кафирниган), четвертый (Бабашовский) — на правом берегу Амударьи, между станциями Ташрабат и Мукры. Лишь в этих памятниках раскопано более 500 погребений, что дает возможность объективного суждения относительно устройства могил, обряда погребения, состава сопровождающего инвентаря и т. д.

Ключевым памятником является Тулхарский могильник — самый крупный и наиболее полно изученный. В нем насчитывается 348 курганов, образующих 18 обособленных групп. Раскопкам подверглось более половины их (219), остальные все разграблены. Все курганы здесь небольшие (диаметром 3—4 *м*). Расположенные под ними могилы, однако, не одинаковы. Имеются: 1) подбойные могилы с подбоем вдоль восточной стенки ямы, 2) подбойные могилы с подбоем вдоль западной стенки, 3) грунтовые ямы и 4) ямы с подобием каменного ящика на дне. Преобладают могилы первого типа (77%).

Обряд погребения во всех могилах фактически одинаков: скелеты лежат в вытянутом положении на спине, головой на север (северо-восток или северо-запад). Единообразным по составу является и сопро-

вождающий инвентарь, состоящий из глиняных сосудов (чаще всего их два), оружия, предметов бытового назначения и украшений. Почти во всех погребениях найдены кости барана. Большинство вещей имеет определенное местонахождение: посуда всегда стоит в северной части могилы, мечи находятся неизменно слева от скелета, кинжалы — у правого бедра.

Наиболее многочисленной частью находок является керамика. Это сравнительно высококачественные сосуды, изготовленные, за одним исключением, на гончарном круге специалистами-ремесленниками. Чаще всего встречаются кувшины и бокалы, причем они составляют наиболее типичное сочетание. Оба вида сосудов представлены несколькими вариантами; есть основания считать, что эти варианты отражают их эволюцию. В ограниченном числе имеются другие виды сосудов: двуручные кувшины, горшки, миски, вазы, фляги. Весь ассортимент относится к категории «столовой» посуды, кухонная представлена только одним обломком горшка с огнеупорным дном.

Предметы вооружения (все из железа) сравнительно редки: найдены 2 меча, 27 кинжалов и 13 наконечников стрел. Оба меча — длинные, двухлезвийные с прямым перекрестием, но без металлического навершия. Все кинжалы сравнительно короткие и узкие, с прямым перекрестием и металлическим навершием. Форма последнего не одинакова. Имеется: 1) серповидная, 2) сердцевидная и 3) сложная — состоящая из двух противолежащих волют. Преобладающей является вторая из них.

Все мечи и кинжалы найдены с остатками деревянных ножен, окрашенных в красный цвет и расписанных черным геометрическим и зооморфным узором. Некоторые ножны, кроме того, были украшены продольными рядами мелких бронзовых или латунных гвоздей. Наконечники стрел имеются трехгранные с опущенными жальцами и трехлопастные (как мелкие, так и крупные).

Среди предметов бытового назначения многочисленны железные ножи, обычно сильно сточенные, железные, бронзовые и латунные пряжки различных типов, шилья, точильные камни и т. д. Сравнительно редкими находками являются бронзовые зеркала, весьма близкие к сарматским. Наряду с целыми экземплярами имеются также обломки различных размеров.

Большую группу находок составляют украшения. Это бусы из цветного стекла, полудрагоценных камней и известняка, железные и латунные браслеты, перстни и кольца, латунные и бронзовые серьги и др. Немногочисленны, но весьма интересны украшения из золота. В числе их имеется набор бляшек, составлявший украшение головного убора, сходного с диадемой, фибула с двумя дисками, снабженными цветными вставками, пряжка с рельефными изображениями головы кабарги, серьги в форме птицы с распростертыми крыльями, снабженные цветными вставками, подвески серег амфоровидной формы.

Очень важной категорией находок являются монеты: это четыре серебряных обола, из которых три — наиболее ранние из известных сейчас подражаний чекану Евкратида, а один принадлежит выпуску Герая. Они составляют одну из основ датировки памятников. Следует отметить, что для установления последней были произведены раскопки на двух небольших поселениях (Актепе и Хангаза), расположенных вблизи курганных могильников. Эти раскопки показали, что курганы здесь относятся ко времени, предшествующему освоению части Бишкентской долины под земледелие, что, судя по составу находок, имело место в I в. н. э. Опираясь на этот факт, а также на время обращения упомянутых монет и результаты анализа керамики, Тулхарский могильник можно с уверен-

ностью датировать в пределах последней трети II в. до н. э.— начала I в. н. э.

Раскопки на поселениях дали ответ и на вопрос о принадлежности рассматриваемого памятника. Разновременность с поселениями и наличие у каждого из последних своего, синхронного ему кладбища с погребальными сооружениями иного типа свидетельствует о кочевнической принадлежности курганных могильников. Какие-либо признаки оседания кочевников археологически тут не прослеживаются.

Два других больших курганных могильника Бишкентской долины сильно разграблены, вследствие чего раскопкам могло быть подвергнуто лишь значительно меньшее число погребений.

Аруктауский могильник насчитывает 283 кургана античного времени, образующих 20 обособленных групп. Раскопано 125 погребений, в том числе некоторое число разграбленных. Курганы здесь также небольшие, но все каменные, могилы не одинаковы. Имеются: 1) подбойные могилы с подбоем в западной стенке входной ямы; 2) грунтовые ямы и 3) ямы со ступеньками вдоль длинных стенок. Количественно преобладают могилы первого типа (58%). Обряд погребения здесь практически тот же, как и в Тулхарском могильнике, близок по составу и сопровождающий инвентарь. Последний несколько беднее, в частности содержит лишь единичные предметы вооружения. Мечей и кинжалов не найдено, что, однако, может быть объяснено большей степенью ограбленности памятника. Значительное сходство находок, иногда приобретающее характер совпадения, позволяет считать этот могильник относящимся к тому же времени, что и Тулхарский. Коккумский могильник почти полностью разграблен. Все раскопанные здесь курганы каменные; под ними имеются подбойные могилы с подбоем вдоль западной стенки входной ямы, который всегда длинее последней. Особенностью является наличие в одном случае под курганом двух могил — погребений мужчины и женщины. Ограниченные по числу находки повторяют инвентарь других двух могильников, что позволяет говорить об их одновременности.

Четвертый большой могильник — Бабашовский — насчитывает 345 погребальных сооружений, представляющих собой каменные ограды круглой и овальной формы. Раскопано их 150, все остальные разграблены. Внутри ограды всегда расположена небольшая каменная выкладка, под которой находится могила. При одинаковом характере оград могилы различны. Здесь имеются: 1) подбойные могилы с подбоем в западной стенке ямы; 2) подбойные могилы с подбоем в восточной стенке; 3) грунтовые ямы и 4) ямы со ступеньками вдоль боковых стенок. Обряд погребения в большинстве случаев единообразен: скелет лежит на спине в вытянутом положении головой на север (северо-восток или северо-запад). Сопровождающий инвентарь сравнительно беден и в целом по составу однороден. Значительную часть его составляет керамика — изготовленные на гончарном круге сосуды, набор форм которых свидетельствует о том, что это изделия ремесленников коренного населения. Преобладают бокалы и миски, причем тех вариантов, которые почти не представлены в могильниках Бишкентской группы и, судя по материалам с исследованных поселений, характерны для первых веков н. э. К этому же времени относятся и некоторые другие, более редкие формы, например кубки.

Весьма малочисленны в этом памятнике предметы вооружения: имеются только один меч, три кинжала и два наконечника стрел. Меч длинный, двулезвийный, но без перекрестия и навершия. Кинжалы различны. Один имеет прямое перекрестие и своеобразное навершие, два — без перекрестия и навершия.

Предметы, связанные с одеждой, представлены железными, бронзовыми и латунными пряжками, часть из которых повторяет найденные в Тулхарском могильнике. Интересны железные и латунные булавки; одна из них украшена изображением фантастического животного.

Из предметов бытового назначения следует отметить зеркала, представленные несколькими вариантами. Наряду с целыми экземплярами имеются и обломки их. Довольно многочисленны украшения: стеклянные бусы, бронзовые и латунные браслеты, перстни, кольца и серьги. Некоторые из них своеобразны, но большинство сходно с найденными в могильниках Бишкентской группы. Изделия из золота очень малочисленны: специального упоминания заслуживает лишь фибула, очень близкая к найденной в Тулхарском могильнике.

Сопоставление находок из этого памятника и могильников Бишкентской группы показывает наличие как сходных, так и различных вещей. Анализ последних дает возможность считать их относящимися к первым векам н. э. Таким образом, датировка Бабашовского могильника лежит в пределах конца II в. до н. э.— II в. н. э., хотя возможно, что часть погребений относится даже к III в. н. э. О принадлежности его кочевому населению свидетельствует специфика местоположения (в пустынной, непригодной для земледелия местности) и значительная удаленность от ближайших поселений античного времени.

Основным результатом исследований курганных могильников античного времени на территории Северной Бактрии является то, что теперь в нашем распоряжении имеются археологические материалы, непосредственно связанные с кочевниками, которые участвовали в уничтожении Греко-бактрийского царства и создании Кушанского государства. За глухими перечнями племенных названий начинает вырисовываться конкретный облик тех, кого античные авторы, видимо, реально не знали, поскольку до них доходили лишь запоздалые отголоски событий, разыгрывавшихся в далекой Средней Азии.

Для решения вопроса о происхождении создателей Кушанского государства, и в частности той этнической группы, из которой вышла правящая династия его, весьма существенным является облик материальной культуры, характерный для исследованных памятников. В нем довольно отчетливо прослеживаются черты, близкие к культуре племен сарматского круга. Преобладание подбойных могил и господство вытянутого положения погребенных с северной их ориентировкой сочетается с конкретным сходством некоторых видов предметов сопровождающего инвентаря. Это кинжалы с прямым перекрестием и серповидным навершием, бронзовые зеркала, некоторые типы пряжек и украшений. Особого внимания заслуживает наличие не только целых зеркал, но также обломков их: эта черта, как известно, характерна и для сарматских погребений.

Однако сходство является далеко не полным и черты различий достаточно отчетливы. Поэтому нет оснований отождествлять обосновавшихся в Северной Бактрии кочевников с собственно сарматами и предполагать какие-то передвижения или военные походы последних с далекого северо-запада на юг Средней Азии. Следует отметить, что за последние годы сарматские черты выявляются в кочевнических памятниках многих областей Средней Азии от Закаспия до Семиречья, причем они сочетаются здесь с весьма различными типами погребальных сооружений и разными обрядами погребения. Кроме того, эти черты начинают вырисовываться также в восточной части евразийского степного пояса. Учитывая все имеющиеся сейчас данные, следует различать комплекс явлений и предметов, специфических для собственно сарматских племен, и те сходные

с ними явления и вещи, которые имели в это же время распространение на значительно более обширной территории. Ареал культур сарматского и близкого к ним облика еще недостаточно ясен, и есть основания предполагать, что дальнейшие исследования заметно расширят его в восточном направлении.

В связи с затронутым вопросом немаловажное значение имеют также результаты исследования краниологических материалов из тех же памятников Северной Бактрии. Анализ самой многочисленной серии черепов, происходящей из Тулхарского могильника, позволил установить, что все они принадлежат к европеоидному типу при небольшой примеси монголоидности и характеризуются чертами, позволяющими говорить о генетической связи с племенами андроновской культуры. В то же время сходство наблюдается с черепами из различных памятников близкого времени от Поволжья до Тянь-Шаня. Особенно большая близость — правда, по средним величинам измерений — устанавливается с черепами из памятников Приаралья, предположительно относимых к апасиакам. Черепа из других могильников более различны: здесь представлено несколько типов, в том числе и монголоидный.

Интересным фактом является наличие в серии из Тулхарского могильника черепов с искусственной лобно-затылочной деформацией. Но интерпретация его и использование в интересующем нас плане затруднительны ввиду отсутствия сопоставимых серий материалов.

Если суммировать все имеющиеся сейчас археологические и палеоантропологические данные, то можно прийти к заключению, что кочевники, появившиеся в последней трети II в. до н. э. на территории Северной Бактрии, были пришельцами из азиатской части евразийского степного пояса. Какая-то, видимо значительная, часть их (но далеко не все) — потомки носителей андроновской культуры. Этот момент заслуживает особого внимания, поскольку последние были одной из основ формирования раннесарматских племен. Отмеченное выше сходство с сарматами по ряду черт культуры и антропологического типа, а также совпадение направления генетических связей дают право предполагать, что определенная часть интересующих нас кочевников принадлежала к иранцам. Конкретно речь в данном случае может идти о той группе их, которой принадлежит Тулхарский могильник.

Однако сразу же надо напомнить, что наличие в других памятниках разных антропологических типов указывает на неоднородность пришельцев. Об этом же свидетельствуют и различия между могильниками по чисто археологическим признакам. Но до появления новых материалов интерпретация этих отличий затруднительна, поскольку генетические связи здесь неясны.

В связи с проблемой происхождения вполне естественно возникает ряд частных вопросов — прежде всего о возможности установить первоначальные места обитания археологически выявленных групп кочевников. К сожалению, тут имеются еще почти непреодолимые трудности. Для группы, которой принадлежит Тулхарский могильник, можно было бы опираться на близость по физическому типу к населению Приаралья. Но эта близость не сочетается с каким-либо сходством в материальной культуре (включая тип погребальных сооружений и обряд погребения). Кроме того, использование результатов сопоставления средних измерительных данных оставляет место для сомнений в возможности брать их за основу для далеко идущих выводов. Логично было бы предполагать, что упомянутый могильник принадлежит кочевникам, ранее обитавшим где-то вблизи Аральского моря, судя по наличию монголоидной примеси — восточнее его. Однако на близлежащей территории сходных памят-

ников нет; неизвестны они и в Семиречье. То же самое следует сказать и о других исследованных могильниках: в пределах Средней Азии и Казахстана они не находят достаточно близких аналогий. Сходство по отдельным чертам, например наличию подбойной могилы, которому по традиции пытаются придать особое значение, не меняет положения.

Второй вопрос носит еще более сложный характер: речь идет о возможности археологического «опознания» юечжей китайских источников и тохар античных авторов. В обоих случаях нет оснований сомневаться в наличии принадлежащих им памятников в пределах Северной Бактрии. О том, что юечжи не только подчинили себе Дася, но и обосновались в ней севернее Амударьи, имеются прямые указания источников. О наличии же здесь тохар кроме сведений античных авторов свидетельствует изменение самого названия Бактрии на Тохаристан. Однако при всем этом у нас пока нет критериев для атрибуции известных сейчас памятников.

Так как территория, откуда пришли юечжи, исследована весьма слабо, данных относительно культуры их не имеется. Теоретически можно было бы предполагать, что для нее должны быть характерны определенные элементы дальневосточного происхождения. Кроме того, в физическом типе логично было бы ожидать сравнительно большую примесь монголоидных черт.

Но ни один из кочевнических могильников Бактрии указанными особенностями не отличается: предметы, находящие себе аналогии в восточной части степного пояса, немногочисленны и имеются в разных могильниках, монголоидный тип представлен лишь единичным черепом в одном из них (Аруктауском). Такое положение объяснимо либо тем, что соответствующие памятники не обнаружены, либо тем, что указанное выше предположение не соответствует действительности. Первое следует считать маловероятным, так как поиски курганных могильников в Северной Бактрии ведутся сравнительно длительное время и охватили значительную часть ее территории. Но если правильно второе, то приходится допустить, что культуре юечжей присущи черты, сближающие их с сарматами. Хотя это выглядит несколько неожиданно, результаты последних исследований в Центральной Азии говорят в пользу вероятности такого явления.

Все вышеизложенное свидетельствует о чрезвычайной сложности вопроса об этнической принадлежности кушан и о необходимости рассматривать его в нескольких аспектах, разделяя при этом династию и подвластные ей группы кочевников. Археологические данные говорят о том, что у истоков Кушанского государства стояли племена со сходной культурой, но различные по происхождению и неоднородные по составу. Формирование этого государства шло в условиях постоянного контакта пришельцев с коренным населением среднеазиатских областей, оказавшим на них заметное влияние. При учете всего этого установление этнической принадлежности правящей династии вряд ли можно считать окончательным решением вопроса, так как в полной мере приходится считаться с вероятностью переживаний и заимствований.

Второй круг вопросов, на котором следует здесь вкратце остановиться, связан с ранней историей кушан. Здесь археологические материалы также оказываются важным источником новых данных.

Прежде всего мы имеем возможность составить себе более полное представление о последствиях событий последней трети II в. до н. э. Наличие больших могильников, так же как и многочисленных небольших курганных групп, свидетельствует о том, что падение Греко-бактрийского царства повлекло за собой не только политические изменения. В Се-

верной Бактрии (а также в соседнем Согде) обосновались большие группы кочевников, сохранявших на новой территории свой традиционный вид хозяйства и образ жизни. Таким образом, имело место вполне реальное завоевание. Последствием этого, учитывая ограниченность пригодных для возделывания и содержания скота земель, можно было бы предполагать упадок земледелия, почти целиком зависящего от искусственного орошения. Однако археологические данные не подтверждают этого. Кроме того, наблюдения над особенностями расположения кочевнических могильников показывают, что все они находятся либо в полупустынных, удаленных от оазисов местах, либо на дальних окраинах последних. В этом можно видеть свидетельство того, что завоеватели стремились сохранить хозяйственную основу своих новых подданных — естественно, с целью извлечения из этого максимальных выгод для себя.

Постоянный контакт с коренным населением должен был оказывать заметное влияние на культуру кочевников, и мы действительно имеем убедительные свидетельства этого в археологических материалах. Вся керамика, составляющая значительную часть сопровождающего инвентаря в исследованных могильниках, изготовлена на круге и по формам несомненно принадлежит к изделиям оседлого населения. Изделиями бактрийских ремесленников являются также многие предметы различного назначения и украшения, изготовленные из латуни, причем значительная часть из них явно воспроизводит вещи, характерные для культуры кочевников. Это свидетельствует о воздействии вкусов и потребностей последних на местное производство.

Специфика взаимоотношений кочевников с коренным населением Бактрии, вырисовывающаяся по археологическим данным, указывает на то, что завоевание не преследовало цели простого захвата земель для освоения их под скотоводство. Можно предположить, что намерения завоевателей были иными: создать на новой территории основу для государства, в котором господствующая кочевническая часть населения имела бы постоянный источник продуктов земледелия и ремесла, обеспечиваемый прочностью хозяйственной основы подвластного оседлого населения. Именно в осуществлении этого можно видеть базу, на которой смогло возникнуть Кушанское государство. Политическая консолидация была закономерной, необходимой для сохранения и укрепления сложившихся взаимоотношений.

Второй вопрос, который получает дополнительное освещение в данных археологии, относится к области хронологии: это определение времени начала экспансии молодого Кушанского государства. Письменные источники не дают нам точных дат, и лишь по сумме различных свидетельств устанавливается, что оно падает примерно на начало I в. н. э. Это находит теперь подтверждение в том, что именно в это время прекращается «функционирование» курганных могильников Бишкентской долины, свидетельствующее об уходе с территории Бактрии соответствующих групп кочевников.

Следует отметить, что выше были рассмотрены далеко не все исторические данные, которые могут быть извлечены из археологических материалов кушанского времени. Изложенное является прежде всего иллюстрацией того, насколько существенные результаты могут дать исследования кочевнических памятников на всей территории Кушанского государства. Необходимость в них безусловно назрела.

Summary

1. The origin of the nomad tribes which destroyed the Graeco-Bactrian Kingdom, and the history of their consolidation, culminating in the formation of the Kushan Empire, is a question that has received far too little attention. The difficulties its solution encounters are due to the great scarcity of the sources, while those available are only fragmentary and more often contradictory. Thus, the names of the tribes given in Western and Eastern sources do not correspond, and the proposed identification is therefore no more than a hypothesis.

2. A logical way for compensating the lack of factual data is the information furnished by archaeological research, notably the systematic study of the nomad burials on the territory of the Kushan Empire. First steps in this direction have until now been taken only in Northern Bactria, where four large burial sites were excavated in Tulkhar, Aruk-tau and Kok-kum in the Bishkent valley (South Tajikistan), the Babashov site on the right bank of the Amu Darya (East Turkmenistan). Over 500 kurgans have been investigated.

3. The Tulkhar burial site is the most important. The burials unearthed here were almost exclusively simple graves under a relatively thin layer of rubble and earth. All skeletons are lying on their back, stretched out, the head pointing S.-SW. and SE. Pottery (cups, jugs made on the potter's wheel, etc.), weapons (daggers, swords, arrowheads), various objects of clothing and implements (buckles, knives, mirrors, etc.) and also ornaments were found there. According to the coins found in it (obols, imitating the coins of Eucratides) and the types of ceramics, the date of the burial site may be established as the last third of the 2nd century B.C.—the beginning of the 1st century A.D.

Similar objects were found in the two burial sites of the Bishkent group, relating to the same period.

4. The Babashov burial site differs as regards the upper structure (it has an enclosure and not a mound), and pits rather than "shaft"-type graves predominate. Here, too, most skeletons were lying in a stretched-out position on their backs, the head pointing S., SW and SE. The objects found resemble those in the Bishkent group burial sites, but include also other types of vessels, weapons, etc. There being no coins, the burial site was dated less accurately as relating to the period between the end of the 2nd century B.C. and the 2nd-3rd centuries A.D.

5. The dating of the investigated relics (which is substantiated by the results of recent excavations of town sites) enables us to state with certainty that they belonged to the nomads, who in the last third of the 2nd century B.C. destroyed the Graeco-Bactrian Kingdom. Archaeological research reveals four groups of nomads, which probably relate to four different tribes. The culture of all of them exhibits traits resembling the culture of the Sarmatian tribes, but this is mainly a "temporal" resemblance, which is observed over a vast area. A more concrete comparison points to links with areas to the N. and NE. of Central Asia. The invasion of the nomads, which took place in the 2nd century B.C., was apparently linked with a considerable migration of tribes in the steppe zone.

6. Archaeological material shows that after the fall of the Graeco-Bactrian Kingdom large groups of nomads firmly settled on Bactrian territory. Similar phenomena can be observed in Central Asia further to the north (the borderlands of Sogd, etc.). Apparently the invasion did not lead to the decline of the conquered agricultural region: indicative of this is the fact that all large burial sites are far from oases, while small kurgan groups are always on lands unsuitable for agriculture, situated outside but near the oases. The newcomers apparently used their dominant position to obtain products produced by the indigenous population, but did not destroy the basis of their productive activity. This may be one of the reasons responsible for the rapid upsurge of the Kushan Empire and its successful expansion.

7. At the present stage of research it is important to solve the question of attributing the known monuments to the various tribes mentioned in the sources. There are some prerequisites for the solution of this question; but to be able to do this, it is essential to carry out more purposive archaeological excavations in other parts of the Kushan Empire—in Afghanistan, India and Pakistan. Available information makes it more than likely that nomad burial sites will be found there. Such excavations may furnish important results, which will help to concretise our views on the relations of the various ethnic elements in the Kushan Empire.

Ю. А. ЗУЕВ (СССР, АЛМА-АТА)

ЮЕЧЖИ И КУШАНЫ В СВЕТЕ КИТАЙСКИХ ИСТОЧНИКОВ

Среди вопросов, относящихся к кушанской проблеме, совершенно особое место по важности и интересу занимает вопрос о происхождении кушан и их ранней истории. Придаваемое ему значение совершенно оправданно и потому, что разгадка происхождения кушан и Кушанского царства помогла бы пролить свет на столь неясные по сей день проблемы раннего этногенеза других народов Средней Азии.

При рассмотрении этого вопроса обычно (и в первую очередь) обращаются к тексту китайской летописи «Хоу Хань-шу», редактирование которой было закончено в V в. В 118-й главе летописи говорится буквально следующее: «Некогда Великие юечжи, разгромленные сюнну, переселились в Дася. Они разделили страну между пятью сихоу (ябгу)... Через сто с небольшим лет гуйшуанский ябгу Цю-цзю-цзюй (Куджула Кадфиз) покорил других четырех ябгу и объявил себя государем под наименованием гуйшуанского...».

Из этого текста можно сделать два вывода — первостепенной, на наш взгляд, важности. Во-первых, своим происхождением кушаны обязаны племени юечжей, обитавшему в провинции Ганьсу, между Цилянь и Дуньхуаном, поскольку единственное из известных столкновений юечжей с коалицией сюнну произошло именно здесь. Во-вторых (и это особенно важно), китайский текст предполагает непосредственную последовательность событий и связь между поражением юечжей и их миграцией в Бактрию. По словам Страбона и Трога, Бактрия была завоевана кочевыми племенами примерно в 140 г. до н. э. На этом основании все исследователи, связывая юечжей с одним или другим из упомянутых Страбоном и Трогом племен, датируют вторжение юечжей в Бактрию этим временем. Такое заключение представляется вполне оправданным и сомнений не вызывает.

Первое затруднение, которое появляется при анализе этих фактов, заключается в том, что, как уже сказано, единственное из известных нам военное столкновение сюнну с юечжами, закончившееся поражением последних и их перемещением на запад, произошло в 177 г. до н. э. Сообщение о нем хорошо документировано, поскольку оно содержится в известном письме сюннуского шаньюя Маодуня китайской императрице. Оно скомпилировано в тексте «Шицзи» и «Цянь Хань-шу», и редакции его в обеих хрониках абсолютно идентичны. Приведем краткий фрагмент из этого письма:

«По милости Неба воины были здоровы, а кони в силе. Они уничтожили и усмирили юечжей. Предав острию меча и приведя в покорность, утвердили [спокойствие]. Лоулань, Усунь, Хуцзе и пограничные с ними 26 княжеств стали сюннускими...».

Нет абсолютно никаких причин усомниться в авторитетности этих слов, тем более что они подкрепляются и последующим изложением событий. Но поскольку это так, разгром юечжей в Чжанъе в 177 г. до н. э. и якобы вторичное их поражение от сюнну в 140 г. или несколько раньше являются разными событиями, хронологически отделенными

одно от другого дистанцией в 30—40 лет. Это первое обстоятельство, на которое мне хотелось обратить ваше внимание.

Однако значительно более важен другой момент. Рассказывая о своих победах, предводитель сюнну и вслед за ним китайские хронисты, как это нетрудно видеть, раскрывают и пространственное расположение названных объединений. Попытаемся его проанализировать. Сопоставляя разные редакции обеих хроник, все без исключения китайские комментаторы прошлых столетий единодушно и согласно друг с другом отмечают, что речь идет не о 26 княжествах, а о 36. Специальные работы по этой теме были опубликованы и в наши дни. Современные исследователи также не видят иной возможности восприятия этого факта. Имея в виду сказанное, можно определенно утверждать, что регион, попавший в сферу зависимости от Маодуня — скорее, разумеется, номинальную, нежели фактическую, — охватывал всю территорию Средней Азии, поскольку 36 княжеств — неизменный символ всей Средней Азии, или Западного края. Можно, правда, вообще усомниться в честности заявления гордого победителя, так как до потрясающих побед гуннов на Западе оставалось еще не одно столетие. Возможно, шаньюй сделал такое сообщение, выдавая желаемое за действительное, но в конечном счете для нас важно совсем другое, а именно то, что в документе имеется указание на область Средней Азии как самую крайнюю часть тогда еще не родившейся гуннской державы.

Юечжи, первая жертва сюннуского меча, были ближайшими соседями сюнну. Доказывать это, по-видимому, нет нужды. Все, что известно об этой части юечжей, относится к территории Ганьсу, и все источники, какую бы конкрецию они ни сообщали, проецируют ее только на этот район. Кстати, как раз здесь, в области Чжанъе, и происходила увлекательная военная кампания Маодуня.

Помещаемое далее к западу княжество Лоулань, или Крораина, как известно, находилось на Лобноре, равно как Хуцзе; и комментаторами, и современными учеными оно локализуется на Алтае. Приходится сделать заключение, что усуни располагались восточнее Средней Азии и западнее Алтая, т. е. в районе Юго-Восточного Казахстана и Киргизии. Запомним пока, что речь идет о 177 г. до н. э., дате конкретной и несомненной. В 177 г. до н. э. юечжи были в Ганьсу; Крорайна находилась на Лобноре, Хуцзе на Алтае, а усуни на территории Семиречья, в качестве восточных соседей среднеазиатских княжеств.

Следующее сообщение об усунях заставило себя ждать около сорока лет. В 139 г. до н. э. в Западный край был направлен дипломат и путешественник Чжан Цянь. Вернувшись после многочисленных приключений на родину, он доставил информацию и о странах Запада. На его показаниях основаны все современные исследования по истории усуней.

Чжан Цянь был первым и единственным, кто не почел за труд запомнить, а потом записать любопытную историю о происхождении усуней, историю, которая доставляет немало хлопот тем, кто за нее берется. Рассказывая о виденном и слышанном, он говорит, в частности, что предком усуней был некий куньмо по имени Лецзяоми, который воспитывался в ставке сюннуского шаньюя. Возмужав, он получил право на отцовский престол, что было, имея в виду вассальные отношения усуней с сюнну, утверждено шаньюем. Первым актом, предпринятым усуньским владетелем, была, по словам Чжан Цяня, экспедиция против юечжей, сопровождавшаяся массовой миграцией ряда кочевых племен на Запад. Схема, предложенная им, такова. Первоначально Семиречье было землями сэ (саков). «Большие юечжи на западе разбили и изгнали сэского князя. Сэский князь на юге перешел Сяньду (Гиндукуш), а

Большие юечжи стали проживать на его землях. Впоследствии усуньский куньмо ударил и разбил Больших юечжей. Большие юечжи переселились на запад и покорили Дася (Бактрию), а усуньский куньмо стал жить здесь».

Поверив в эти слова, мы расположим данные племена в такой последовательности с востока на запад: усуни — юечжи — саки. Попробуем также установить, когда это было. Судя по данным Сыма Цяня и Баньг Гу, усуньский куньмо родился примерно в 179 г. до н. э. Вступление его на престол могло произойти не раньше, чем в двадцатилетнем возрасте, т. е. примерно в 160 г. Лишь после этого он смог предпринять поход на запад для подчинения юечжей; значит, и миграция должна ориентироваться нами на эти годы. После 160 г. до н. э. усуни стали обладателями земель Семиречья, на землях которого раньше они не проживали. Заметим, что Чжан Цянь не был очевидцем описанных им событий и пользовался расспросными данными лет через двадцать-сорок после миграции. Иными словами, его сообщение не может квалифицироваться в качестве документа, хотя только он говорит о переселении усуней в Семиречье примерно в 160 г. или позже. Поскольку слова Чжан Цяня уникальны, мы вынуждены пользоваться ими как единственным свидетельством и верить им. При этом, однако, мы всегда забываем, что есть другое, более надежное известие о местожительстве усуней на *якобы* занятых ими территориях, и оно твердо датируется реальным документом *177 г. до н. э.*

Получается, однако, парадокс: в 177 г. до н. э. юечжи находились далеко на востоке от усуней и непосредственно с ними даже не граничили, а через 17—20 лет усуни напали на юечжей с востока и вынудили их переселиться в Бактрию. Было ли это именно так, как говорит Чжан Цянь? Можно ли исключить также предположение о том, что мы имеем здесь дело не со словами самого Чжан Цяня, а с попыткой летописца объяснить факты, которые по той или иной причине показались ему несовместимыми?

Размышляя над этим, я все больше склоняюсь к убеждению, что в этом случае мы столкнулись с магическим действием сходства разных фактов и *попыткой* осмыслить их (причем попыткой неудавшейся), а не с регистрацией самого явления. Собственно, регистрации здесь нет все равно, поскольку очевидцев события не было и они не оставили ровно никаких известий.

Возможно, разрешение загадки находится в тех же анналах. Китай ничего не знал о Средней Азии до путешествия Чжан Цяня. Следовательно, летописцы совершенно не представляли себе этническую карту этой огромной области до этого времени. Лишь в последней четверти II в. до н. э. стало известно, что в Западном крае обитает племя Больших юечжей, которое, кстати, на мой взгляд не без основания, связывается с массагетами, обитавшими здесь по крайней мере с V—IV вв. до н. э. Вместе с тем достаточно хорошо известно, что другая часть юечжей, получившая в источниках обозначение Малые юечжи, проживала на востоке, «между Цилянь-шанем и Дуньхуаном», а впоследствии под нажимом сюнну переместилась к Алтын-тагу и хребту Рихтхофена. Конечно, нельзя совершенно исключить возможность того, что обе эти группировки не были родственны. Но вместе с тем возможно также, что обозначение тех и других именем «юечжи» было навеяно сходством их реальных этнонимов, но не больше.

Складывается впечатление, что именно это обстоятельство поставило в тупик гениального путешественника, а глухие сообщения о происходивших некогда событиях побудили его взять на себя роль историка.

причем историка далеко не гениального, поскольку его исторические сентенции породили массу путаницы в летописях, порой очень трудно преодолимых. Представляется, что часть их может быть устранена, если мы взглянем на картину с предложенной позиции.

Сказанное позволяет вернуться к главному предмету выступления. Известие 118-й главы «Хоу Хань-шу» о происхождении кушан от центральноазиатских, ганьсуйских юечжей нуждается в коррекции, так как оно не отражает, по-видимому, действительной последовательности событий ни во времени, ни в пространстве. В сущности, данный вывод не так уж нов. Еще Кувабара, а за ним Ханэда Тору, Стен Конов, Поль Пелльо и другие отмечали, что известие, содержащееся в данной главе, является плодом недоразумения и нуждается в поправках.

Не отвергая полностью факта этнической преемственности кушан от юечжей, мы можем предположить, что она существовала лишь между юечжами среднеазиатскими и кушанами, но не имела отношения к юечжам Ганьсу.

Но если принять сказанное, нужно также сделать заключение о том, что данной миграции или не было вообще, или она протекала в ином варианте.

Summary

One of the most challenging problems in the field of Kushan studies is that of the origin of the Kushans.

A critical scrutiny of Chapter 118 of the *Hou Han shu* has led the author to doubt whether the Kushans did indeed stem from the Central Asian or Kansu Yüeh-chih. The account it presents is marred by quite a few contradictions of both spatial and temporal context. Like Kuwabara, Haneda Toru and Paul Pelliot, the author holds that the information in Chapter 118 of the *Hou Han shu* needs correcting.

A relationship between the Central Asian Yüeh-chih and the Kushans is plausible enough, but any ethnic tie between the Kushans and the Kansu Yüeh-chih is quite out of the question.

О. В. ОБЕЛЬЧЕНКО (СССР, ТАШКЕНТ)

КУРГАННЫЕ МОГИЛЬНИКИ ЭПОХИ КУШАН В БУХАРСКОМ ОАЗИСЕ

Бухарский оазис, находящийся в низовьях Зеравшана, с севера, востока и юга окаймлен степями, непригодными для земледелия и интенсивного животноводства. С северо-востока, востока и юга оазис разграничен со степью валом древней стены Кампыр-Дувал, первоначальное возведение которой, как показали раскопки 1952—1953 гг., относится к первым векам до н. э.[1].

В степи находятся курганные могильники, существование которых стало известно только в последние полтора десятилетия. Курганные могильники находятся к северу от селения Гиждуван, севернее и южнее селения Хазара, восточнее городища Шахри-Вайрон (Тававис арабских источников), около ст. Кызыл-тепе, кишлака Лявандак и ст. Кую-Мазар. Начиная с 1952 и по 1966 г. с перерывами Институт истории и археологии АН УзССР производил раскопки курганов в этих могильниках.

Раскопки курганов в указанных могильниках выявили погребения от VI—V вв. до н. э. по V—VI вв. н. э.

В данном сообщении рассматриваются погребения от II в. до н. э. по IV в. н. э., которые образуют две хронологические группы, четко разделяющиеся во времени по погребальному обряду и инвентарю, найденному в курганах.

Установлено, что насыпи курганов обеих хронологических групп возведены из супеси с примесью галечника и гипса, которая является основным почвенным слоем Карнабской степи в Бухарской области. Никаких выкладок на древней дневной поверхности, перекрытой курганной насыпью, не было. Размеры насыпей различны, в среднем 12—14 *м*, а высота от 1 до 1,5 *м*. Имеются и большие насыпи высотой 3,5 *м* и диаметром 50 *м*, но их мало.

Под курганными насыпями обнаружены три вида могил: грунтовая могила, подбойная могила и катакомба.

Все курганы делятся на две группы. Первая, ранняя группа относится ко второй половине II в. до н. э. — I в. н. э., т. е. к периоду падения Греко-бактрийского царства и сложения государства кушан, вторая группа — к II—IV вв. н. э., т. е. к периоду расцвета и упадка государства кушан.

В некоторых насыпях курганов обнаружены впускные погребения костей по зороастрийскому погребальному обряду в оссуариях, крупных бытовых сосудах или фрагментах крупных сосудов. Захоронение костей в оссуариях и хумах относится в V—VI вв. н. э. и позволяет установить верхнюю границу времени функционирования курганных могильников.

Погребения первой хронологической группы очень редко представляют собой грунтовые могилы; бо́льшую часть их составляют подбойные могилы, которые обычно устраивались в западной стене могильной ямы. Длина могильных ям колеблется от 2 до 3 *м*. ориентированы они длинной осью с севера на юг с небольшими отклонениями к востоку или западу. Ширина ямы около 1 *м*, глубина около 2 *м*. Вдоль



Рис. 1. Монета Гелиокла (II в. до н. э.) из кургана № 14 Кызыл-тепинского могильника

восточной стенки ямы оставлена ступенька, а в западной устроен подбой по всей ее длине высотой около полуметра и шириной 1 *м*. Только в двух курганах подбои были устроены в восточной стене ямы. Катакомбы имели покатый с севера на юг дромос, иногда со слабо выраженными ступеньками; длина дромосов от 2,5 до 3,5 *м*, ширина более 1 *м*, глубина их иногда достигала 3 *м*. Катакомбы в плане овальные, длиной до 3 *м* и шириной 2,5 *м*, ориентированы они длинной осью с севера на юг. Пол катакомбы ниже пола дромоса. Высота катакомбы менее 1 *м*. Подбойные могилы и катакомбы от дромоса отгораживались камышовыми фашинами и кусками гипса и фрагментами сырцового кирпича из глины с саманом. В подбоях и катакомбах первой хронологической группы скелеты лежали в вытянутом или скорченном положении на спине головой в южную сторону, как правило на подстилке из хвороста [2]. Перед погребением около открытой могилы на былой дневной поверхности разводили огонь.

В одном из курганов Кызылтепинского могильника обнаружен след от костра на полу дромоса. Трупы в могилы клались в одежде из шерстяной и окрашенной ткани. Иногда в могилах встречались остатки посыпки мелом.

Погребения в курганах II в. до н. э. — I в. н. э., как правило, индивидуальные, даже дети хоронились в отдельных курганах небольших размеров. Мужские погребения отличаются от женских инвентарем, а также тем, что женские курганы в Лявандакском и Хазаринском могильниках располагались отдельными группами.

Инвентарь в погребениях располагался около головы, в ногах и по обеим сторонам скелетов. Погребальный инвентарь состоял из предметов вооружения, снаряжения, украшений, посуды и культовых предметов. Во всех погребениях были найдены части жертвенного животного, кости передней ноги овцы с лопаткой и небольшие железные ножи около них.

Оружие из курганных могильников II в. до н. э. — I в. н. э. представлено двумя десятками железных мечей с коротким прямым перекрестием без навершия. Только в одном кургане Лявандакского могильника был найден меч с навершием в виде круглой пластинки. Мечи — двулезвийные, чечевичные в разрезе, перекрестие у нескольких мечей сделано из бронзы. Длина мечей менее 1 *м*, кинжалы имеют различные формы перекрестий и наверший. На всех мечах и кинжалах сохранились остатки деревянных ножен.

Следует особо отметить, что ни в одном из курганных могильников Средней Азии подобных мечей не находили. Аналогичные бухарским мечи известны по находкам в Приуралье и Нижнем Поволжье, они являются типичными для сарматских погребений Поволжско-Приуральского района [3].

Кинжалы, найденные в погребениях II в. до н. э. — I в. н. э., не имеют прямых аналогий в курганных могильниках Средней Азии. Кинжалы по своим формам очень похожи на кинжалы и мечи прохоровской культуры Южного Приуралья и тагарской — эпохи Южной Сибири.

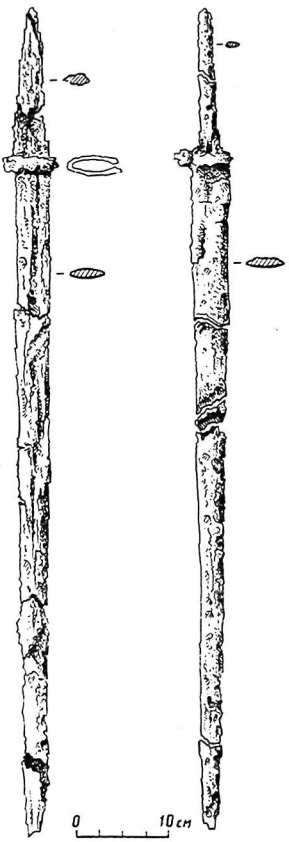

Рис. 2. Железные мечи из кургана № 19 (слева) и кургана № 16 Кызыл-тепинского могильника

В бухарских курганных могильниках в большом количестве найдены железные трехлопастные черешковые наконечники стрел с опущенными жальцами. Размеры наконечников стрел не одинаковы, самые маленькие имеют длину около 1,5 *см*, а крупные достигают длины 9,5 *см*. Превалируют наконечники стрел средних размеров (3,5—4,5 *см*), но имеются наконечники длиной и в 7—8 *см*. Особо необходимо отметить, что разные по величине наконечники стрел встречаются в одном погребении, где они даже слежались в пучки. Различаются наконечники стрел и формой лопастей: у одних они узкие, у других шире, у третьих слегка округлые. Разные по форме и размерам наконечники стрел имеют отличные друг от друга баллистические свойства. Судя по наконечникам стрел, они предназначались для разных целей, и для их употребления необходимы были легкие и тяжелые луки. Костяная обкладка одного из таких сложносоставных луков была найдена в Кую-Мазарском могильнике. К предметам снаряжения из бухарских курганов относятся различные пряжки из кости, бронзы, железа, гешера, а также игольники из кости и железа, пуговицы из кости или керамические.

В широком употреблении были пряжки из железа в виде кольца с подвижным язычком и в виде железных пластинок с четырьмя отверстиями по углам для крепления к ремню и с продолговатым вырезом и кнопкой или крючком для застегивания на одном конце. Такого же типа были и костяные пряжки. Уникальными находками являются бронзовые ажурные литые пряжки, найденные в Лявандакском и Шахривайронском могильниках. Прямоугольные по форме пряжки с одной стороны имеют крючок для застегивания ремня и четыре небольших отверстия по углам для крепления



Рис. 3. Керамика II—I вв. до н. э. из курганов Шахри-Вайронского могильника

к ремню. В прямоугольную рамку вписаны фигуры борющихся тигра и верблюда. Двугорбый верблюд стоит на подогнутых передних ногах, за передний горб его кусает тигр, вставший на задние лапы, верблюд же кусает тигра за заднюю ногу. Указанные пряжки идентичны пряжкам из кургана тасмолинской культуры на севере Казахстана. Очень близки эти пряжки к бронзовой пряжке из кургана на р. Маныч на Северном Кавказе, в прямоугольной рамке которой отлито изображение лежащего двугорбого верблюда [4].

Типичными сарматскими пряжками являются железные пряжки с фигурной рамкой и длинным подвижным язычком. Керамика из погребений могильников представлена посудой, изготовленной на гончарном круге, имеющей разнообразные формы. Это кубки, кувшины с ручкой и профилированным венчиком, двояковыпуклые фляги и фляги с уплощенным боком, небольшие миски и чаши. Керамика по своему облику характерна для керамических изделий южных районов Средней Азии первых веков до н. э.

Украшения из погребений могильников представлены бронзовыми браслетами с незамкнутыми концами, которые или заострены, или оформлены в виде змеиных голов, бронзовыми серьгами, перстнями, бусами, подвесками и бляшками из золота. Бусы из могильников разнообразны по форме и материалу, из которого они изготовлены. Наибольшее количество бус изготовлено из стекла, сердолика и гишера.

Интересна золотая круглая пластинка из листового золота с плоской петлей с обратной стороны для ее крепления. На пластинке отштамповано изображение женской головы, с дополнительной проработкой резцом, в обрамлении двух рядов перлов. Изображение женской головы на пластинке очень похоже на богиню — охотницу Артемиду с серебряного медальона, найденного в районе Тобольска [5].

К предметам искусства следует отнести фрагмент костяной пластинки, некогда украшавшей пояс воина из кургана Кую-Мазарского могильника. На пластинке процарапано изображение воина в кольчуге. Облик лица скифоидный и очень схож с обликом персонажей сцены, изображенной на войлочном ковре из Пазырыкского кургана, а также с изображением скифов на кульобской вазе. Интересна и стеклянная гемма из Кызылтепинского могильника. Гемма овальной формы, поверхность ее несколько повреждена, но хорошо видна обнаженная фигура крылатой Ники с венком или диадемой в утраченной руке.

Типичными для сарматских курганов являются бронзовые зеркала из Лявандакского могильника. Круглые диски имеют по краю небольшой валик и выпуклость в центре, сбоку имеется заостренный стержень для насада рукоятки. На одном из зеркал была полая костяная рукоятка [6].

К предметам домашнего обихода относятся небольшие железные ножи — прямые или серповидной формы; некоторые ножи имеют кольцевое или смятое навершие. В женском погребении Лявандакского могильника лежали кости передней правой ноги овцы с бочком. Обычай положения в могилу правого бока овцы с передней ногой у некоторых народов, например у хакасов, считается признаком особого почтения. Почетному гостю хакасы подают переднюю ногу овцы с правым боком, а при погребении такого лица бочок кладется в могилу.

К культовым предметам относятся различного типа курильницы, в которых находились пепел и угольки стеблей травы.

В подбойной могиле кургана № 14 Кызылтепинского могильника были найдены никелевая монета греко-бактрийского царя Гелиокла (155—140 гг. до н. э.), а в катакомбе кургана № 12 того же могильника была найдена серебряная монета, подражавшая чеканке греко-бактрийского царя Евтидема I (225—189 гг. до н. э.). Находки этих монет в совокупности с другими данными (датировка предметов вооружения и керамики, а также погребальный обряд) дают точные хронологические рамки функционирования курганных могильников в пограничных с Бухарским оазисом степных пространствах.

Для курганов II в. до н. э. — I в. н. э. характерны погребальный ритуал, оружие и снаряжение, а также некоторые предметы быта, очень близкие сарматским погребениям первых веков до н. э Южного Приуралья, Нижнего Поволжья и Северного Кавказа. Скифо-сарматский облик имеют не только погребальный ритуал и инвентарь захоронений, но и антропологический тип, как об этом можно судить по изображению воина на костяной пластинке. Черепа из этих погребений, по определению В. Я. Зезенковой, относятся к брахицефальному и долихоцефальному европеоидному типу.

Для общества, от которого остались описанные выше курганные погребения, были характерны сильные пережитки матриархата. В женских погребениях находились маленькие наконечники стрел, как бы символизирующие участие женщин в военных делах, что также было присуще сарматскому обществу.

Для погребений второй хронологической группы (II—IV вв. н. э.) типична северная ориентация скелетов в подбойных могилах и восточная — в катакомбах. Подбои и катакомбы от дромоса отгораживались сырцовым кирпичом крупных размеров, но одинаковым для подбоев и катакомб. Подбои по-прежнему устраивались в западных стенках, а катакомбы — или в северном конце дромоса или в южном. Длинная ось катакомбы в этих курганах всегда перпендикулярна длинной оси дромоса. Катакомбы вытянуты в широтном направлении, но различны в плане. Есть катакомбы прямоугольные в плане, есть овальные. В катакомбах, прямоугольных в плане, устраивались захоронения также и в деревянных гробах, сделанных из досок, скрепленных железными скобками. Скелеты лежали в вытянутом положении на спине [7].

Для катакомб Хазаринского могильника обычны одиночные погребения. В Кую-Мазарском и Кызылтепинском могильниках погребения II—IV вв. н. э. устраивались в катакомбах предыдущего периода, но с северной ориентацией скелетов. Для курганов II—IV вв. н. э. Бухарского оазиса характерно отсутствие оружия в погребениях. Инвентарь состав-



Рис. 4. Керамика III—IV вв. н. э. из курганов Хазаринского могильника

ляют главным образом керамика и украшения; в одном из женских погребений найдена женская статуэтка, выточенная из куска алебастра[8].

Для керамики этого периода ведущими формами являются кувшины небольших размеров без ручек, небольшие чашевидные кубки и бокалы с ломаным контуром стенок. Для этой керамики характерно покрытие внешней поверхности грязновато-черным ангобом или натеками краски

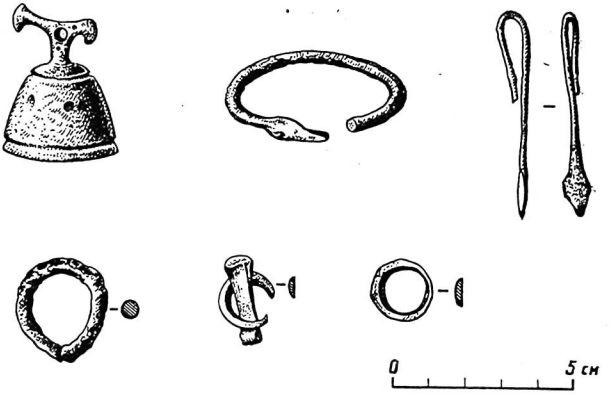

Рис. 5. Бронзовые украшения из курганов III—IV вв. н. э. Хазаринского могильника

такого же цвета. Характерны сосуды типа фиалы, покрытые снаружи черноватым ангобом, а внутри — плотным красным ангобом.

Датировка курганов II—IV вв. н. э. подтверждается не только захоронениями костей по зороастрийскому ритуалу в хумах и сосудах IV—V вв. н. э., но и впускным погребением в насыпь кургана № 2 Кызылтепинского могильника. В этом погребении были найдены два железных черешковых трехлопастных наконечника стрелы ромбовидной формы, имеющих точную датировку (последняя четверть IV — начало V в.)

в курганах Нижнего Поволжья. Вместе с наконечниками стрел во впускном погребении был найден однолезвийный кинжал, появляющийся в раннем средневековье. К погребальным памятникам II—IV вв. относятся и многочисленные кенотафы разных видов.

Погребальный инвентарь из курганов периода расцвета и упадка государства кушан резко отличается от инвентаря курганов предыдущей эпохи, но имеет облик, характерный для материальной культуры этого времени южных районов Средней Азии, в том числе и долины Зеравшана.

Большая близость между курганными погребениями II в. до н. э. на территории Бухарской области и синхронными погребениями Приуралья и Поволжья, заселенного в этот период сарматскими племенами, позволяет считать эти захоронения принадлежащими племенам, вторгшимся в южные районы Средней Азии с севера. Территория Северного Казахстана между Алтаем и Уралом была той ойкуменой, откуда двигались кочевые народы на запад и на юг. Поэтому есть все основания считать племена, которые оставили после себя могильники в низовьях Зеравшана, теми кочевниками, которые сокрушили во второй половине II в. до н. э. Греко-бактрийское царство и положили начало образованию государства кушан, как об этом сообщают античные источники, в частности Страбон.

[1] О. В. Обельченко, К вопросу о времени возведения стены Бухарского оазиса — Кампыр-Дувал,— «Труды ТашГУ, Новая серия», вып. 172, кн. 37, «Археология Средней Азии», V, Ташкент, 1960, стр. 11—31.

[2] О. В. Обельченко, К вопросу о происхождении скорченных погребений в могильниках Бухарского оазиса,— «Труды САГУ, Новая серия», вып. LXXXI, кн. 12, «Археология Средней Азии», Ташкент, 1956, стр. 47—55.

[3] О. В. Обельченко, Кую-Мазарский могильник,— «Труды Института истории и археологии», вып. VIII, Ташкент, 1956, стр. 205—227.

[4] О. В. Обельченко, Лявандакская пряжка,— ОНУ, 1968, № 8, стр. 53, 56.

[5] О. В. Обельченко, Лявандакский могильник,— «История материальной культуры Узбекистана», вып. 2, Ташкент, 1961, стр. 97—176.

[6] О. В. Обельченко, Бронзовые зеркала Лявандакского могильника,— КСИА, 91, М., 1962, стр. 48—50.

[7] О. В. Обельченко, Лявандакский могильник,— «История материальной культуры Узбекистана», вып. 4, Ташкент, 1969, стр. 57—65.

[8] О. В. Обельченко, Курганные погребения первых веков н. э. и кенотафы Кую-Мазарского могильника,— «Труды САГУ, Новая серия», вып. CXI, кн. 25, «Археология Средней Азии», IV, Ташкент, 1957, стр. 109—129.

Summary

The Kuyu-mazar and Lyavandak burial sites were discovered in 1952-1953, while the Kyzyl-tepe, Shakhri-vairon and Khazara burial sites were investigated in 1960-1962. In 1966, a small number of kurgans were excavated in the Lyavandak and Khazara burial sites. All these burial sites are in the eastern part of the Bukhara Oasis, beyond the walls of Kampyr-duval, which divides the cultivated lands from the desert. The ancient wall of Kampyr-duval was raised in the first centuries A.D. The large burials of the Kushan period are divided into two major chronological groups. The first group relates to the time of the collapse of the Graeco-Bactrian Kingdom and the formation of the Kushan Empire (end of the 2nd century B.C.-1st century A.D.), the second group to the period of the zenith and decline of the Kushan Empire (2nd-4th centuries A.D.).

Typical of the Kushan-period tombs in the Bukhara Oasis are mounds of average height, under which there are primitive "shaft"-type and catacomb burials. The form and orientation of the catacombs of each chronological group differs, as also the method of dividing the "shaft" and the dromos.

In the tombs of the 2nd century B.C.-1st century A.D. the catacombs extend from N. to S. and are continuations of the dromos; the entrances to the catacombs, and also to the "shaft" graves, were closed with reed and pieces of gypsum. In the tombs of the

2nd-4th centuries A.D. the entrances to the catacombs and the "shaft" graves were closed with raw brick. In the kurgans of the first group burials were solitary and the skeletons lay extended, sometimes in a crouched position, the head pointing S. In the tombs of the second group the skeletons lay in an extended position: in "shaft" graves with the head pointing N.; in the catacombs, pointing E. The catacombs of the second group were often used for repeated burials, and their use extended over considerable periods of time: some contained as many as 11 skeletons (Kyzyl-tepe burial site).

Typical of the burials of the first group is the presence of weapons in the tombs; in the tombs of the second group there are almost none, only iron arrowheads are found here and there (Khazara burial site).

The following weapons of the 2nd century B.C.-1st century A.D. were found in the tombs: 20 iron two-edged swords without a guard, but with a short straight cross-hilt. The iron daggers have different guards and cross-hilts. The iron three-bladed hefted arrowheads of small and large size have down-turned stings.

In the first group are all sorts of iron, bone and bronze buckles, beads, bronze mirrors and gold articles. Ceramic articles are of various forms and sizes, from small cups to large jugs. A large number of mugs and cups were found.

The objects found in the second group consist mainly of pottery and ornaments (in female tombs). The shapes of the vessels differ; predominant are small pots without handles. Among the wooden articles there were small basins, plates and a three-legged table.

The anthropological material of both groups is identical. The skulls found in the tombs are dolichocephalic, brachycephalic and mesocephalic. On some skulls in the burial sites deformations are observed which are identical with the deformations found in the ossuary burials of the 5th-6th centuries in the Kuyu-mazar burial site. Strong matriarchal survivals were typical of the society that left these burial sites.

The burial rites and the objects in the kurgans of the first group greatly resemble and are sometimes identical with the tombs of the Sarmatians in the Volga region and on the approaches to the Urals. In the tombs of the 2nd-4th centuries A.D. these Sarmatian features are on the wane, whereas the objects and the burial rites resemble those typical of the contemporary culture of Western Turkistan.

The tombs of the first group relate to the 2nd century B.C.-1st century A.D. They were dated by the resemblance between the objects found in them and the objects of that period unearthed in the Volga region and on the approaches to the Urals. The dating is substantiated also by the find of a Heliocles coin (end of the 2nd century B.C.) in the Kyzyl-tepe burial site.

The excavations of the tombs in the Bukhara Oasis give grounds to assert that Scythian-Sarmatian tribes, who roamed the vasts between the Altai and the Urals and between the lower Volga and the Syr Darya River, participated in the crushing of Graeco-Bactria and the formation of the Kushan Empire.

T. TÓTH (BUDAPEST, HUNGARY)

ON THE SARMATIAN PHASE IN THE GENESIS OF PROTO-HUNGARIANS

Increased attention has been paid in the last decade to the problems of the highly complex process of the genesis of the Hungarian people, not only by the auxiliary humanities (linguistics, archaeology, history, ethnology) but also by anthropology.

As far as the anthropological approach to the ethnic history of the Hungarian people is concerned, the investigation of the early periods of formation is, in our opinion, especially important. This investigation became actually possible since, on the one hand, the relatively rich osteological material of the Hungarian Conquest is now available, and, on the other, the Soviet anthropological school has already examined a number of most important series. This twofold prerequisite expedited the execution of comparisons, by which further information can be gained on the evolution of the anthropological composition of the Magyars at the time of the Conquest.

We have recently attempted to approach the problem with the aid of morphometric data referring to the flatness of the facial skeleton (Tóth, 1965, 1966). And subsequently, other morphometric data of the brain case and the facial skeleton were drawn into analysis. Hence, not merely the index values expressing the rate of facial flatness have been used but the preauricular facio-cerebral index also applied (following Debetz, 1962, 1964, 1968).

With due attention to the Ugrian hypothesis of the genesis of the Magyars, the early phase was surely connected anthropologically with East Ugrian ethnic groups. Although no representative osteological (palaeoanthropological) series of the East Ugrians is as yet known, the statement concerning the genesis of the Uralian race—namely, that a morphogenetic connection can be established between the craniological series deriving from the Bronze, Iron, and Recent ages of the Middle Ob area—may still indirectly be taken into consideration (Rozov—Dryomov, 1966; Dryomov, 1967, a, b).

As is well known, not only the Europoid but also the Mongoloid component took part in the genesis of the Uralian race, and in this connection we have attempted an analysis of the process of morphological character-transformation owing to the metisation of the racial components (Tóth, 1965, 1966).

The preauricular facio-cerebral index is now analysed with respect to the morphological characteristics of the facial skeleton. The osteological material of the Conquest Magyars is compared with series originating from the Bronze and Early Iron ages and the Sarmatian-Kushan epoch (Tables 1-3, figs. 1-3). This comparison of chronologically extremely large amplitude (3,000 years) and involving fifty series * is indispensable, since the evolvement of the morphological character complex within the

* In the case of Bairam-Ali and Kalaly-Gyr I, the data of merely weakly-deformed skulls, and in the case of Mizdakhan only those of the non-deformed skulls, have been used.

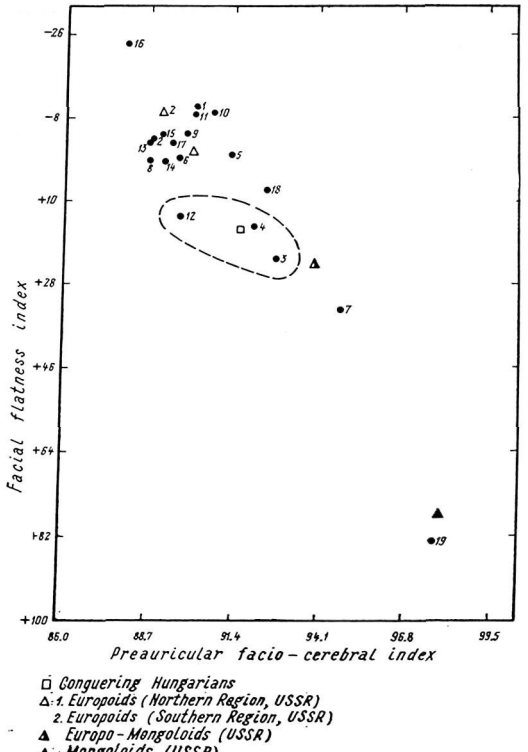

Fig. 1. Comparison of Some Cranilogical Series (Bronze Age)

1. Andronovo culture (Western Kazakhstan)
2. Andronovo culture (Northern Kazakhstan)
3. Andronovo culture (Central Kazakhstan)
4. Andronovo culture (Eastern Kazakhstan)
5. Abashevo culture (Pepkino)
6. Andronovo culture (Minusinsk)
7. Central Ob
8. Kokcha III
9. Early Tulkhar
10. Srubnaya culture (Lower Volga)
11. Poltavkinskaya culture (Lower Volga)
12. Central Volga
13. Lower Volga (Kalinovka)
14. Balanovo
15. Southern Turkmenia
16. Samtavro Ia
17. Katakombnaya (Azov Sea)
18. Sialk B.
19. Trans-Baikal

general process of ethnogenesis constitutes a relatively independent and temporally prolonged series of phenomena. At the same time, a comparison of this nature allows the tracing of the trend of morphological evolvement. In this respect, it is worthy of note that the osteological material of the Conquest Magyars reflects similarities with findings originating from the Andronovo culture of Central and East Kazakhstan, as well as with those from the Bronze Age along the Middle Volga (Fig. 1). Equally important is the high rate of proximity, expressed in the correlational field, of three other series (West Kazakhstan Andronovian, Lower Volga Srubnaya and Poltavkinskaya cultures). In comparison with findings deriving from the Early Iron Age, it is worthy of attention that the osteological material of the Conquest Magyars lies between the groups of Sauromatians from the Lower Volga and the Sarmatians in the vicinity of Orenburg (Fig. 2). The comparative nearness of the Early Sarmatian findings from Kalinovka can also be established, whereas the remoteness of the Ananyino culture (Lugovo, Gulkino), the Bashkirian Sarmatians, and the Saka groups from Kazakhstan and the area of the Aral Sea, is similarly well discernible. With regard to the series of the Sarmatian-Kushan period,

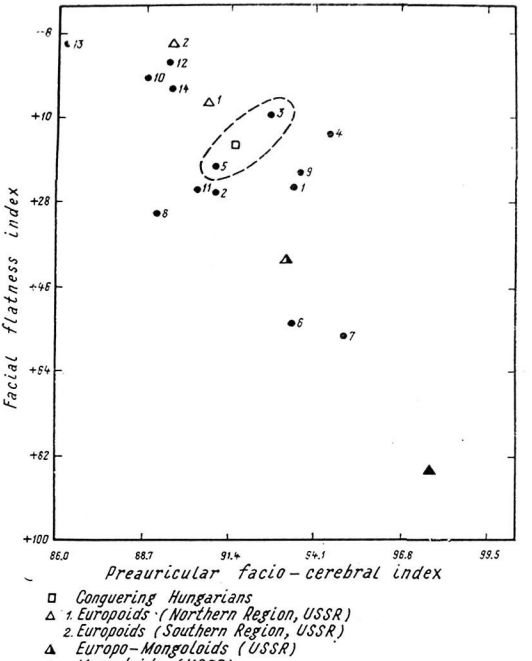

Fig. 2. Comparison of Some Craniological Series (Iron Age)

1. Sarmatians (Bashkiria)
2. Early Sarmatians (Kalinovka)
3. Sarmatians (Orenburg Region)
4. Sauromatians (Orenburg Region)
5. Sauromatians (Lower Volga)
6. Lugovo (Ananyino culture)
7. Gulkino (Ananyino culture)
8. Saka (Aral Sea)
9. Saka (Kazakhstan)
10. Aruk-Tau (Southern Tajikistan)
11. Tulkhar (Southern Tajikistan)
12. Mingechaur II (Azerbaijan)
13. Samtavro III
14. Mingechaur IV

the series of the Conquest Magyars reflects the greatest proximity with the Sarmatian group from West Kazakhstan, the Middle Sarmatians from the Lower Volga, and the Mizdakhan group (Fig. 3). In the same field, the remoteness of the series from the Kama-Belaya and those of the Late Sarmatian phase from the Lower Volga against the osteological material of the Conquest Magyars is again well expressed.

In can be uniformly established from the comparison of findings originating from both the Early Iron Age and the Sarmatian-Kushan period that the anthropological aspect of the predecessors of the Conquest Magyars, that is the proto-Hungarians, differs from that of the ethnic groups along the Kama-Belaya at the time of the Great Migrations and that the area of morphogenesis becomes limited to the Northern Caspian region (Fig. 4). Respective comparisons also allow the inference that the process of the formation of the anthropological aspect of the proto-Hungarians began in the area between the Lower Volga and the Mugodjar already in the 1st millennium B.C., presumably on a morphological substratum originating from Srubno-Andronovian groups. This might possibly have been interconnected with the south-western or southern infiltration of proto-Ugrian groups (Fig. 4), affecting the otherwise Indo-Iranian ethnic milieu of the region defined above. In our opinion, the process of evolvement embraced the entire Sarmatian-Kushan epoch and began, in essence, already in the pre-Kushan period.

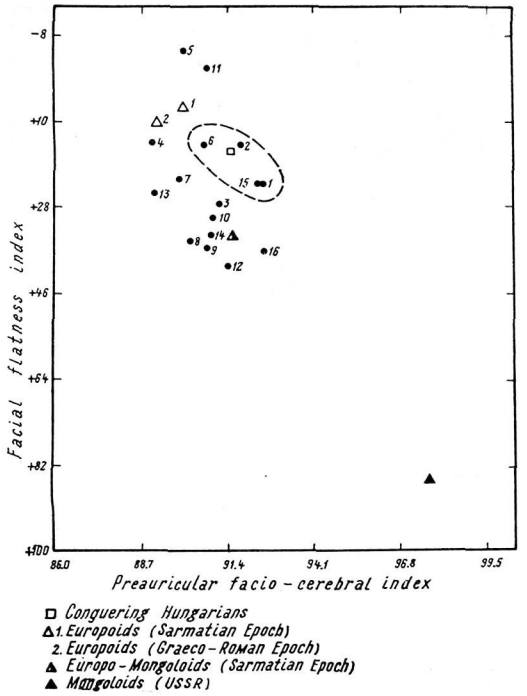

Fig. 3. Comparison of Some Craniological Series (Sarmato-Kushan Epoch)

1. Sarmatians (Western Kazakhstan)
2. Middle Sarmatians (Kalinovka)
3. Late Sarmatians (Kalinovka)
4. Kalaly-Gyr (South Aral)
5. Bairam-Ali (Margiana)
6. Mizdakhan (South Aral)
7. Kamysly-Tamak
8. Pyanobor culture (Central Kama)
9. Mazunino culture (Central Kama)
10. Azelino culture (Lower Kama)
11. Kushnerenkovo
12. Birsk (Lower Belaya)
13. Early Lomovatovo period
14. Mari-Lugovo (Lower Kama)
15. Meshreti Takhta (Turkmenia)
16. Tashtyk (Minusinsk)

It is known that intense investigations have in the last decade been conducted on the historical importance of the Kushan Empire as well as on the position of Central Asia at the time of the Kushan period (Gafurov—Litvinsky, 1963; Masson—Romodin, 1964; Stavisky, 1964). The Soviet anthropological investigations of the historical populations of Central Asia have concurrently resulted in significant data also with respect to the evolvement of the Proto-Hungarians (Ginsburg, 1964, 1968). Suffice it to refer to the fact that the authors (see references) of these data, used also here (Tables 1-3), have several times called attention to the morphological interconnections and similarities of findings deriving from the Lower Volga, the Aral area and the southern parts of Central Asia. The archaeological investigations, referring partly to the prehistory of the Sauro-Sarmatians of the Northern Caspian area (K. F. Smirnov, 1964), partly to Sarmatian analogies of the pre-Kushan findings originating from the valley of Biskent (Mandelshtam, 1968), are also worthy of note. All these recent observations and results uniformly imply that the problems of the genesis of the proto-Hungarians can be elucidated only with recourse to most extensive analyses.

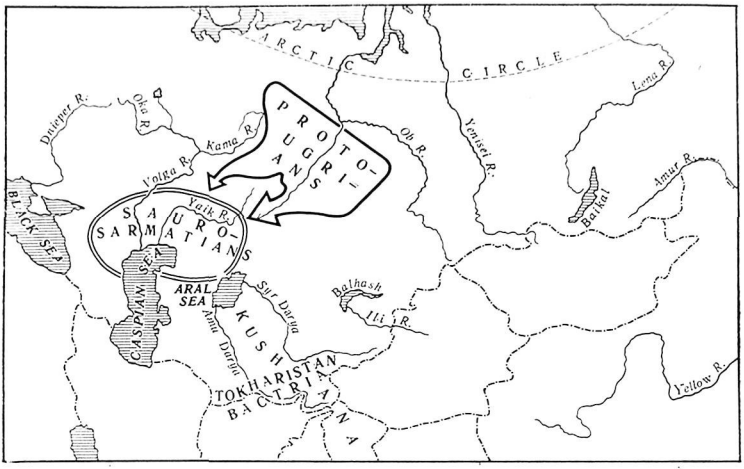

Fig. 4. Sketch of the Correlation between the Sauro-Sarmatian and Proto-Ugrian Group in the North Caspian Area

Bibliography

[1] Абдушелишвили М. Г., Антропология древнего и современного населения Грузии, Тбилиси, 1964.

[2] Акимова М. С., Антропологический состав населения пьяноборской культуры,— «Вопросы антропологии», № 8, 1961а.

[3] Акимова М. С., Антропологические материалы мазунинской культуры Прикамья,— «Отчеты Камско-Воткинской АЭ ИА АН СССР», 2, М., 1961б.

[4] Акимова М. С., Палеоантропологические материалы из погребений эпохи бронзы и раннего железа с территории Среднего Поволжья,— «Труды Марийской АЭ», 2, Йошкар-Ола, 1962а.

[5] Акимова М. С., Антропологические материалы из могильника Мыдлань-Шай,— «Вопросы археологии Урала», 3, Свердловск, 1962б.

[6] Акимова М. С., Палеоантропологические материалы из Балановского могильника,— в кн.: Бадер О. Н., Балановский могильник, М., 1963а.

[7] Акимова М. С., Черепа раннего средневековья с р. Вятки,— «Вопросы археологии Урала», 5, Ижевск — Свердловск, 1963б.

[8] Акимова М. С., Древнее население Башкирии по антропологическим данным,— «Археология и этнография Башкирии», 2, Уфа, 1964.

[9] Алексеев В. П., Палеоантропология Хакассии эпохи железа,— «Сб. МАЭ», 20, 1961.

[10] Алексеев В. П., Палеоантропологический материал из Мари-Луговского могильника,— «Труды Марийской АЭ», 2, Йошкар-Ола, 1962.

[11] Алексеев В. П., Антропология андроновской культуры,— «Советская археология», 1, 1967.

[12] Гафуров Б. Г., Литвинский Б. А., История таджикского народа, т. I, М., 1963.

[13] Герасимова М. М., Лебединская Г. В., Новые палеоантропологические материалы абашевской культуры, М., 1966.

[14] Гинзбург В. В., Фирштейн Б. В., Материалы к антропологии древнего населения Западного Казахстана,— «Сб. МАЭ», 18, М.— Л., 1958.

[15] Гинзбург В. В., Этногенетические связи древнего населения Волгоградского Заволжья,— «МИА СССР», 60, М.— Л., 1959.

[16] Гинзбург В. В., Расовые типы Средней Азии и их формирование в процессе этногенеза ее народов,— «Научные труды ТашГУ», 235, Ташкент, 1964.

[17] Гинзбург В. В., Итоги и перспективы палеоантропологического изучения Средней Азии. Тезисы в кн.: «Проблемы археологии Средней Азии», Л., 1968.

[18] Дебец Г. Ф., О некоторых направлениях изменений в строении человека современного вида,— «Советская этнография», № 2, 1961а.

[19] Дебец Г. Ф., О путях заселений северной полосы Русской равнины и Восточной Прибалтики,— «Советская этнография», № 6, 1961б.

[20] Debetz G., Paleoanthropologie de l'Eurasie septentrionale,— «Atti del VI Congresso Internazionale delle scienze preistoriche e protostoriche», I, Relazioni generali, Roma, 1962.

[21] Дебец Г. Ф., Об антропологическом типе древнего населения Финляндии,— в кн.: «Современная антропология», М., 1964.

[22] Дебец Г. Ф., Опыт краниометрического определения доли монголоидного компонента в смешанных группах населения СССР,— в кн.: «Проблемы антропологии и исторической этнографии Азии», М., 1968.

[23] Дремов В. А., Древнее население лесостепного Приобья в эпоху бронзы и железа по данным палеоантропологии,— «Советская этнография», № 6, М., 1967а.

[24] Дремов В. А., Палеоантропологические материалы лесостепного Приобья и вопрос о происхождении уральской расы. Тезисы в кн.: «Уральское археологическое совещание», Сыктывкар, 1967б.

[25] Исмагулов О., Проблемы формирования антропологического типа казахов по данным краниологии древнего и современного населения Казахстана (автореферат канд. дисс.), М., 1965.

[26] Касимова Р. М., Антропологическое исследование черепов из Мингечаура, Баку, 1960.

[27] Кияткина Т. П., Краниологический материал из катакомбных захоронений античного времени в Южной Туркмении,— «Научные труды ТашГУ», 235, 1964.

[28] Кияткина Т. П., Формирование антропологического типа таджиков по палеоантропологическим данным (автореферат канд. дисс.), Душанбе, 1965.

[29] Кияткина Т. П., Черепа эпохи бронзы с территории Юго-Западного Таджикистана. Приложение к кн.: Мандельштам А. М., Памятники эпохи бронзы в Южном Таджикистане, МИА АН СССР, 145, Л., 1968.

[30] Кондукторова Т. С., Антропологические данные по древнему населению Оренбургской области,— «Вопросы антропологии», № 11, 1962.

[31] Мандельштам А. М., Некоторые вопросы ранней истории кушан в свете археологических данных. Тезисы в кн.: «Проблемы археологии Средней Азии», Л., 1968.

[32] Массон В. М., Ромодин В. А., История Афганистана, I, М., 1964.

[33] Розов Н. С., Дремов В. А., Материалы по палеоантропологии среднего Приобья VII—X вв. н. э.,— «Советская этнография», № 5, 1966.

[34] Смирнов К. Ф., Савроматы, М., 1964.

[35] Ставиский Б. Я., Средняя Азия, Индия, Рим (к вопросу о международных связях в кушанский период),— сб.: «Индия в древности», М., 1964.

[36] Tóth T., A honfoglaló magyarság ethnogenezisének problémája,— «Anthropologiai Közlemények», 9—4, Budapest, 1965.

[37] Tóth T., The Period of Transformation in the Process of Metisation (A Paleoanthropological Sketch),— «Annales Historico-naturales Musei Nationalis Hungarici», 58, Budapest, 1966.

[38] Tóth T., Data to the Anthropology of the Bronze Age Population in the Azov Area, Budapest, 1968.

[39] Трофимова Т. А., Черепа из Гулькинского могильника ананьинской культуры,— «Труды Куйбышевской АЭ», I, МИА АН СССР, 42, М., 1954.

[40] Трофимова Т. А., Черепа из оссуарского некрополя крепости Калалы-Гыр I,— в кн.: «Древнее население Хорезма по данным палеоантропологии. Материалы Хорезмской экспедиции», 2, М., 1959а.

[41] Трофимова Т. А., Черепа из оссуарного некрополя возле Байрам-Али (Южная Туркмения),— в кн.: «Древнее население Хорезма по данным палеоантропологии. Материалы Хорезмской экспедиции», 2, М., 1959б.

[42] Трофимова Т. А., Гинзбург В. В., Антропологический состав населения Южной Туркмении в эпоху энеолита,— «Труды ЮТАКЭ», 10, Ашхабад, 1960.

[43] Трофимова Т. А., Черепа из могильника тазабагьябской культуры Кокча 3,— в кн.: «Могильник бронзового века Кокча 3. Материалы Хорезмской экспедиции», 5, М., 1961.

[44] Трофимова Т. А., Еще раз о черепах из Луговского могильника ананьинской культуры,— в кн.: «Проблемы антропологии и исторической этнографии Азии», М., 1968.

[45] Фирштейн Б. В., Савроматы Нижнего Поволжья,— «Труды ИЭ АН СССР. Новая серия», 71, «Антропологический сборник», 3, М., 1961.

[46] Ходжайов Т. К., Формирование антропологического типа населения Южного Приаралья (Миздахкан) (автореферат канд. дисс.), Л., 1967.

Table 1

Comparison of Biometric Data (Bronze Age) by Author

Ethnic groups	Characteristics		
	Number	Preauricular facio-cerebral index	Facial flatness index
Andronovo culture (West Kazakhstan) Alexeyev 1967	30	90.2	—10.9
Andronovo culture (North Kazakhstan) Alexeyev 1967	10	88.8	—2.8
Andronovo culture (Central Kazakhstan) Alexeyev 1967	9	92.9	23.0
Andronovo culture (East Kazakhstan) Alexeyev 1967	9	92.1	16.7
Abashevo culture (Pepkino) Gerasimova — Lebedinskaya 1966*	14	91.3	0.3
Andronovo culture (Minusinsk) Alexeyev 1967	33	89.6	3.4
Central Ob Dryomov 1967a	15	94.8	34.7
Kokcha III (South Aral) Trofimova 1961	24	88.7	3.5
Early Tulkhar (South Tajikistan) Kiyatkina 1968	12	89.8	—5.3
Srubnaya culture (Lower Volga) Firshtein 1961	57	90.7	—8.8
Poltavkinskaya culture (Lower Volga) Firshtein 1961	24	90.1	—8,7
Central Volga Akimova 1962a	7	89.7	14.3
Kalinovka (Lower Volga) Ginsburg 1959	10	88.7	—1.5
Balanovo culture Akimova 1963a	24	89.1	3.8
Southern Turkmenia Trofimova — Ginsburg 1960	37	89.0	—4.1
Samtavro Ia Abdushelishvili 1964	15	87.9	—24.6
Katakombnaya culture (Azov Sea) Tóth 1968	13	89.4	—1.5
Sialk B Kiyatkina 1968	17	92.4	8.6
Trans-Baikal Debetz 1961b	21	97.7	83.6
Europoids (Northern Region, U.S.S.R.) Debetz 1961a	215	90.2	2.0
Europoids (Southern Region, U.S.S.R)	91	89.1	—8.3
Europo-Mongoloids (Northern Region, U.S.S.R) Debetz 1961a	140	94.0	25.7
Mongoloids (Neolithic-Bronze, U.S.S.R.) Debetz 1961a	155	97.9	77.2
Conquering Hungarians, 10th century Debetz 1964**	122	91.5	17.0

* Metric data in Gerasimova's manuscript; for the cession of the data I am greatly in her debt.

** Metric data in Prof. Debetz' manuscript; for the cession of the data I am greatly in his debt.

Table 2

Comparison of Biometric Data (Iron Age) by Author

Ethnic groups	Characteristics		
	Number	Preauricular facio-cerebral index	Facial flatness index
Sarmatians (Bashkiria) Akimova 1964	20	93.4	25.9
Early Sarmatian Period (Kalinovka) Ginsburg 1959	30	90.9	26.9
Sarmatians (Orenburg Region) Konduktorova 1962	8	92.6	10.0
Sauromatians (Orenburg Region) Konduktorova 1962	8	94.4	14.7
Sauromatians (Lower Volga) Firshtein 1961	15	91,0	21.7
Lugovo (Ananyino culture) Trofimova 1954	23	93.4	55.3
Gulkino (Ananyino culture) Trofimova 1954	5	95.0	57.5
Saka (Aral Sea) Trofimova, after Kiyatkina 1965	18	89.1	30.7
Saka (Kazakhstan) Ismagulov 1965	53	93.6	22.2
Aruk-Tau (Tajikistan) Kiyatkina 1965	14	88.8	2.6
Tulkhar (Tajikistan) Kiyatkina 1965	30	90.4	26.1
Mingechaur II (Azerbaijan) Kasimova 1960	14	89.5	—1.8
Samtavro III Abdushelishvili 1964	25	86.3	—5.0
Mingechaur IV (Azerbaijan) Kasimova 1960	8	89.5	4.9
Europoids (Northern Region, U.S.S.R.) Debetz 1961a	471	90.7	7.7
Europoids (Southern Region, U,S.S.R.) Debetz 1961a	105	89.6	—5.9
Europo-Mongoloids (Northern Region, U.S.S.R.) Debetz 1961a	146	93.2	41.3
Mongoloids (U.S.S.R.) Debetz 1961a	25	97.7	85.8
Conquering Hungarians, 10th century Debetz 1964	122	91.5	17.0

Comparison of Biometric Data by Author
(Sarmato-Kushan Epoch)

Ethnic groups	Characteristics		
	Number	Preauricular facio-cerebral index	Facial flatness index
Sarmatians (West Kazakhstan) Ginsburg — Firshtein 1958	42	92.6	23.2
Middle Sarmatian Period (Kalinovka) Ginsburg 1959	20	91.8	15.1
Late Sarmatian Period (Kalinovka) Ginsburg 1959	22	91.2	27.9
Kalaly-Gyr (South Aral) Trofimova 1959	30	89.0	15.0
Bairam-Ali (Margiana) Trofimova 1959	99	90.0	—4.5
Mizdakhan (South Aral) Khodzhayev 1967	17	90.6	15.6
Kamyshly-Tamak (West Bashkiria) Akimova 1964	28	89.9	22.6
Pyanobor culture (Central Kama) Akimova 1961a	24	90.3	35.3
Mazunino culture (Central Kama) Akimova 1961b	18	90.7	36.5
Azelino culture (Lower Kama) Akimova 1963b	11	91.0	28.6
Kushnarenkovo (Central Bashkiria) Akimova 1964	12	90.7	—0.9
Birsk (Lower Belaya) Akimova 1964	44	91.4	40.7
Early Lomovatovo Period Akimova 1962b	12	89.2	25.4
Mari-Lugovo (Lower Kama) Alexeyev 1962	10	90.9	34.1
Meshreti-Takhta (Turkmenia) Kiyatkina 1964	15	92.5	23.2
Tashtyk culture (Minusinsk) Alexeyev 1961	55	92.6	37.7
Europoids (Sarmatian Epoch, U.S.S.R.) Debetz 1961a	682	90.0	7.6
Europoids (Graeco-Roman Epoch, U.S.S.R.) Debetz 1961a	163	89.2	10.6
Europo-Mongoloids (Sarmatan Epoch, U.S.S.R) Debetz 1961a	277	91.6	34.0
Mongoloids (Early Iron Age, U.S.S.R.) Debetz 1961a	25	97.7	85.8
Conquering Hungarians, 10th century Debetz 1964	122	91.5	17.0

В. В. ГИНЗБУРГ (СССР, ЛЕНИНГРАД)

АНТРОПОЛОГИЧЕСКИЕ ДАННЫЕ К ВОПРОСУ ОБ ЭТНОГЕНЕЗЕ НАСЕЛЕНИЯ СРЕДНЕАЗИАТСКОГО МЕЖДУРЕЧЬЯ В КУШАНСКУЮ ЭПОХУ

Кушанское царство представляло объединение многих народов на территории от Южного Приаралья до Северо-Западной Индии включительно, охватывая Хорезм, Согд, Бактрию, Кашмир, Пенджаб и некоторые другие области как к западу, так и к востоку. Этническая принадлежность кушан и их происхождение все еще остаются в сфере предположений. Не вызывает, по-видимому, сомнений то, что собственно кушаны, выдвинувшие правящую династию обширного государственного объединения, были кочевым племенным объединением, народом с определенными этнокультурными традициями. Несмотря на последнее, происхождение кушан, даже их этноним остаются неясными, хотя несомненна принадлежность их к одному из юечжийских племен.

Что могут дать для решения вопроса о юечжах — кушанах антропологические данные?

Оседлое население Средней Азии античного времени изучено гораздо хуже, чем кочевое. Имеются небольшие краниологические материалы из Бактрии и Давани. Лучше изучено оседлое население Хорезма первых веков н. э.

Раскопки М. М. Дьяконова 1947—1948 гг. в Туп-хона Гиссарского района дали фрагментарный антропологический материал, датируемый от эпохи бронзы до средневековья, среди которого к кушанскому времени относятся погребенные в III слое, датируемом I в. до н. э. — III в. н. э. Эти черепа европеоидные, большей частью брахикранные. На одном лучше сохранившемся черепе можно было определить тип Среднеазиатского междуречья. На одном черепе женщины отмечена примесь монголоидных черт (В. В. Гинзбург, 1951).

В 1951 г. на территории Душанбе были обнаружены два погребения по зороастрийскому типу в хумах, относящиеся ко II—IV вв. н. э. Один из погребенных — мужчина европеоидного, брахикранного типа. Погребенная в другом хуме женщина обладала грациальным средиземноморским типом европеоидной расы (В. В. Гинзбург, 1956а).

Эти данные говорят о принадлежности населения Бактрианы в кушанский период к европеоидной расе, со значительным преобладанием типа Среднеазиатского междуречья. Надо учесть и наличие долихокранного европеоидного типа, а также монголоидную примесь.

Относящееся к кушанскому времени население Давани (Ферганской долины) нам известно по материалам из пещеры Кува-Сай на юго-востоке от Ферганы и по единичным черепам из других мест.

Изученные нами черепа из массового захоронения в Кува-Сае, относящиеся к I—III вв. н. э., были раскопаны Н. Г. Горбуновой. Эти черепа характеризуются брахикранией или мезокранией и в целом относятся к расе Среднеазиатского междуречья. Можно предположить участие в формировании местного населения Давани двух типов европеоидной расы — средиземноморского и андроновского (В. В. Гинзбург, 1956б).

В. Я. Зезенкова (1953) изучила несколько черепов из раскопанных М. Е. Массоном погребений на городище у Лугумбека, на северо-вос-

токе Ферганской долины, датируемых I—V вв. н. э. Эти черепа в большинстве относятся к типу Среднеазиатского междуречья. На одном мужском черепе хорошо выражена примесь монголоидной расы.

Особенный интерес представляют материалы из раскопок городища Калалы-Гыр в Южном Приаралье, датируемые I—IV вв. н. э.

Черепа из оссуариев Калалы-Гыр I и II относятся к долихокранному, высоко-узколицему восточносредиземноморскому расовому типу. Большая же серия черепов из оссуарных погребений некрополя в недостроенном дворце Калалы-Гыр I характеризуется более высоким черепным указателем (на границе мезокрании и брахикрании) и, хотя в целом может быть также отнесена к средиземноморской расе, более смешанна как по исходным формам, так и по монголоидной примеси.

На большей части черепов из оссуарных погребений отмечается затылочно-теменная деформация, выраженная в разной степени (Трофимова, 1959).

Вот все, что мы пока знаем о местном оседлом населении Средней Азии в кушанскую эпоху. В южных и восточных районах междуречья оно в основном относится к типу Среднеазиатского междуречья. В Приаралье антропологический тип местного оседлого населения в это время ближе к средиземноморскому расовому типу.

Создается впечатление, что расовый состав оседлого населения Среднеазиатского междуречья восходит в своей основе к расам более древнего здесь населения эпохи бронзы. Последнее на юге междуречья относилось к южноевропейской (средиземноморской) расе, а на северо-западе — к восточной ветви северо-европейской (протоевропейской) расы. К эпохе античности расовые типы древности грацилизируются, смешиваются между собой (Калалы-Гыр I), брахикефализируются (этот процесс протекал на юге междуречья раньше, чем в Приаралье), и к ним начинают примешиваться черты монголоидных рас.

Кочевники античности — «ранние кочевники» — на территории Средней Азии изучены в антропологическом отношении значительно лучше, чем оседлое население. На более раннем этапе это племена, объединенные в народы, известные под названием скифов, савроматов, саков, в широко распространенных культурах которых были общие элементы, переходившие без резких граней в культуры продолжавших их традиции более поздних племен и народов — сарматов, усуней, уге и др.

Как антропологические, так и археологические данные показывают, что происхождение «ранних кочевников» связано с предшествовавшими племенами эпохи бронзы на обширной территории степей Восточной Европы и Южной Сибири до верховьев Енисея на востоке. Скифские племена степей Украины и Крыма формировались на основе главным образом племен срубной культуры. Савроматы Нижнего Поволжья и Приуралья сложились на базе срубных и андроновских племен. Сакоусуньские племена Казахстана и Киргизии, как и ранние кочевники Алтая, складывались главным образом на основе андроновских племен, к которым примешивались этнические элементы центральноазиатского происхождения, привносившие черты монголоидной расы (особняком стоят «саки» Памира).

Образование и расцвет Кушанского царства связаны с эпохой поздней античности, когда в качестве основных кочевых племен на арену истории Средней Азии выступают сарматы, усуни и другие народы, продолжающие традиции савроматов и саков.

В это же время на территории Среднеазиатского междуречья появляется новый этнический элемент, который отождествлялся исследователями то с пришлыми «гуннами», то с местными этническими группа-

ми. Местные кочевники поздней античности, продолжавшие без резкой грани культуру саков и других местных кочевников ранней античности, характеризовались сходными с ними антропологическими чертами, восходящими к типам более древнего местного населения, но с несколько большей монголоидной примесью.

Так, усуни Тянь-Шаня, Алая и Семиречья, как и обитавшие еще более к северо-востоку племена уге, относились к европеоидной расе, в которой легко проследить переходные формы от андроновского расового типа к типу Среднеазиатского междуречья с небольшим, большей частью диффузным, наслоением черт монголоидной расы (В. В. Гинзбург, 1954, Н. Н. Миклашевская, 1959, и др.). У усуней Семиречья, как и у уге, монголоидная примесь несколько больше, чем у усуней Тянь-Шаня (О. Исмагулов, 1962).

Значительно реже у усуней можно отметить и другой европеоидный тип (средиземноморский), также восходящий к эпохе бронзы (и типичный для населения Восточного Памира в сакское время).

К рубежу нашей эры и в первые века ее на Тянь-Шане и в районах Среднеазиатского междуречья распространяются могильники катакомбного и подбойного типа; одним из ранее открытых и хорошо изученных является Кенкольский в долине р. Талас на севере Киргизской ССР.

Расовый тип погребенных в Кенкольском и других аналогичных могильниках близок к типу погребенных в усуньских могильниках, т. е. относится к европеоидному типу Среднеазиатского междуречья, но с несколько большей монголоидной примесью, чем у усуней. Особо примечательно, что у большинства погребенных в Кенкольском могильнике отмечается деформация головы, часто кольцевая, хорошо выраженная.

В могильниках ранних усуней массовой деформации головы не отмечается. От могильников ранних усуней Кенкольский отличается и способом захоронения — не в ямах, а в катакомбах и подбоях.

А. Н. Бернштам, изучавший этот памятник еще в конце 30-х годов, считал его принадлежавшим гуннам. С. С. Сорокин (1956) высказал предположение о принадлежности Кенкольского могильника местному кочевому населению, относившемуся к усуньским племенам.

Учитывая не только частичное сходство инвентаря погребений, но и различия в построении могил, а также такой этнокультурный признак, как массовый обычай деформации головы, можно думать, что захороненные в Кенкольском и в усуньских могильниках — этнически разные, хотя, возможно, родственные группы племен. Не исключено, что кенкольцы входили в большой союз племен, возглавлявшийся гуннами. Будучи же по расовому типу отличными от собственно гуннов Забайкалья и более сходными с местным населением Средней Азии, с которыми они могли быть близки по происхождению (может быть, придя с берегов Тарима, где в первые века н. э. и позже у населения преобладали черты европеоидного расового типа; Хьертсье и Валандер, 1942), они и получили у населения Средней Азии наименование «белых гуннов» — эфталитов.

Мы высказали предположение (1954) о том, что в числе представителей катакомбной культуры в Средней Азии были и юечжи, которые долгое время обитали в Западном крае (Л. Н. Гумилев, 1960). В последнее время нашу точку зрения на основании изучения антропологических данных решительно поддерживает И. В. Перевозчиков (1967).

На юге Ферганы изучены могильники кочевников II—VII вв. н. э. в Исфаринском районе (В. Я. Зезенкова, 1955; Т. П. Кияткина, 1965). Захороненные в них относятся к типу Среднеазиатского междуречья со следами переходных форм андроновского и в меньшей степени среди-

земноморского типа. Примеси монголоидных черт у погребенных здесь не обнаружено. На многих черепах отмечена искусственная деформация мозговой коробки. В материальной культуре этих памятников сочетаются влияния, идущие не только с Востока, но и с Запада (сарматы).

В расовом типе погребенных в могильнике Гур-Мирон на севере Ферганской долины хорошо видны переходные формы от андроновского типа к типу Среднеазиатского междуречья. У некоторых погребенных отмечена и кольцевая деформация черепа (В. В. Гинзбург, 1956б). Расовый тип Среднеазиатского междуречья отмечен и в погребениях мугхона в Богджае, относящихся к первым векам н. э. (В. Я. Зезенкова, 1961).

Типы, близкие к расе Среднеазиатского междуречья и переходные к ним от средиземноморского, а также обычай кольцевой деформации головы отмечены и в могильниках Янги-Юла под Ташкентом, и в катакомбном могильнике у станции Вревская, и на Зеравшане, как в его верховьях у Пенджикента (В. В. Гинзбург, 1953), так и в низовьях у Бухары (В. Я. Зезенкова, 1963).

Кочевники позднеантичного времени на территории Южного Приаралья известны из нескольких памятников.

К первым векам н. э., т. е. к расцвету Кушанского царства, в которое входил и Хорезм, относится курганный могильник Туз-Гыр с подбойными погребениями, расположенный в 100 *км* к юго-западу от Куня-Ургенча. Расовый тип захороненных в этом могильнике Т. А. Трофимова (1968) рассматривает как тип Среднеазиатского междуречья, развивающийся на основе древних типов андроновской и срубной культур эпохи бронзы. По типу население Туз-Гыра было очень сходно с сарматами, к одной из групп которых оно могло относиться.

К более позднему времени, IV—V вв. н. э., относятся могильники на левобережье Амударьи — Канга-Кала и Куня-Уаз. По Т. А. Трофимовой (1959), расовый тип захороненных здесь — смешанный, сочетающий европеоидные черты восточносредиземноморского типа с узколицым монголоидным. На многих черепах хорошо представлена кольцевая деформация. Европеоидный компонент захороненных в могильниках Куня-Уаз и Канга-Кала сходен с типом оседлого населения Хорезма в античное время.

Расположенный в Восточном Приаралье Джетыасарский комплекс памятников, датируемый также IV—V вв. н. э., по С. П. Толстову (1948), относится к эфталитам. Расовый тип захороненных здесь смешанный, в основе которого лежит мезокранный высоколицый европеоидный тип с монголоидной примесью (Т. А. Трофимова, 1959).

Очень интересными являются памятники кочевого населения I в. до н. э. — I в. н. э. Арук-Тау и Тулхар, расположенные на юге Таджикской ССР. Здесь в могилах катакомбного и подбойного типов захоронено население, относящееся к европеоидной расе, в которой можно проследить северный (андроновский) и южный (средиземноморский) расовые типы и их переходные формы к типу Среднеазиатского междуречья. Значительная монголоидная примесь отмечена на единичных черепах. Половина из изученных черепов была прижизненно деформирована лобно-затылочному типу.

Учитывая преобладание андроновской основы в расовом типе погребенного в этих могильниках населения, Т. П. Кияткина (1961) рассматривает эту группу кочевников как пришедшую сюда из более северных областей, может быть из районов Приаралья. Это согласуется с археологическими данными А. М. Мандельштама (1966), который считал,

что поздний Тулхарский могильник оставлен кочевниками на пути из более северных районов Средней Азии в Индию.

На этом же пути кочевники оставили и Бабашовский могильник в Чарджоуской области на крайнем юго-востоке Туркменской ССР. Захороненные в этом могильнике относятся к европеоидной расе с монголоидной примесью на некоторых черепах. Европеоидная основа черепов имеет элементы низко-широколицего (чаще) и узколицего типов.

Тип погребенных в Бабашовском могильнике, как и в позднем Тулхарском, включает северные расовые элементы (андроновский и срубный) в большей степени, чем южные. Большинство черепов из Бабашовского могильника несет следы резко выраженной прижизненной деформации, в основном лобно-теменно-затылочного типа.

С этими памятниками интересно сопоставить могильники кочевого населения первых веков н. э., расположенные на юге Туркмении, но значительно западнее. Это могильник катакомбного типа Мешерети-Тахта в районе Кзыл-Арвата, в предгорной полосе Копет-Дага. По Т. П. Кияткиной (1964), погребенные здесь относятся к кругу южноевропеоидных брахикранных высоколицых рас. Она рассматривает этот тип как вариант средиземноморской расы, встречавшийся в Передней Азии еще в эпоху неолита и бронзы. На некоторых черепах отмечается монголоидная примесь. Многие черепа из Мешрети-Тахта были прижизненно деформированы бинтованием по кенкольскому типу или путем давления тугой шапочки, надеваемой в младенческом возрасте.

Еще дальше к северо-западу, в Красноводской области, на склонах Больших Балхан и у залива Кара-Богаз расположены погребальные сооружения в виде больших склепов, датируемых III в. до н. э. — IV в. н. э. Изучение этих материалов показало, что бо́льшая часть черепов относится к большой европеоидной расе, широко варьируя по комплексу признаков, с преобладанием типов Среднеазиатского междуречья и андроновского, а также типа населения срубной культуры Поволжья. Типичная средиземноморская раса у погребенных в этих склепах почти не представлена. На некоторых черепах отмечена монголоидная примесь, большей частью незначительная. Более половины черепов из этих склепов деформировано, иногда резко, по лобно-теменно-затылочному типу.

Важно отметить значительное сходство серий черепов из поздних погребений Тулхарского могильника, Бабашова и Красноводской области, ибо эти памятники говорят о движении больших групп кочевников из северных или северо-западных районов Средней Азии на юг.

Изложенные материалы показывают, что кочевое население Среднеазиатского междуречья в первые века н. э. характеризовалось более разнообразными расовыми типами, чем оседлое. Но и кочевое и оседлое население обладало многими общими расовыми чертами, одинаково восходя к более древнему населению Средней Азии, Южного Поволжья, Казахстана и бассейна Тарима. По сравнению с более ранним временем монголоидная примесь в кушанскую эпоху усиливается.

Здесь важно подчеркнуть, что обычай деформации головы, а также погребения в могилах катакомбного и подбойного типа быстро распространяются на территории Средней Азии не только среди кочевого, но и среди оседлого населения. Это явилось следствием того, что юечжи, из среды которых вышла господствующая династия кушан, распространили на местное население не только свою политическую власть, но и этнокультурные влияния.

Вероятно, поэтому широко распространенные в Средней Азии памятники кочевников поздней античности далеко не всегда четко разграни-

чены по этническим признакам, будучи сходными по типам погребений, по расовому типу погребенных и по массовому обычаю придавать искусственную форму голове новорожденного.

Деформация головы хорошо выражена на выбитых на монетах изображениях ряда кушанских, а затем и эфталитских царей. Это соответствует данным об их происхождении из кочевнической среды, а не из оседлого древнего местного населения, у которого на рубеже нашей эры еще не существовало массового обычая деформировать голову, как не было и погребений катакомбного и подбойного типов. Эти обычаи были сюда привнесены кочевыми племенами из большого юечжийского союза, хоронившими своих покойников в могильниках кенкольского и близкого ему типов.

Распространению власти кушан на юг от Средней Азии, за Гиндукуш, видимо, содействовало продвижение туда ираноязычных кочевников, оставивших Тулхарский, Бабашовский и другие археологические памятники.

Тип собственно кушан в антропологическом отношении мы можем пока только предполагать, связав европеоидный тип с деформированной головой (на изображениях кушанских царей на монетах) с типом погребенных в «гуннских» могильниках Кенкольского типа.

Антропологические материалы подтверждают представление о Кушанском царстве как об объединении разных народов, возглавлявшемся представителями юечжийского союза племен, переходивших на территории Средней Азии к оседлости.

ЛИТЕРАТУРА

Гинзбург В. В.

1951 — Древние и современные антропологические типы Средней Азии,— «Труды ИЭ. Новая серия», т. XVI, 1951.

1953 — «Материалы к краниологии Согда», МИА СССР, 37, М.— Л., 1953.

1954 — Древнее население Центрального Тянь-Шаня и Алая по антропологическим данным,— «Труды ИЭ. Новая серия», т. 21, 1954.

1956а — Антропологические материалы к этногенезу таджиков, КСИИМК, вып. 61, 1956.

1956б — Материалы к антропологии древнего населения Ферганской долины,— «Труды Киргизской экспедиции», т. I, М., 1956.

Гумилев Л. Н.

1960 — Хунну. Срединная Азия в древние времена, М., 1960.

Зезенкова В. Я.

1953 — Материалы к палеоантропологии Узбекистана и Туркмении,— в кн.: Л. В. Ошанин и В. Я. Зезенкова, Вопросы этногенеза народов Средней Азии в свете данных антропологии, Ташкент, 1953.

1955 — Предварительный отчет об исследовании краниологического материала из раскопок курганов в Ворухе,— в кн.: Е. А. Давидович и Б. А. Литвинский, Археологический очерк Исфаринского района, Сталинабад, 1955.

1961 — Антропологическая характеристика черепов из древних погребений Богджая,— сб. «История материальной культуры Узбекистана», вып. 1, Ташкент, 1961.

1963 — Краниологический материал из могильников Бухарской области,— сб. «История материальной культуры Узбекистана», вып. 4, Ташкент, 1963.

Исмагулов О.

1962 — Антропологическая характеристика усуней Семиречья,— «Труды Института истории, археологии и этнографии АН Казахской ССР», т. 16, Алма-Ата, 1962

Кияткина Т. П.

1961 — Черепа из могильника Арук-тау (Таджикистан),— «Антропологический сборник», III («Труды ИЭ. Новая серия», т. XXI), 1961.

1964 — Краниологический материал из катакомбных захоронений античного времени в Южной Туркмении,— «Труды ТашГУ», вып. 235, Ташкент, 1964.

1965 — Формирование антропологического типа таджиков по антропологическим данным (автореферат канд. дисс.), Душанбе, 1965.

Мандельштам А. М.

1966 — Кочевники на пути в Индию, МИА СССР, 136, 1968.

Миклашевская Н. Н.
1959 — Палеоантропология Киргизии,— «Труды Киргизской археолого-этнографической экспедиции», т. III, Фрунзе, 1959.
Перевозчиков И. В.
1967 — Антропологический тип «кенкольцев»,— «Вопросы антропологии», вып. 25, 1967.
Сорокин С. С.
1956 — Среднеазиатские подбойные и катакомбные захоронения как памятники местной культуры,— сб. «Советская археология», XXVI, 1956.
Толстов С. П.
1948 — По следам древнехорезмийской цивилизации, М., 1948.
Трофимова Т. А.
1959 — Древнее население Хорезма по данным антропологии,— «Материалы ХЭ», вып. 2, М., 1959.
1968 — Краткая предварительная характеристика черепов,— сб. «История, археология и этнография Средней Азии», М., 1968.

Summary

The Central Asian Interfluvial area population of the first centuries A.D. has so far been inadequately studied anthropologically.

The available data on the settled population bear witness to the already established racial type of the Central Asian Interfluvial area, the type which shows clear traces of the anthropological features of a still earlier population going back to the Bronze Age. The latter belonged in the south of the Interfluvial area to the South Europoid (Mediterranean) race, and in the north-west, to the eastern branch of the proto-Europoid race.

The nomadic population of the Central Asian Interfluvial area in the first centuries A.D. was characterised by a greater variety of racial types going back both to the earlier local Saka-Massagetic and Sarmatian tribes, and to the tribes of a more easterly origin which had a slight admixture of Mongoloid racial features. Ethnoculturally, these tribes were peculiar in their tradition of burying the dead in tombs of catacomb or "shaft" types. Another distinguishing characteristic of these tribes was their practice of artificial deformation of the head, to impart to the skull a higher, elongated shape.

Head deformation is clearly visible on many images of Kushan kings on coins, which is in agreement with the data testifying to their nomadic descent, since the ancient local settled population did not practise head deformation on a mass scale, nor did it have burials of the catacomb-"shaft" type.

The anthropological materials corroborate the point of view whereby the Kushan Kingdom is regarded as a conglomeration of different peoples headed by the representatives of the Yüeh-chih confederacy of tribes passing on to the settled mode of life.

So far we can only make guesses as to the anthropological type of the Kushans proper, by way of relating the images of kings with deformed heads on coins to the types of people buried in the catacomb and "shaft" burials.

В. Я. ЗЕЗЕНКОВА (СССР, ТАШКЕНТ)

НЕКОТОРЫЕ КРАНИОЛОГИЧЕСКИЕ МАТЕРИАЛЫ КУШАНСКОГО ВРЕМЕНИ В СРЕДНЕЙ АЗИИ

Сложность кушанской проблемы, ряд запутанных и неразрешенных вопросов привлекли к себе особое внимание ученого мира.

Кушанское государство в период своего расцвета занимало весьма большую территорию, которая охватывала в основном южные районы Таджикистана и Узбекистана, Хорезм, в какой-то степени Чач, Афганистан и индийские владения. Этот ареал распространения Кушанского государства, как и хронология его, являлся и является предметом дискуссий. Вся территория этого государства была населена многочисленными народами, которые проходили самостоятельный этногенетический путь развития со своей локальной спецификой, сохраняя определенную целостность процесса. Антропологические типы, свойственные современному населению, находились в стадии формирования. Население кушанского времени составляет отдельное звено в сложном этногенетическом процессе. Оно теснейшим образом связано с населением предыдущих и последующих периодов.

Из-за малочисленности ископаемого краниологического материала кушанского времени нельзя сделать окончательных выводов об антропологическом составе населения, но, привлекая материалы соседних областей, можно представить его основную схему, а также историческое развитие населения.

В наше распоряжение для антропологического исследования был предоставлен ископаемый краниологический материал Сурхандарьинской области Узбекистана.

Черепа были найдены в 18 *км* к северу от Термеза в погребальных сооружениях вместе с археологическим материалом кушанского типа. Археологический материал Л. И. Альбаум датирует II—III вв. н. э. Несмотря на малое количество черепов, они представляют большой интерес.

Антропологическое исследование показало принадлежность черепов к европеоидным типам, различающимся по головному указателю. Черепной указатель варьирует от долихо-мезокранного до гипербрахикранного. Европеоидность черепов констатируется на основании изучения лицевого скелета, характеризующегося большой или средней высотой лицевого отдела, малыми или средними широтными диаметрами лица, в том числе малым скуловым диаметром, хорошо выраженной горизонтальной профилировкой лица, визуальное определение которой хорошо подтверждается измерительными данными зигомаксиллярного и назомалярного углов. Углы эти свидетельствуют о сильной профилировке лица в верхней и средней частях. Лицевой отдел характеризуется глубокими клыковыми ямками и средне или сильно выступающими носовыми костями. Выступающий нос обладал и высоким переносьем.

Среди исследованных черепов отмечается кольцевая искусственная деформация головы, причем на одних черепах эта деформация выражена очень сильно (рис. 1), на других — слабее. В результате искусственной деформации путем кольцевых перетяжек, проходивших через лоб-



Рис. 1. Женский деформированный череп из-под Термеза. Фас и профиль

ную кость, височные, теменные кости и затылочную, череп стал очень высоким, а теменные кости оказались вытянутыми и образовали на сильно деформированных черепах так называемую макроцефальную башенную форму деформации. Лобная кость сильно наклонена назад, а лобная чешуя стала очень высокой.

Таким образом, данные исследования говорят о наличии среди черепов II—III вв. н. э. под Термезом двух антропологических типов по головному указателю: 1) европеоидов брахикранных переходного типа от средиземноморского и приближающихся к типу Среднеазиатского междуречья (или памиро-ферганскому) с возможной примесью переднеазиатского типа в его арменоидном варианте; 2) европеоидов мезокранных средиземноморского типа. Какая-то часть обоих типов населения деформировала свои головы.

Антропологический тип, который автор попытался восстановить графически по деформированному черепу, пользуясь методом М. М. Герасимова [1], согласуется с антропологическими типами, изображенными на кушанских монетах (рис. 2 и 3). По-видимому, изображения кушанских правителей на монетах соответствуют портретным типологическим особенностям. На всех изображениях совершенно ясно виден европеоидный антропологический тип, а у правителя Вимы Кадфиза (по форме носа) можно предполагать арменоидный тип, который в ослабленной степени выражен на изображениях Хувишки и Канишки. Идентичность антропологического типа изученных черепов и изображений правителей на монетах дает основание не сомневаться в принадлежности племен (юечжийских), вошедших в состав Кушанской державы, к европеоидному типу. Макроцефальную деформацию, отмеченную на черепах, также можно проследить в изображениях правителей на кушанских монетах. О наличии деформации головы у Герая, предшественника кушанских царей, упоминал ряд исследователей (Г. А. Пугаченкова [2], С. П. Толстов [3]). На изображении этого правителя видна достаточно выраженная деформация. Очень хорошо заметна деформация головы у Вимы Кадфиза, слабее у Канишки, Хувишки и Васудевы (форма деформации головы на монетах сходна с деформацией на силь-



Рис. 2. Кушанские и эфталитские монеты

Кушанские: № 1—3 — Вима Кадфиз или Кадфиз II, № 4—6 — Канишка, № 7 — Васудева (по Ш. Уйфальви). Эфталитские: № 8 — Торамана, № 9 — Шахи Явувлах, № 10 — Михиракула (по Ш. Уйфальви).

но деформированном женском черепе из-под Термеза; см. рис. 1 и 3). Какие же изменения в антропологическом отношении происходили у населения кушанского периода? Для этого необходимо просмотреть имеющийся в нашем распоряжении и описанный другими исследователями ископаемый краниологический материал этого времени (с территорий Кушанского государства и тесно связанных соседних).

Кроме описанного сурхандарьинского краниологического материала следует остановиться на ископаемых черепах Ташкентской области. Некоторое сходство в антропологических типах и форме деформации головы можно наблюдать на краниологическом материале из погребений возле станции Вревская [4], датированных первыми веками н. э. Черепа относятся к европеоидным типам, но сильно выраженная кольцевая деформация наблюдается на мезокранном черепе средиземноморского типа и на гипербрахикранной черепной крышке. Череп из Туя-Бугуза, датированный Т. Агзамходжаевым I в. н. э., относится нами к средиземноморскому типу и не имеет искусственной деформации. Череп из кургана на североташкентском канале датирован I—II вв. н. э. М. М. Герасимов считает, что это череп кангюйки [5]. По антропологическому типу череп определен им как южномонгольский, смягченный европеоидной основой. Черепа из курганов под Янгиюлем, датированные первыми веками н. э., относятся В. В. Гинзбургом [6] к средиземноморскому и памиро-ферганскому типам с возможной южносибирской примесью к последнему. Череп из Куль-Булакского погребения (Ангренский район Ташкентской области, раскопки М. Касымова), датированный I в. до н. э. — I в. н. э., изучен автором и определен как европеоидный с приближением к типу Среднеазиатского междуречья.

Из Самаркандской области поступило в наше распоряжение очень малое количество краниологического материала данного периода. В Ак-Джар-тепе был найден довольно фрагментарный материал, датированный О. В. Обельченко первыми веками до н. э. и первыми веками н. э. Изучение фрагментов показало наличие только европеоидного типа. Следует отметить большое количество фрагментов, характеризующих нос как сильно выступающий, иногда с горбинкой. Часть фрагментов свидетельствует о наличии очень узких лицевых скелетов. Долихокранность можно только предполагать. Анализ всех фрагментов в совокупности дает возможность автору предполагать близость некоторых черепов к типу чустских, т. е. к варианту средиземноморского типа. Череп с Афрасиаба, датированный Г. В. Шишкиной I в. до н. э., относится нами к европеоидному типу с переходными чертами от средиземноморского к типу Среднеазиатского междуречья с примесью арменоидного варианта, выраженного в строении носового отдела (нос сильно выступающий, с высоким переносьем и выпуклостью в нижней части носовых костей). Другой череп этой же датировки характеризуется как мезокранный по черепному указателю и близок к средиземноморскому типу.

Краниологический материал из могильников Бухарской области [7], к сожалению, также очень мал. Череп и фрагменты черепов из курганных захоронений Кызылтепинского могильника, датированные О. В. Обельченко I в. н. э., свидетельствуют о наличии европеоидного типа. Черепные указатели определялись визуально; отмечено наличие мезокранности и брахимезокранности. Череп из катакомбного захоронения этого могильника — европеоидный долихоцефальный и относится к варианту средиземноморского типа (к закаспийскому). Из Хазаринского могильника черепа датируются I—III вв. н. э. [8]. Юношеский череп из катакомбы относится к брахикранному европеоидному типу, близкому к типу Среднеазиатского междуречья, а череп из подбоя — к долихо-

мезокранному европеоиду средиземноморского типа. Черепа Куюмазарского могильника[9] дают нам те же долихо-мезокранные и брахикранные антропологические типы. Отмечается слабая кольцевая деформация черепа.

Черепа из катакомбного могильника Гур-Мирон (Северная Фергана, раскопки А. Н. Бернштама), датированные I—III вв. н. э., изучены В. В. Гинзбургом[10]. В антропологическом отношении этот материал характеризуется как европеоидный, мезокранный. В индивидуальном описании В. В. Гинзбург отмечает наличие переходных форм от андроновского к типу Среднеазиатского междуречья, от переднеазиатского к типу Среднеазиатского междуречья, а также наличие андроновского типа. На некоторых черепах наблюдается круговая лобно-затылочная деформация.

Черепа из Кувасая, к юго-востоку от Ферганы, датируются I—III вв. н. э. Вся серия мезокранная европеоидная с вариацией головного указателя от долихокранного (72,9) до гипербрахикранного (86,4). В. В. Гинзбург, несмотря на смешанное происхождение данной этнической группы, относит всю серию к типу Среднеазиатского междуречья. Нам, по-видимому, целесообразней учитывать индивидуальную характеристику, принимая во внимание большую вариабильность краниологического материала кушанского периода. Просмотр индивидуальных данных по черепам свидетельствует о наличии средиземноморского типа, типа Среднеазиатского междуречья и переходных форм.

В Хорезме на краниологическом материале калалыгырских крепостей I—III вв. н. э. Т. А. Трофимова[11] отмечает наличие вариантов средиземноморских типов, индо-дравидоидной расы, брахикранного и монголоидного компонентов. В целом серия характеризуется ею как европеоидная, мезо-брахикранная с относительно высоким и узким лицевым скелетом. Краниологический материал позднекушанского и афригидского времени (III—V вв. н. э.) из Хорезма, с территории городища Миздахкан, Т. К. Ходжайов[12] относит к восточносредиземноморскому типу. На черепах из Хорезма констатируется в большом количестве наличие кольцевой искусственной деформации.

Черепа из грунтового Ширинсайского могильника (недалеко от Ленинабада), датированные III—IV вв. н. э., по головному указателю характеризуются как долихо-мезокранные. М. М. Герасимов[13] в двух черепах из катакомбных захоронений определяет хорасанский тип. Два черепа из могил он относит к урало-алтайскому типу, один — к смешанному между хорасанским и урало-алтайским и один — к европеоидно-дравидоидному.

Из краниологических материалов Южного Таджикистана можно привести характеристику черепов из Тупхона[14], датированных I в. до н. э. — III в. н. э. (раскопки М. М. Дьяконова). В описании В. В. Гинзбурга черепа определены как европеоидные, в основном брахикранные, в незначительном количестве долихокранные и с примесью монголоидных черт. Европеоидные брахикранные черепа отнесены им к типу Среднеазиатского междуречья. Другой материал из Таджикистана раскапывался А. М. Мандельштамом в курганных могильниках Тулхар и Арук-Тау. Тулхарские черепа Т. П. Кияткина[15] определяет как европеоидные с мезокранной высокой черепной коробкой. Лицевой отдел — широкий средневысокий, со средней горизонтальной профилировкой, с резко выступающим носом. Расовый тип черепов из Арук-Тау в основном европеоидный, на одном черепе отмечена монголоидная примесь, и один отнесен к монголоидному типу. Исфаринские краниологические материалы из раскопок Б. А. Литвинского в подбойных и катакомбных за-

хоронениях мы относим к европеоидам с наличием типа Среднеазиатского междуречья и средиземноморского [16]. Серия, изученная Т. П. Кияткиной [17], характеризуется как европеоидная мезо-брахикранная с примесью долихокранного средиземноморского типа и монголоидного; кроме этого отмечается наличие искусственной деформации

Таким образом, просмотр краниологического материала кушанского периода свидетельствует о наличии разных антропологических типов, никак не связанных со способом погребения, и отражает стадию формирования народов и их большое передвижение, причем это массовое передвижение и процесс формирования связаны с предыдущим периодом и являются его прямым продолжением. Это можно проследить на материалах сакского периода. Ископаемый краниологический материал свидетельствует о том, что в этот период смешение происходило в огромном масштабе. Кочевые племена включили в свой состав антропологический тип местного населения, а местное население ассимилировало кочевые и полукочевые племена и народы, с которыми оно сталкивалось в ходе исторических событий. Отсюда понятна пестрота антропологических типов. Саки включили в свой состав конгломерат различных народностей, а местные аборигены приобрели большую вариабильность признаков и наличие разных типов в своем составе. В кушанский период этот процесс смешения продолжается в аналогичном варианте.

В ископаемом краниологическом материале кушанского времени наблюдается наличие следующих европеоидных антропологических типов: варианты средиземноморского типа; черепа, сходные с типом Среднеазиатского междуречья (памиро-ферганским); переходные формы между этими типами с примесью арменоидного, андроновского типов и экваториальных черт. Монголоидный тип единичен или отмечен только в качестве незначительной примеси. Следовательно, племена, вошедшие в состав Кушанской державы, были европеоидными и не могли формироваться на территории, занятой монголоидами.

Варианты средиземноморского типа отражают древнюю основу. Население территорий Узбекистана, Таджикистана и Туркмении относилось к древнему варианту средиземноморской расы, которая известна здесь уже с эпохи неолита. Древний средиземноморский тип стойко сохраняется в отдельных местах, переживая смену культур. В качестве примера стойкости можно указать могильник андроновской культуры в Самаркандской области Узбекистана (селение Муминобад, раскопки А. Аскарова) и могильник бронзовой эпохи Тасты-Бутак I в Западном Казахстане [18]. Черепа этих могильников относятся не к андроновскому типу, а к древнему варианту средиземноморского. Этот древний автохтонный тип на протяжении своего исторического развития был в контакте с пограничными антропологическими типами и включил в свой состав (путем постепенной инфильтрации или наслаивания с различной интенсивностью) протоевропейские компоненты, андроновские, переднеазиатские в их арменоидном или балкано-кавказском варианте, экваториальные, монголоидные в различных их вариантах и др. Следовательно, древний средиземноморский тип послужил базой, из которой в процессе сложного и длительного формирования образовался тип Среднеазиатского междуречья и современный средиземноморский тип, характерный и для народов Туркмении. У народов Туркмении преобладающим оказался долихоцефальный компонент, а у народов Узбекистана и Таджикистана доминирует брахицефальный.

Характерными чертами кушанского этапа формирования антропологических типов является сохранение древнего средиземноморского типа и продолжение нарастания брахикранных, в основном европеоидных,

элементов. Брахикранный тип является преобладающим в некоторых местах. Увеличение брахикрании, начавшееся уже с сакского времени, наблюдается на территории Таджикистана, в некоторых областях Узбекистана и на территории Парфянского государства, соседнего и синхронного с Кушанским. Достаточно просмотреть материалы из катакомбных захоронений античного времени Южной Туркмении, где черепной указатель колеблется от мезокранных до гипербрахикранных. Т. П. Кияткина [19] говорит о неоднородности всей серии, но в основном черепа из могильника Мешрети-Тахта относятся ею к средиземноморскому типу, несмотря на доминирование брахикранов; отмечается кольцевая деформация. По индивидуальным краниометрическим данным можно, как нам представляется, выделить несколько антропологических типов, в том числе средиземноморский, тип Среднеазиатского междуречья и переднеазиатский в арменоидном варианте. Пестрота антропологического состава на территории Туркмении сохраняется и в последующий период, о чем частично свидетельствует материал древнего Мерва IV—V вв. н. э. В изученных нами сериях черепов отмечены следующие типы: 1) средиземноморский как доминирующий, с низким и высоким вариантами лица; 2) хорасанский; 3) тип среднеазиатского междуречья; 4) черепа с примесью балкано-кавказского или арменоидного элемента. Следовательно, и в соседнем с кушанами государстве проходили процессы передвижения и смешения.

Отмеченный на указанных территориях брахикранный элемент могли принести сарматские племена, племена, двигавшиеся с Приуралья, кангюйские и сакские племена. Переднеазиатский компонент в его арменоидном или балкано-кавказском варианте могли принести племена, пришедшие с запада или северо- и юго-запада, но это очень широкий, сложный процесс, требующий специального рассмотрения. Монголоидные элементы в какой-то степени могли принести сакские, гуннские и кангюйские племена, которые сами по себе уже были смешанными.

Весьма интересный факт кушанского периода — наличие кольцевой искусственной деформации (макроцефальной). Эта форма деформации, как говорят наши и опубликованные материалы [20], очень широко распространена в СССР и за рубежом, начиная с бронзы и по настоящее время, с усилением в период с I по VIII в. н. э. Наличие ее на черепах, различающихся по антропологическому типу, широкий ареал распространения дают полное основание не связывать кольцевую деформацию с определенной этнической группой. Обычно деформация наблюдается на отдельных черепах или как доминирующий признак в отдельной группе; следовательно, деформировали голову какая-то часть населения или отдельные индивиды. Все это позволяет предположить, что деформирование головы было вызвано желанием как-то выделиться, указать на благородство и величие. Другой причиной деформирования могло быть желание местного населения или какой-либо группы из-за смешанности получить сходные или, наоборот, отличительные черты. В кушанский период только в Средней Азии кольцевая деформация отмечена: в Хорезме, в Ташкентской, Бухарской, Наманганской, Ферганской и Сурхандарьинской областях, а также в Южном Таджикистане и Южной Туркмении.

Кушаны по своему антропологическому типу близки к эфталитам. Об этом свидетельствуют европеоидные изображения кушанских и эфталитских правителей на монетах (см. рис. 2 и 3). Другим свидетельством европеоидности служат описанные черепа Сурхандарьинской области, весь ископаемый материал кушанского периода и европеоидный тип Кашкадарьинской области (датированный V—VI вв. н. э.; раскопки



Рис. 3. Макроцефальная деформация головы на монетных изображениях Герая (№ 1), Кадфиза II (№ 2—3), на графической реконструкции по женскому черепу из-под Термеза (№ 4)

С. К. Кабанова и Л. Л. Букинич). Черепа этой области можно связать с эфталитами, так как они найдены, как считает руководитель раскопок С. К. Кабанов, на территории, где властвовала династия удельных эфталитских владетелей[21]. Форма деформации и антропологические типы черепов и монетных изображений очень близки. Европеоидный расовый тип на изображениях эфталитских правителей вполне подтверждается европеоидностью ископаемых черепов Кашкадарьинской области, которые автор относит по типу к варианту средиземноморской расы с примесью на некоторых черепах экваториальных компонентов, указывающих, по-видимому, на связь с Индией.

Сравнение изображений на кушанских монетах с эфталитскими и с краниологическими материалами дает основание считать племена, вошедшие в состав кушан и эфталитов, европеоидными по типу и близкими по антропологической характеристике (см. рис. 2. Сравните графические реконструкции по черепам, а также предложенные автором антропологический тип и форму деформации головы на черепах и на монетных изображениях).

Подводя итоги, можно сделать вывод о том, что кушанские племена в антропологическом отношении были безусловно европеоидными; в основном какая-то часть их была близка к варианту средиземноморского типа, другая — приближалась к типу Среднеазиатского междуречья, а какая-то часть была смешанной, но близкой по типу к местному насе-

лению. Следовательно, образование Кушанского государства не внесло заметного изменения в этногенетический процесс аборигенов. Возможно, местное население сыграло какую-то роль в образовании кушанских племен или и те и другие включали сходные антропологические пласты.

[1] М. М. Герасимов, Основы восстановления лица по черепу,— «Советская наука», 1949; его же, Восстановление лица по черепу,— «Труды Института этнографии им. Н. Н. Миклухо-Маклая. Новая серия», т. XXVIII, М., 1955.

[2] Г. А. Пугаченкова, Халчаян, Ташкент, 1966.

[3] С. П. Толстов, К вопросу о монетах «Герая»,— «Вестник древней истории», № 2/7, 1939.

[4] В. Я. Зезенкова, Некоторые данные о скелетах из погребальных курганов возле станции Вревская,— «Труды Музея истории народов Узбекистана», вып. 1, Ташкент, 1951.

[5] М. М. Герасимов, Основы восстановления лица по черепу..., стр. 120—123.

[6] В. В. Гинзбург, Материалы к антропологии гуннов и саков,— «Советская этнография», № 4, 1964.

[7] В. Я. Зезенкова, Краниологический материал из могильников Бухарской области,— «История материальной культуры Узбекистана», вып. 4, Ташкент, 1963, стр. 66—70.

[8] В. Я. Зезенкова, Краниологический материал..., стр. 70—73.

[9] Заключение В. Я. Зезенковой о типе черепов Куюмазарского могильника приведено в автореферате О. В. Обельченко (Куюмазарский и Лявандакский могильники — памятники древней культуры Бухарского оазиса, Ташкент, 1954).

[10] В. В. Гинзбург, Материалы к антропологии древнего населения Ферганской долины,— «Труды Киргизской археолого-этнографической экспедиции», I, 1956, стр. 87, 89, 91, 96.

[11] Т. А. Трофимова, Древнее население Хорезма по данным палеоантропологии,— «Материалы Хорезмской экспедиции», вып. 2, М., 1959, стр. 30, 73—76, 80.

[12] Т. К. Ходжайов, Формирование антропологического типа населения Южного Приаралья (Миздахкан) (афтореферат дисс.), Л., 1967.

[13] *М. М. Герасимов, Основы восстановления..., стр. 123—129.*

[14] В. В. Гинзбург, Первые антропологические материалы к проблеме этногенеза Бактрии,— «Материалы и исследования по археологии СССР», № 15, М.— Л., 1950, стр. 241—250.

[15] Т. П. Кияткина, Формирование антропологического типа таджиков по палеоантропологическим данным (автореферат дисс.), Душанбе, 1965, стр. 5—6; Ее же, Черепа из могильника Арук-Тау (Таджикистан),— «Антропологический сборник», III, «Труды Института этнографии. Новая серия», т. LXXI, М.— Л., 1961.

[16] В. Я. Зезенкова, Предварительный отчет об исследовании краниологического материала из раскопок курганов в Ворухе (1952 г.). Приложение к кн.: Е. А. Давидович и Б. А. Литвинский, Археологический очерк Исфаринского района,— «Труды Института истории, археологии и этнографии», т. XXXV, Душанбе, 1955, стр. 215—219.

[17] Т. П. Кияткина, Предварительное определение краниологического материала из могильников в Ворухе,— «Труды Института истории, археологии и этнографии», т. LXIII, «Археологические работы в Таджикистане в 1955 г.», Душанбе, 1956, стр. 110—111.

[18] В. В. Гинзбург, Материалы к антропологии населения Западного Казахстана в эпоху бронзы,— «Материалы и исследования по археологии СССР», 120, М.— Л., 1962.

[19] Т. П. Кияткина, Краниологический материал из катакомбных захоронений античного времени в Южной Туркмении,— «Научные труды ТашГУ», вып. 235, «Проблемы этнической антропологии Средней Азии», Ташкент, 1964, стр. 52—66.

[20] Вопрос об искусственной деформации головы получил очень широкое освещение во многих работах советских и зарубежных ученых: В. В. Бобин, Искусственно деформированные черепа, найденные при раскопках в Крыму,— «Труды кафедр нормальной анатомии и гистологии с эмбриологией (Крымский Гос. медицинский институт)», Симферополь, 1957; В. В. Бунак, Черепа из склепов горного Кавказа в сравнительно-антропологическом освещении,— «Сб. Музея антропологии и этнографии», XIV, 1953; В. В. Гинзбург, Антропологические материалы из раскопок на р. Маныч,— «Сб. Музея антропологии и этнографии», X, 1942; его же, Древнее население восточных и центральных районов Казахской ССР по антропологическим данным,— «Труды Института этнографии АН СССР. Новая серия», т. XXXIII, «Антропологический сборник», I, М., 1956; его же, Древнее население Центрального Тянь-Шаня и Алая по антропологическим данным,— «Труды Института этнографии АН СССР. Новая серия», т. XXI, «Среднеазиатский этнографический сборник», I, М.,

1954; его же, Этногенетические связи древнего населения Волгоградского Заволжья,— «Материалы и исследования по археологии СССР», № 60, М., 1959; В. В. Гинзбург и Е. В. Жиров, Антропологические материалы из Кенкольского катакомбного могильника в долине р. Талас Киргизской ССР,— «Сб. Музея антропологии и этнографии АН СССР», т. X, 1949, стр. 213—265; Е. В. Жиров, Об искусственной деформации головы,— «Краткие сообщения Института истории материальной культуры АН СССР», № 8, 1940; В. Я. Зезенкова, Краниологические материалы с территории древнего и средневекового Мерва,— «Труды ЮТАКЭ», т. IX, Ашхабад, 1959; ее же, Материалы к палеоантропологии Узбекистана и Туркмении,— в кн.: Л. В. Ошанин и В. Я. Зезенкова, Вопросы этногенеза народов Средней Азии в свете данных антропологии, Ташкент, 1953; ее же, Некоторые данные о скелете из погребальных курганов возле станции Вревская,— «Труды Музея истории народов Узбекистана», вып. 1, Ташкент, 1951; ее же, Этнографическая связь народов Узбекистана и Туркмении,— «Труды VII Международного конгресса антропологических и этнографических наук», т. III, М., 1968; Т. А. Трофимова, Древнее население Хорезма по данным палеоантропологии,— «Материалы Хорезмской экспедиции», вып. 2, М., 1959; А. Харузин, Древние могилы Гурзуфа и Гугуша,— «Известия императорского общества любителей естествознания, антропологии и этнографии», т. LXIV, «Труды антропологического отдела», т. XI, вып. 1, М., 1890; Т. К. Ходжайов, О преднамеренной деформации головы у народов Средней Азии в древности,— «Вестник Каракалпакского филиала АН УзССР», № 4, Нукус, 1966; J. Nemeskeri, «An Anthropological Examination of Recent Macrocephalic finds»,— *Acta Archaeologica Academiae Scientiarum Hungaricae,* II (1952), 1—2, Budapest, 1952; Martin Rudolf, *Lehrbuch der Anthropologie,* Bd 1, Jena, 1928; Arturo Romano, «Estudio Morfologico de la Deformacion Craneana en Tamuin, S. L. P. y en la Isla del Idolo», *Ver. Unstituto Nacional de antropologia e historia,* Mexico, 1965; Ch. de Ujfalvy, «Memoire sur les Huns blancs (Ephtalites de l'Asie centrale, hunas de L'Inde) et sur la deformation de leurs cranes»,— *L'Anthropologie,* t. IX, № 4, 1898.

[21] С. К. Кабанов, Археологические данные по истории Нахшеба в III—V вв.,— «Вестник древней истории», № 2, 1965, стр. 163—173; его же, Нахшебские монеты V—VI вв.,—«Вестник древней истории», № 1, 1961.

Summary

1. The Kushan Empire was inhabited by numerous peoples undergoing an independent ethnic development. The anthropological types of the modern population of those areas were then in the stage of formation.

Craniological materials of the Kushan period, even though they are scarce, make it possible with a high degree of probability to relegate the basic population to the great Europoid race.

In the craniological material of Kushan times we distinguish the following anthropological types: variants of the Mediterranean type, skulls similar to the type of the Central Asian interfluvial area (Pamiro-Ferganic) with transitory forms between these types and an admixture of Armenoid, Andronovo type and equatorial features. There is only a very slight admixture of the Mongoloid element.

The Mediterranean type reflects the ancient basis. This ancient autochthonous type was in contact with the neighbouring anthropological types throughout historical development; it assimilated and absorbed them into its composition through gradual infiltration or gradual stratification of diverse intensity: the proto-European components, Andronovo, Western Asian (in their Armenoid or Balkano-Caucasian variants), equatorial, Mongoloid in their diverse variants, etc. Hence, the ancient Mediterranean type was the basis on which, in the process of complex and prolonged intricate development, there shaped the type of the interfluvial area and the modern Mediterranean type, which is characteristic for the peoples of Turkmenia, where the dolichocephalic component is dominant (among the peoples of Uzbekistan and Tajikistan, the brachycephalic element prevails).

2. A typical feature of the Kushan stage of the formation of anthropological types is the preservation of the ancient Mediterranean type and the emergence of a large number of brachycranial types, mainly of Europoid elements. A particular increase in brachycrany can be observed on the territory of Tajikistan and on the territory of the Parthian Kingdom, which was adjacent to the Kushans.

A fact of major interest is the presence of an annular artificial deformation (macrocephalic). The extensive spread of this type of deformation in time and space (beginning from the Bronze Age), its presence on the skulls of diverse anthropological types, gives good grounds not to consider this deformation as an ethnic characteristic.

Generally, the deformation is observed on separate skulls or groups of skulls; hence, only a definite part of the population or some individuals had deformed skulls.

It is likely that one of the reasons for this deformation was the striving to show the power of the conqueror, to stand out in some way, or else it was a symbol of the ruler, of his nobility and greatness. Another reason possibly responsible for this deformation may have been the desire of the local population or of some other group to acquire similar or distinct anthropological features.

In the Kushan period macrocephalia is found in Khorezm, in the Tashkent, Namangan and Surkhan Darya regions.

The pronounced deformation of one skull in the Surkhan Darya region, which was found together with Kushan archaeological material, resembles the cone-shaped deformation of the heads of Ephthalite rulers, depicted on coins, especially of the head of Toraman. On Kushan coins this deformation is implied on the images of Kadphises II and Heraus, who is considered the direct predecessor of Kadphises I.

3. The craniological material and the depictions of the rulers on Kushan coins testify to the Europoid type of the Kushans. As regards their anthropological type, the Kushans were closely related to the Epthalites. This can be seen from the depictions of the Ephthalite rulers on coins and craniological material from the Kashka Darya region, possibly linked with the Ephthalites.

The type of deformation of these skulls repeats the deformation of Mihirakula's head, as depicted on coins. The anthropological types of the skulls and of the depictions on the coins are very similar. The racial type of the depictions of the Ephthalite rulers and of the skulls found in the Kashka Darya region is Europoid and relates to a variant of the Mediterranean race, with an admixture in some skulls of equatorial components, indicating probable links with India.

A comparison of the depictions on Kushan coins with Ephthalite coins, and also a comparison of relevant craniological materials give every reason to regard the Yüeh-chih tribes, which were part of the Kushan and Ephthalite domains, as Europoid and closely interrelated as regards anthropological characteristics.

Т. П. КИЯТКИНА (СССР, ДУШАНБЕ)

ПОГРЕБЕНИЯ КОЧЕВНИКОВ КУШАНСКОГО ВРЕМЕНИ НА ПРАВОБЕРЕЖЬЕ АМУДАРЬИ

(Антропологические материалы)

Как известно, наши сведения об истории кушан крайне скудны. Сообщения письменных источников известны давно и в достаточной степени исследованы, поэтому всякие новые данные, которые могут пролить свет на эту проблему, приобретают большую ценность. Одним из источников таких данных, в частности, является антропологический материал.

В своем сообщении я познакомлю слушателей с краниологическим материалом, полученным при раскопках А. М. Мандельштамом Тулхарского могильника. Могильник датируется последней третью II в. до н. э.— началом I в. н. э. В серии 39 мужских, 41 женский, 7 детских черепов и 1 череп молодой девушки. Представляемый материал собирался автором в течение четырех полевых сезонов (1956—1959). Сохранность материала крайне плохая из-за большой засоленности грунта. Кости скелета взять не удалось, поэтому данных о росте и физическом развитии населения, оставившего Тулхарский могильник, мы не имеем.

Интересны данные о возрасте погребенных: из 39 мужчин 21 человек (около 54%) умерли в молодом возрасте, не дожив до 30 лет, и лишь 5 человек — в старческом (свыше 60 лет). Примерно та же картина наблюдается среди женщин: из 42 женщин 14 (33%) умерли, не дожив до 30 лет, 8 умерли в возрасте старше 60 лет. Кроме того, в серии — 7 детей в возрасте до 13 лет и 1 девушка 16—18 лет.

Представленная серия весьма разнообразна по конфигурации черепной коробки. В ней есть: 1) недеформированные черепа, 2) черепа с уплощенным затылком и 3) черепа с лобно-затылочной деформацией. Очевидно, серию в целом характеризует антропологический тип, представленный группой недеформированных черепов. Комплекс основных признаков — широкое и невысокое лицо со значительно выступающим носом и низкими орбитами в сочетании с мезокранией — встречается в целом ряде серий, полученных из памятников андроновской культуры.

Связывать собственно население, оставившее Тулхарский могильник, с носителями андроновской культуры не представляется возможным. Но анализ серий с территорий, близких и синхронных изученной нами (я имею в виду серию приаральских саков, изученную Т. А. Трофимовой), свидетельствует о большой типологической близости между этими пластами населения.

Но оставим в стороне антропологическую характеристику населения Тулхара. В этом докладе мы разберем другие вопросы.

Тулхарский могильник состоит из ряда обособленных групп курганов, различных по количеству захоронений в каждой из них. По составу погребений могильник смешанный — в одних и тех же группах есть захоронения и взрослых, и детей. Отдельные детские кладбища или группы курганов не встречаются. Все погребения одиночные (исключение: погребение 21, группа VII — женщина с новорожденным).

Всего серия насчитывает 87 черепов, полученных после реставра-

ции материалов из всех групп могильника. По группам они распределяются таким образом:

I группа — 17 мужчин, 15 женщин и 5 детей в возрасте от 3 до 13 лет.
II группа — 5 мужчин, 2 женщины и 1 девушка 16—18 лет.
IV группа — 2 женщины.
V группа — 2 мужчин, 1 женщина и 1 девочка 10—11 лет.
VI группа — 1 мужчина и 1 женщина.
VII группа — 4 мужчины и 4 женщины (1 женщина с ребенком).
VIII группа — 1 мужчина.
IX группа — 1 женщина.
X группа — 1 женщина.
XI группа — 4 мужчины и 4 женщины.
XII группа — 1 мужчина.
XVI группа — 4 мужчины и 9 женщин.
XVII группа — 1 женщина.

Исследователь Тулхарского могильника А. М. Мандельштам выделяет в нем кроме групп курганов более мелкие деления в каждой группе. Так, по конструкции могильного сооружения им выделяется четыре типа: I — подбой в восточной стенке ямы; II — подбой в западной стенке ямы; III — «каменный ящик» на дне могильной ямы; IV — грунтовая яма (А. М. Мандельштам, 1966).

Цель настоящей работы — проведение индивидуального анализа черепов и выяснение возможных связей между отдельными группами и типами погребений.

Существуют ли отличия между погребенными в различных группах? Есть ли связь между типом погребения и антропологическим типом погребенного? Зависит ли положение костяка от расового типа погребенного? Обусловливает ли наличие деформации определенное положение костяка или тип погребения?

На эти вопросы мы попытаемся здесь ответить. Нас интересуют только три первых типа, ибо черепов из могильных сооружений IV типа мы не имеем.

I группа.

Мужские черепа

Погребения I типа. Форма и размеры черепной коробки варьируют широко, в зависимости от наличия и степени уплощения и деформации. По строению лицевого отдела все черепа представляют собой однородную группу: размер скулового диаметра колеблется в пределах от средних до очень больших величин, высота лица — от малых до больших. Горизонтальная профилировка лица резкая или средняя.

По строению лицевого отдела выделяется недеформированный череп из кургана 4 — крайне долихокранный с низким, очень широким лицом, слабо профилированным в горизонтальной плоскости. Комплекс признаков — покатый лоб с сильно развитой областью надпереносья, низкое и широкое лицо с глубокими клыковыми ямками — позволяет видеть в нем черты протоевропеоидного антропологического типа.

Погребения II типа. Курганы 10 и 18. Череп из кургана 18 с небольшим затылочным уплощением, брахикранный, с высоким среднеширо-ким, очень резко профилированным в горизонтальной плоскости лицом, с узким, очень резко выступающим носом и высокими орбитами. Расовый тип погребенного европеоидный, узко- и высоколицый, воз-

можно средиземноморский. Курган 10. Череп также с небольшим затылочным уплощением, брахикранный. Но по строению лица погребенный в этом кургане резко отличается от погребенного в кургане 18. Широкое, средневысокое (по указателю — низкое) лицо, широкий, резко выступающий нос с высоким переносьем и низкими орбитами позволяют сближать этот тип с андроновским.

Следует особо отметить, что при раскопках кургана 18 на уровне древнего горизонта были найдены обломки бокала, а у нижней челюсти погребенного лежал обол с именем Евкратида.

Погребения III типа. Курганы 21 и 22. Курган 21 — череп со следами уплощения. Курган 22 — череп со следами лобно-затылочной деформации. Оба достаточно грацилизованные; возможно, тип Среднеазиатского междуречья.

Итак, для мужских черепов I группы выявляются такие особенности:

1. В группе есть погребения всех трех типов.
2. В группе фиксируются черепа недеформированные, с затылочным уплощением и со следами лобно-затылочной деформации.
3. В погребениях I типа есть все три вышеназванные группы черепов.
4. Недеформированные черепа зафиксированы только в погребениях I типа.
5. В погребениях II и III типов недеформированные черепа не найдены.

Женские черепа

Погребения I типа. Все погребенные разделены нами на две группы.

Группа «а». Погребенные лежат плашмя на спине с вытянутыми руками и ногами. Группа очень неоднородна по черепному указателю (вариации 70,0—90,2). Отмечаются черепа недеформированные и с затылочным уплощением. По строению лицевого отдела группа в целом относится к средне-высоколицым и средне-широколицым формам. В группе выделяются погребенные в курганах 25 и 35 — очень узколицые (скуловой диаметр — 120 *мм*) при средней высоте лица, с очень низкими орбитами и нерезко выступающим носом — и погребенная в кургане 1: лицо очень широкое, высокое, слабо профилированное в горизонтальной плоскости, с узким носом, неглубокими клыковыми ямками и низкими орбитами. Здесь очевидна примесь монголоидных признаков.

Группа «б». Положение скелетов различно. Это погребения в курганах 14, 28, 34, 48. Курган 14 — погребенная лежит на левом боку. Курган 28 — правая рука согнута в локте, кисть лежит на бедре. Курган 34 — левая рука присогнута, кисть лежит под бедром. Курган 48 — кисть левой руки лежит на бедре.

По своему антропологическому типу они в целом относятся к широко- и высоколицым низкоорбитным европеоидам. На всех черепах отмечается искусственная лобно-затылочная деформация.

Здесь целесообразно остановиться особо на морфологических особенностях черепов с лобно-затылочной деформацией: для них характерны большая и очень большая ширина лица, большая высота лица и большой назомалярный угол. Горизонтальная профилировка лица в зигомаксиллярной области резче, чем у недеформированных. На первый взгляд может показаться, что эти особенности вызваны деформацией. Но это верно лишь в том случае, если считать, что погребенные

в Тулхаре принадлежат к одной популяции, представленной единым антропологическим типом. Но вполне логично полагать, что в Тулхаре мы встретились с различными типами, ибо кочевники, принадлежавшие к юечжийскому союзу племен, включали в себя самые различные этнические группы, имеющие разное происхождение и, может быть, различный физический тип. Но это лишь предположение, так как мы в конце концов не знаем, как влияет та или иная деформация на тот или иной размер. В целом особенности этих черепов, такое сочетание признаков говорят скорее о «южном» происхождении этих форм. Вряд ли здесь присутствует андроновский элемент.

В этой группе несколько выделяется череп из кургана 48 — с низким лицом, слабо профилированным в назомалярной области (151,7°), и нерезко (23°) выступающим носом. Перечисленные особенности говорят о примеси монголоидных признаков к основному европеоидному низколицему типу. (На этом черепе отмечается посмертная трепанация: на левой теменной кости вырезано круглое отверстие диаметром 21 *мм*.)

Погребения II типа. Курган 17. Череп брахикранного типа с небольшим затылочным уплощением, с высоким, среднешироким лицом, очень резко профилированным в горизонтальной плоскости, с узким носом.

При сопоставлении размеров черепов из курганов 17 и 18 (мужской череп) бросается в глаза их поразительная близость, более того — морфологическое сходство друг с другом. Их близость подчеркивается и внешними особенностями: форма мозговой коробки, рельеф черепа похожего рисунка, степень массивности (с учетом полового диморфизма), степень деформации затылка, пропорции лица, глазниц, рисунок зубов — все это сходно, хотя специфических «родственных», «фамильных» особенностей не отмечается (см. таблицу). Не является ли столь большая близость черепов результатом кровного родства?

Кроме морфологических данных мы располагаем рядом археологических сведений, укрепляющих нас в мнении о возможной родственной связи этих двух погребенных: 1) это погребения одного (II) типа; 2) на уровне древнего горизонта при раскопках обоих курганов были найдены обломки бокалов; 3) у нижней челюсти обоих погребенных лежали оболы (курган 17 — серебряный обол Герая; курган 18 — серебряный обол с именем Евкратида). Попутно заметим, что еще два обола, известные в Тулхарском могильнике, происходят также из погребений II типа (XI — 14, XVI — 2).

Кроме того, курганы 17 и 18 расположены рядом, вплотную, параллельно друг другу. (Курган 10 несколько отстоит от них, но в целом составляет одну с ними «группу».)

Погребения III типа. Курган 20 — богатое детское погребение. Судя по обнаруженным там украшениям, это была девочка. Возраст — около 9 лет.

Курган 20 расположен рядом с курганами 21 и 22 (также III типа), где похоронены мужчины с очень сходным строением лицевого скелета. Трудно судить о родстве, сравнивая черепа взрослого человека и ребенка, но очень резкая уплощенность затылка на всех трех черепах при общем морфологическом сходстве (хоть и без специфических сходных деталей) мозгового и лицевого отделов с их средними размерами позволяет нам и в этом случае считать, что этих погребенных связывает кровное родство.

Итак, в серии женских черепов зафиксированы следующие закономерности:

1. Все черепа происходят из погребений I типа.
2. Курган 17 — единственное погребение II типа.

3. Все погребенные лежат плашмя на спине с вытянутыми руками и ногами.
4. Лишь в четырех курганах положение скелетов отлично от обычного (курганы 14, 28, 34, 48).
5. Черепа из этих четырех курганов имеют следы искусственной лобно-затылочной деформации.
6. Черепов с деформацией в серии больше нет.

Первая группа курганов — самая многочисленная, она дала основной краниологический материал. Все остальные группы не столь представительны. Мы здесь остановимся лишь на отдельных группах и черепах, интересующих нас в плане решения поставленных в докладе задач.

Вторая группа. Здесь выделяется погребение 26 I типа. Положение костяка отлично от стандартного — кисть левой руки лежит на лобке. Черепная коробка недеформированная, овоидной формы, лицо низкое и широкое, орбиты очень низкие, нос средневыступающий, переносье высокое. Комплекс признаков мозгового и лицевого отделов говорит об андроновском типе погребенного. Очень сходны черепа из курганов 4 и 11 — их измерительные данные аналогичны. Помимо морфологического сходства их объединяет погребальный ритуал: в обоих курганах под насыпью на уровне древнего горизонта найдены обломки сосудов.

Четвертая группа. Женщины из погребений этой группы по своему антропологическому типу относятся к высоко- и широколицым европеоидам. Возможна некоторая примесь монголоидных признаков. Обособленно стоит погребенная в кургане 3: она лежала ничком, подогнув и подобрав под себя колени и опираясь на кисти рук, словно пытаясь подняться. Очень широкое и очень низкое лицо, очень слабо профилированное в горизонтальной плоскости (зигомаксиллярный угол 144°!), позволяет видеть здесь явственную примесь монголоидных черт (нос выступает резко, клыковые ямки глубокие). Судя по сохранившимся обломкам, черепная коробка брахикранного типа с уплощенным затылком.

Седьмая группа. Следует выделить погребения III типа, очень богатые (заметим, что и в первой группе погребения III типа были богатые). Это курганы 14 и 18, расположенные вплотную один к другому. Черепные коробки обоих мужчин недеформированные и без следов уплощения. Погребенный в кургане 14 — низколицый, с резко выступающим носом, лицо средне профилировано в горизонтальной плоскости, орбиты низкие, клыковые ямки глубокие. Антропологический тип сходен с андроновским. Погребенный в кургане 18 резко отличается от первого: лицо высокое и широкое, резко профилированное в горизонтальной плоскости, с узким резко выступающим носом и средневысокими орбитами. Череп напоминает черепа усуней.

Подводя итоги сказанному, можно наметить отдельные закономерности и связи, выявленные при анализе материала:

1. В серии улавливаются два антропологических типа. Первый — европеоидный, сходный (в широком смысле слова) с типом, именуемым андроновским, и второй — европеоидный, широко- и высоколицый, сходный со средиземноморским типом. Этот тип известен и среди усуней.

2. Среди женщин отмечается примесь монголоидных признаков к основному европеоидному типу.

3. Группы курганов не связаны с преобладанием того или иного типа.

4. Среди женщин первой группы зафиксирована связь между положением костяка и наличием искусственной деформации.

5. Можно предполагать, что тип погребения обусловлен семейными,

а возможно, и кровнородственными отношениями погребенных. Это относится лишь ко II и III типам.

Индивидуальные данные черепов из курганов 18 (мужской) и 17 (женский)

		Курган 18	Курган 17
1	Продольный диаметр	175	163
2	Поперечный диаметр	150	147
3	Черепной указатель	85,7	90,2
7	Высота базион-брегма	145	140
20	Высота порион-брегма	119	115
9	Наименьшая ширина лба	94	94
10	Наибольшая ширина лба	121	123
9/10	Лобный указатель	77,7	76,4
17/1	Высотно-продольный указатель	82,9	85,9
17/8	Высотно-поперечный указатель	96,7	95,2
45	Скуловой диаметр	133	126
48	Верхняя высота лица	74	71
48/45	Верхнелицевой указатель	55,6	56,3
40	Длина основания лица	92	85
45/8	Поперечный фацио-церебральный указатель	88,7	85,7
18/17	Вертикальный фацио-церебральный указатель	51,0	50,7
9/45	Лобно-скуловой указатель	70,7	74,6
47	Полная высота лица	120	123
43	Верхняя ширина лица	107	104
46	Средняя ширина лица	96	92
62	Длина неба	51	46
63	Ширина неба	41	39
63/62	Небный указатель	80,4	84,8
55	Высота носа	52	52
54	Ширина носа	22	23
54/55	Носовой указатель	42,3	44,2
	Зигомаксиллярная хорда	96	91
	Зигомаксиллярная высота	28	27
	Зигомаксиллярный угол в °	119	118,6
	Форма черепной коробки	сфер.	сфер.
	Уплощение затылка (балл)	1	1
	Наружный затылочный бугор (балл)	1	1
	Клыковые ямки (глубина в *мм*)	8	4
	Форма грушевидного отверстия	ант.	ант.
	Передне-носовая ость (по Брока 0—5)	2	2
	Альвеолярный прогнатизм (1—3)	2	2

Summary

1. The southern regions of Soviet Tajikistan, in ancient times Northern Bactria, are a territory which in the last centuries B.C. was the scene of events connected with the fall of the Graeco-Bactrian Kingdom and the emergence of the nucleus of the Kushan Empire. Information on this period is extremely scarce, written source materials give only an enumeration of the nomad tribes that invaded the territory of the Graeco-Bactrian Kingdom. For this reason all materials capable of expanding our knowledge in this field are of great scientific value.

2. In this respect great value is attached to craniological materials obtained from the burial sites on the right bank of the Amu Darya. They include the Tulkhar burial site, left by the nomad population and dated in the last third of the 2nd or beginning of the 1st century B.C. (Mandelshtam, 1966). The burial site consists of isolated groups of kurgans, haphazardly arranged. Excavated were kurgans with rubble mounds in which "shaft"-type graves (the bulk) were found or else burials in "stone box" graves. The skeletons were buried stretched out on their backs, the head pointing north, the arms stretched along the body (there are also other variants). All of them are solitary graves.

3. The series consists of 37 male, 39 female and 6 children's skulls. According to the configuration of the cranium, three groups of skulls are distinguished: (1) unde-

formed, (2) with a flattened-out occiput, (3) with traces of an artificial forehead-occiput deformation. The dominant anthropological type in the series is the mesocranial type (the index is at the top limit of mesocrany), with average absolute sizes of the cranium, with a medium-broad and medium-inclined forehead and a glabella of more than average development. The facial part is wide and of average height, mesoprosopic according to the index, orthognathous, with a sharply protruding nose, high bridge of the nose and low orbits. This complex of indices is characteristic of diverse tribes—bearers of the Andronovo culture.

4. The series contains two variants: the one with a taller face, which may be linked with Mediterranean forms (in the broad sense of the word), and one with a lower face, having analogies in territories located further north than Tajikistan.

5. There is apparently a connection between the position of the skeleton, on the one hand, and the presence of the artificial forehead-occiput deformation, on the other. This can be found only on female skulls of the first group.

6. The type of burial may have some connection with burials of families or blood relatives.

7. The fact that material is scarce and chosen at random does not enable us to draw definite conclusions, but the analysis of the available data makes it possible to affirm that the nomad tribes that invaded the territory of Northern Bactria belonged to different anthropological types.

В дискуссии на вечернем заседании 28.IX приняли участие: Г. М. Бонгард-Левин (СССР, Москва), Д. Сиркар (Индия, Калькутта), Б. А. Литвинский (СССР, Душанбе), Б. Мукерджи (Индия, Калькутта), В. А. Лившиц (СССР, Ленинград), Д. И. Тихонов (СССР, Ленинград).

Д. Сиркар остановился на некоторых данных индийских источников о сакских и кушанских племенах. На основании свидетельств «Харивансы» и пуран о саках и сведений «Раджатарангини» о турушках он предполагает, что эти племена были родственны и турушки могли происходить от одной из ветвей саков. В «Раджатарангини», по-видимому, различаются турушки и тухары; в исторических разделах пуран кушаны, очевидно, упоминаются как тухары; под тухарами в этих случаях, возможно, имеется в виду народ тюркского происхождения.

Б. А. Литвинский высказал замечания по поводу интерпретации материалов из могильников, раскопанных в Южном Таджикистане и долине Зеравшана. Он считает, что хотя и возможно, что они оставлены юечжами, но это отнюдь не бесспорно. Также возможно, что эти курганы не связаны с юечжами. Положительное решение вопроса о принадлежности данных могильников пришельцам с севера могло бы быть достигнуто, если бы имелись: а) серия погребений с кочевнической керамикой, б) следующая за ней серия со смешанной керамикой, в) серия с чисто оседлой керамикой. Но таких материалов пока нет.

Б. Мукерджи в связи с положениями доклада Б. Пури отметил, что в китайских источниках прямо указывается на принадлежность кушан к Большим юечжам, а сэ, или саки, ясно отличаются от юечжей. Поэтому нельзя утверждать, что кушаны происходили от саков.

Д. И. Тихонов выступил с некоторыми замечаниями по общим вопросам, касающимся истории культур кочевых племен.

SUMMARISED RECORD OF DISCUSSION

September 28, evening session. The speakers were: G.M. Bongard-Levin (Moscow, U.S.S.R.), D. Sircar (Calcutta, India), B.A. Litvinsky (Dushanbe, U.S.S.R.), B. Mukherjee (Calcutta, India), B.A. Livshitz (Leningrad, U.S.S.R.) and D.I. Tikhonov (Leningrad, U.S.S.R.).

D. Sircar spoke of the information he had gleaned from the Indian sources on the Saka and Kushan tribes. Going by what the *Harivamsa* and the *Puranas* say about the Sakas, and the *Rajatarangini* about the Turushkas, he had concluded that the tribes were related and that the Turushkas may have come from one of the branches of the Sakas. A distinction is apparently drawn in the *Rajatarangini* between the Turushkas and the Tukharians; it seems that in the historical sections of the Puranas the Kushans are referred to as Tukharians, but what they may have meant by Tukharians was simply people of Turkic origin.

B. A. Litvinsky made some observations about the interpretations put on the material that has been dug up from the burial sites in South Tajikistan and the Zaravshan valley. While they may indeed be Yüeh-chih remains, that has by no means been conclusively proved. It is just as possible that the kurgans have nothing to do with the Yüeh-chih. The question of whether the above burial sites belonged to the migrants who poured down from the north, can only be answered in the affirmative when we find: (a) a group of burials revealing the ceramics of the nomads; (b) a later group containing mixed ceramics; (c) a group with purely sedentary ceramics. Such material proof has not been found as yet.

Speaking of B. Puri's paper, B. Mukherjee observed that the Chinese sources were very definite about the Kushans belonging to the Great Yüeh-chih and the Sakas being distinct from the Yüeh-chih. One could not maintain, therefore, that the Kushans had derived from the Sakas.

D.I. Tikhonov took the floor with some remarks about the wider problems of the cultural history of the nomad tribes.

D. MAC DOWALL (LONDON, GREAT BRITAIN)

IMPLICATIONS FOR KUSHAN CHRONOLOGY OF THE NUMISMATIC CONTEXT OF THE NAMELESS KING

Numismatic Sequences

In spite of an enormous amount of research by scholars in many countries, the serious divergence of views about the starting date of the era of Kanishka still persists. At the London Conference on the Date of Kanishka in 1960[1] the dates proposed ranged from A.D. 78 to A.D. 144, and Göbl[2] has subsequently suggested an even later date of A.D. 230 and sought to substantiate it in a series of articles. But although they have failed to agree on the important matter of the actual starting date, scholars have made considerable progress in assembling and analysing the basic source material. Notably the numismatists have now established with some precision a range of coin sequences by the modern methods of numismatic analysis. To be fully convincing, any old or new synchronism that may be produced must be reconcilable with these clearly established sequences or with an equally defensible rearrangement of the sequences.

The long established sequence of the great Kushan kings expounded by Cunningham,[3] Gardner[4] and Whitehead[5]—that Vima Kadphises is followed by Kanishka, Huvishka and Vasudeva—has been heavily reinforced by hoard evidence[6] and metrological studies.[7] Recent research has, however, added some refinements. Göbl has shown[8] that the issue of Kanishka with Greek titles βασιλευς βασιλεων Κανηρκου precedes his issue with Iranian titles ραονανο ραο Κανηκι κορανο, and I have shown[9] that the issue of Huvishka with the unbarred form of *tamga* precedes that with the barred *tamga*.

The sequence of the silver coinage of the satraps of Western India proposed by Rapson[10] remains unchanged by recent research.[11] Introduced by the Ksaharata satrap Nahapana on the model of the Indo-Greek and Pahlava silver drachms, the coinage was restruck by Gautamiputra and then issued by subsequent satraps of Ujjain—Castana, his grandson Rudradaman and their descendants.

Simonetta[12] and I[13] have studied the coinage of the later Pahlava kings of Arachosia, and I have argued that the internal evidence of the coinage enables us to establish the sequence as:

1. Gondophares the Great
2. Abdagases—nephew of Gondophares

3. Orthagnes
4. Pacores—a king whose coins are sometimes overstruck on coins of the Nameless King.

In the Kushano-Sassanian series the earlier studies of Cunningham,[14] Herzfeld[15] and Bataille[16] have been carried much further by the recent work of Bivar[17] and Lukonin.[18] The internal evidence suggests a clear sequence of issues in several distinct series:

1. Shapur
2. Ardeshir I Kushanshah
3. Ardeshir II Kushanshah
4. Firuz I Kushanshah
5. Hormizd I Kushanshah, etc., etc.

The studies of various Soviet scholars, notably Prof. S.P. Tolstov,[19] have established the stages of the development of the Khorezmian coinage from the barbarous imitation of Eucratides coins and the issues of Heraus through the nameless Khorezmian king to the later Khorezmian Syavushids-Afrigids.

The application of similar analytical techniques enables us to establish with some precision the relative context of the coinage of the Kushan Nameless King in several sequences of the coinage in N.W. India.

The Context of the Nameless King

The Nameless King[20] had a series of local coinages copying the types, denominations and format of his predecessors' coinage:

(a) the Mathura type—copper drachms on the Attic (Bactrian) weight standard copied from the Yüeh-chih copies of the coins of Heliocles with legends in Greek alone;[21]

(b) the Western Gandhara billon tetradrachms and drachms on the India weight standard of the horseman/standing Zeus type with legends in Greek and Kharosthi copying the Pahlava coinage of these types and denominations in Western Gandhara;[22]

(c) the helmeted head copper coins of Kapisa or Bactria—probably hemiobols of the Attic (Bactrian) standard derived from the helmeted head type of the house of Eucratides, and using the same reel and pellet border with legends in Greek alone.[23]

But the Nameless King also had a general coinage[24] which is extremely common and is found in large numbers throughout N.W. India, Afghanistan and Southern Russia[25]—which has legends in Greek only and which combines the obverse head of the later Indo-Greek issues with the obverse horseman of the Saka series in a denomination which is an Attic didrachm,[26] i.e. metrologically constituting part of the Attic (Bactrian) system, but in a denomination and size that reflected the general size of the base billon and coper tetradrachms of the Indian standard. This general coinage has varied letter forms (some square, some lunate),[27] different details of treatment, and minor variations in the form of *tamga*[28] and may well have been the product of a number of mints But it was clearly intended to unify the coinage which had hitherto consisted of a range of different denominations in varying stage of collapse in a range of eparchies—to give a single unified monetary system throughout the extensive Kushan Empire.

The extensive distribution of coins of the Nameless King is conclusive evidence against Vincent Smith's view[29] that "Soter Megas" was a viceroy of Vima Kadphises. And there can now be no doubt that in general context the Nameless King marks the important period of transition

from the multiplicity of coinages of the later Indo-Greeks, Sakas and Pahlavas who had a different system of denominations and types in each province—the same pattern that we see in the varied coinages of Kujula Kadphises—to the single unified system we see in the developed Kushan coinages of Vima Kadphises and Kanishka. This general context is heavily reinforced by two other pieces of evidence that I have discussed elsewhere.[30] First, the Nameless King invariably uses a distinctive *tamga* on his coinages. Kujula Kadphises did on some coinages, but not on others, whereas Vima Kadphises, Kanishka, Huvishka, etc., each have a distinctive *tamga* on their coinage. Secondly, the Nameless King uses both square and lunate letter forms as the coinages of Kujula had done, whereas Vima Kadphises uses only the cursive lunate forms.

In the sequence of the Kushan kings, there can be no doubt that the coinages of the Nameless King mark the transition from early to the uniform established pattern of the Kushan coinage. It is clearly later than Kujula and equally clearly earlier than Vima.

Detailed analysis of the relevant coinages, however, fails to reveal any clear progression from any of the coinages of Kujula Kadphises to any of the coinages of the Nameless King in either denomination or coin types. The missing link in fact is provided by the coinage of the house of Gondophares[31]—a group of coinages which itself shares many transitional features with both Kujula Kadphises and the Nameless King:

(a) coins of Gondophares and his house use both square and cursive letter forms for *sigma, omicron, epsilon* and *omega,*[32] as do the coinages of both Kujula Kadphises and the Nameless King. The three coinages seem to belong to the same general period of transition;

(b) coins of Gondophares and his house in the Punjab invariably use the distinctive *tamga*  .[33] Coins of Kujula Kadphises sometimes have the *tamga*  in some issues, but not in others, whereas the Nameless King invariably used his distinctive *tamga*  on all his coinages. In this respect the issues of the house of Gondophares develop the innovation of Kujula and foreshadow the practice of the Nameless King and subsequent Kushans;

(c) coins of Gondophares and his house follow the earlier pattern with a distinct coinage different in each eparchy; and their metrology is derived entirely from the Indian weight standard that had been used south of the Hindu Kush for silver, debased billon and copper. In this they follow the pattern of Kujula, and the early western Gandhara coinage of the Nameless King. But they have nothing that unites them with the later general coinage of the Nameless King.

Moreover, in the detailed analysis of a number of sequences it can be shown that the issues of the house of Gondophares either came after Kujula[34] or before the Nameless King.

In Kabul and Gardez we can trace a numismatic sequence from the silver tetradrachms of Hermaeus, through the copper tetradrachms of Hermaeus and Su Hermaeus to the copper tetradrachms of Gondophares I at the beginning of the later Indo-Parthian Nike sequence.[35] The copper tetradrachms of Gondophares I retain many features derived from the copper tetradrachms of Hermaeus, the obverse bust, the weight standard, letter forms such as the late use of  with the square  and the

reverse type of Nike. It has been said [36] that the Hermaeus coinage shows the change from Indo-Greek to Kushan power in the Kabul valley in the following sequence:

1. Hermaeus: Zeus enthroned type;
2. Su Hermaeus: Zeus enthroned type;
3. Su Hermaeus: Hercules type with Kujula in Kharosthi legend;
4. Kujula Kadphises: Hercules types with Kujula in both Greek and Kharosthi legends.

But the evidence of distribution does not support the view that these are successive stages of the coinage in the same sequence in one locality. Coppers of Kujula and the joint coinage are very much more common in Taxila than those of Hermaeus and Su Hermaeus (2,102 against 28).[37] But in Mir Zakah [38] there are only 7 of Kujula against 86 of Hermaeus. The Kujula issues seem to be the product of a distinct mint further east; and in the Kabul-Gardez sequence, Gondophares I follows the issues of Hermaeus and Su Hermaeus with the seated Zeus type. In this important respect the numismatic sequence heavily reinforces the puzzling statements in the Greek and Chinese historians that the Kushans took Kabul from the Pahlavas. The *Hou Han shu* is quite explicit.[39] "Kao-fu (Kabul) was never dependent on the Yüeh-chih, and it is therefore a mistake of the *Han* book when it includes it in the lands of the five hsi-hou. Later it fell under the dependency of Anhsi (Parthia) and it was when the Yüeh-chih triumphed over Anhsi that they for the first time took Kao-fu." The mistake in the *Han* book may have been a simple error. But it could have been occasioned either by an anachronistic interpretation of the location of the Yabgu or it may be an echo of an early capture of Kabul and subsequent loss.

Copper tetradrachms of Gondophares I are found quite commonly at Begram;[40] but those of the later Indo-Parthian kings Abdagases, Orthagnes and Pacores, which constituted the continuation of the sequence, are found further south and west in Arachosia at Mir Zakah and in Seistan.[41] At Kabul the subsequent coinage was the general coinage of the Nameless King, of which more than 700 examples were acquired by Masson from Begram in 1833-1835.[42] The relation of this general coinage of the Nameless King to the later Indo-Parthian sequence in Arachosia is further established by the examples of the general coinage of the Nameless King overstruck by Pacores III, successor to Gondophares I.[43]

In Western Gandhara, lower down the Kabul River, the bull and Bactrian camel copper coins of Kujula Kadphises [44] closely copy the round copper bull and lion type of Jihonika.[45] They reproduce not only the denomination and obverse type, but the corrupt and misunderstood Greek legend of Jihonika and its nandipada symbol, and belong to the sequence of copper denominations that provided the small change for the silver tetradrachms of Azes I, Azilises, Azes II and Jihonika. I have argued recently [46] that the context of Jihonika, who still has a silver coinage, must antedate the collapse of the silver coinage in Western Gandhara, and be earlier than the journey of Apollonius, when everything in India had to be bought with copper and black billon. At the time of Apollonius' visit there was a Pahlava king in Taxila.[47] In this eparchy then we have clear traces of the pattern we see elsewhere—an early incursion by Kujula Kadphises prior to a period of Pahlava rule. For in the same general locality are two later billon tetradrachm sequences of the dynasty of the General Aspavarma.[48] One is distinguished by the use of the symbol ☤

and the Pallas reverse type[49] that copies the base billon struck in the name of Azes II. The other is distinguished by the use of the symbol 𐨪 and the reverse type of Zeus standing right,[50] a sequence of particular interest to us because it is the local coinage that is ultimately copied by the western Gandhara billon tetradrachms of the Nameless King. The sequence consists of:

(1) the strategos Aspavarma	with	𐨨	and	𐨪
(2) Sasan (described in another coinage as the son of Aspa)		𐨨	"	𐨫
(3) Gondophares-Sasan		𐨨	"	𐨬
(4) Abdagases		𐨨	"	𐨭
(5) The Nameless King (substituting the symbol of Soter Megas for the Gondopharan symbol)		𐨩	"	𐨮

In the Eastern Punjab there is a long sequence of base billon drachms[51] that can be traced from the Indo-Greek kings Strato I and Strato II, through the issues said to be Strato as an old man with sunken jaws, the Hindu chieftain Bhadayasasa,[52] the Saka satrap Rajuvula,[53] a unique coin of ...κοζουλο[54] which seems to indicate a brief incursion by Kujula, followed by an extensive issue of Gondophares.[55] After Gondophares the sequence stops and the only other coinage in the Eastern Punjab prior to the uniform Kushan coinage is the so-called "Mathura type" of the Nameless King[56] — an issue of copper drachms on the Attic (not Indian) weight standard, with types derived from the Yüeh-chih copies of the drachms of Heliocles, with legends in Greek alone (not Greek and Kharosthi) — a coinage that has many links with the general coinage of the Nameless King and the uniform Kushan issues of Vima and Kanishka. Once again there is evidence of a brief incursion by Kujula, a substantial period of Pahlava rule under Gondophares followed by the advent of the Nameless King.

In one of the Middle Indus satrapies—where there was a continuing sequence of the square copper denomination, to provide the small change for a silver coinage, which metrologically seems to link Spalahores,[57] Spalagadama,[58] Spaliris,[59] followed by Kharahostes[60] and then by the issue of Gondophares with the Gondopharan symbol for its reverse type,[61] there also seems evidence of an early incursion by Kujula Kadphises in the rare copper coins of the same square format with the characteristic three-pronged Kadaphes symbol 𐨨 — one in the Indian museum, Calcutta, copying the obverse and reverse types of Kharahostes,[62] and one in my collection, copying the seated Hercules types[63] of the dynasty of Vonones with a king mounted holding whip obverse.

In the Lower Indus — probably in Patalene or Sind, there seems to have been a sequence of silver drachms that in denomination, weight standard, metal and letter forms constitutes a bridge between the later Indo-Greek and Indo-Parthian silver and the silver coins of Nahapana

and the Western satraps (from c. A.D. 100). Most of the known examples came from a single hoard found in Sirkap, Taxila, but in circumstances that show that the deposit was later than the destruction of Sirkap,[64] and a further example has been discovered in excavations in Sind.[65] The Pahlava coins are struck in the names of Sasan, Satavastra and Sapedanes. In this sequence is an issue with a Kushan conical cap and the Kharosthi legend *Maharajasa rajatirajasa Kusanasa yavugasa.* Unlike the Pahlava coins in this sequence it has no *tamga.* Whitehead[66] and Marshall[67] were uncertain whether to attribute them to Kujula Kadphises or Vima Kadphises. But I have shown[68] that they must be attributed to Kujula because:

(a) they use Kushanasa (as Kujula does, but never Vima);

(b) they use the title Yavu that we find on Kujula's coins but never on Vima's;

(c) the Greek legend has χ i.e. *chi* for *kappa* with the Doric *san*—as does Kujula on the Roman head issue, whereas Vima always has *kappa*;

(d) the existence of local coinage peculiar to one locality is characteristic of Kujula and not Vima;

(e) they have no *tamga.* Kujula omits it on many of his issues, whereas Vima always uses his *tamga.*

In this eparchy also we seem to have an issue of Kujula, followed by a Pahlava sequence of Sasan (sometimes overstruck on an earlier type,[69] presumably of Kujula), of Sapedanes and Satavastra.

In Taxila we can trace a similar pattern—an early occupation by Kujula Kadphises, a period of Pahlava rule by Gondophares-Sasan and Abdagases, followed by the destruction of Taxila and the advent of the Nameless King. This is not of course the reconstruction proposed by Marshall,[70] but it seems the inevitable conclusion to be drawn from the numismatic evidence.[71] The Saka-Pahlava city of Sirkap was destroyed by the Kushans. There was some occupation of Sirkap after this, but on an attenuated scale. Whereas more than 90 per cent of the Saka-Pahlava coins from Taxila are found in Sirkap, the great majority of the coins of the Nameless King, Vima and the later Kushans are found in the settlements and not in Sirkap.[72] It is therefore highly surprising that Sirkap yields no fewer than 1975 coins of Kujula of the Hercules type, 97 per cent of the total of this type found at Taxila.[73] Marshall's theory that Vima conquered Taxila led him to presume that he imported the copper coinage of Kujula in considerable quantity from Kapisa and put it in circulation at Taxila;[74] but this theory fails to explain why the Kujula coinage is found almost entirely in Sirkap, and not predominantly in the settlements as we would expect on Marshall's hypothesis. After the extensive issues of Azes II of the Zeus Nikephorus type there is nothing at Taxila comparable to the Indravarma and Aspavarma stage in Western Gandhara. The obvious place for the extensive Kujula issues found in Sirkap would therefore be between Azes II and Sassan-Gondophares; and it is certainly prior to destruction of Taxila by the Nameless King.

Somewhere north of the Kophen River, there seems to be a Kushan billon coinage of Kujula Kadphises with the characteristic Kadaphes symbol and reverse type of Demeter holding a cornucopia,[75] which seems to be derived from the type used on the silver tetradrachms of Jihonika—another indication of the early links of Kujula Kadphises.

In general terms, the coinage of the Nameless King spans the important period of transition from the multiplicity of coinages of the later

Indo-Greeks, Sakas and Pahlavas followed by Kujula Kadphises and the single uniform monetary system of Vima Kadphises and the later Kushans. But it is equally transitional between the Pahlava issues of the house of Gondophares—a group of coinages which we can now show succeeded the issues of Kujula Kadphises in a number of mints in North West India—and the uniform issues of Vima Kadphises.

Not many scholars have given the Nameless King a place in their chronology, and those who do have interpreted him in different ways. Masson[76] seems to regard the Nameless King as a phase of Kujula Kadphises, and several scholars[77] interpret the inscriptions of the Nameless King in this way. Mukherjee[78] regards the Nameless King as the earlier phase of Vima Kadphises. I have argued in a recent article on the Nameless King[79] that he is an independent Kushan sovereign, the successor of Kujula and predecessor of Vima. These different views clearly have slightly different implications for chronology, but numismatically they all require the same Kushan sequence:

(1) Kujula Kadphises

(2) Nameless King — whether this be the later stage of Kujula (as Masson), or the early stage of Vima (as Mukherjee), or an independent Kushan king (as Mac Dowall)

(3) Vima Kadphises
and a nameless king who follows not Kujula but the intervening issues of Gondophares and his house in a series of mints.

While my own preference is for the independent entity of the Nameless King, the arguments about his chronology in the following pages would equally apply to the Nameless King phase of Kujula (on Masson's view) and to the Nameless King phase of Vima (on Mukherjee's view). None of these alternative explanations can easily escape from the chronological consequences of the dated inscriptions of the Nameless King and their relation to the coins of the Nameless King in the numismatic sequences.

Length of the Sequence from Gondophares to Vima Kadphises

The Nameless King of the coins and his numismatic successor Vima Kadphises have both left an extensive coinage. In the localities where they primarily circulated, the coinages of each of these personages seem to be as numerous as that of Kanishka, Huvishka or Vasudeva, the three kings of the main Kushan dynasty who between them span some 99 years. The general impression given by the volume of their coinage is heavily reinforced by the independent evidence of the dated inscriptions. The Nameless King of the inscriptions is known to have ruled at least 14 years. He is known from the Panjtar stone of year 122,[80] the Kalawan copper plate of year 134[81] and the Chir Mound inscription on the Taxila Silver Scroll of year 136.[82] But other inscriptional evidence makes it clear that his reign was much longer than this. In the coin sequences the Nameless King is succeeded by Vima Kadphises, and Vima is still ruling in year 184 or 187 in the Khalatse inscription,[83] i.e. we have a combined rule of some 60 years for these two kings. In the mint of Western Gandhara the Nameless King himself succeeded Abdagases, the nephew and successor of Gondophares. This coin sequence is enough to show that

the Takht-i-Bahi of Gondophares of year 103[84] must be attributed to the same era as the inscriptions of the Nameless King, so that we have at last a firm sequence of kings and dates.

Year				
	103	Gondophares	Takht-i-Bahi	in regnal year 26
	—	Abdagases	on coins	nephew of Gondophares[85]
	122	Nameless King	Panjtar	successor of Abdagases in the Western Gandhara mint
	134	"	Kalawan	
	136	"	Chir Mound	
	184 (or 187)	Vima Kadphises	Khalatse	numismatic successor of the Nameless King

Preceding the 99 years of the sequence from Kanishka to Vasudeva I, we have an equally clear sequence of 107 years for the rule of Gondophares, Abdagases, the Nameless King and Vima Kadphises (who is numismatically the direct predecessor of Kanishka). 107 years is then the span of the significant epoch that witnessed the final transfer of power from Pahlavas to Kushans in the Punjab. We equally have a clear pattern of some 25 years+rule each for Gondophares, the Nameless King and Vima Kadphises, and in any chronology of the period we have to make due allowance for some 60 years between the coming of the Nameless King in Western Gandhara, his destruction of Taxila and conquest of the Eastern Punjab, and the advent of Kanishka.

Implications for the A.D. 78 Chronology of Kanishka

The requirement of this span of 60 years from the coming of the Nameless King to the number of problems in the discussion of the date of the era of Kanishka. If that era is identified with the Saka era of A.D. 78, it follows the Nameless King's conquests of the Punjab must be brought forward to A.D. 18 or earlier and the accession of Gondophares must be brought forward to 30 B.C. This involves more or less the chronology for Gondophares proposed by Van Lohuizen de Leeuw.[86] But such a chronology fails to account for:

(a) the synchronism of Gondophares and the mission of the Apostle Thomas;[87]

(b) the derivation of Gondophares obverse type of a Tyche greeting the emperor on horseback from the type used by Artabanus III in year 338 S.E., i.e. A.D. 27/28.[88]

(c) the use by Abdagases, nephew and successor of Gondophares, of Pahlavic letters behind the obverse bust on his silver drachms[89] — a practice derived from the Parthian silver drachms and first introduced to the Parthian series by Vologases I (A.D. 51 to 77/8).

(d) the evidence of Philostratus' *Life of Apollonius of Tyana* of a Pahlava king in Taxila who paid tribute to the northern barbarians in A.D. 42.[90]

The corollary of this, of course, means that those who are unwilling to accept such an early date for Gondophares as 30 B.C., and retain the more usual date for Gondophares in the 1st century A.D., referring year 103 of Takht-i-Bahi inscription to the Vikrama era of 58 B.C. to give a date of A.D. 46, can only accommodate the 60+years required for the Nameless King and Vima Kadphises if they make the accession of Kanishka considerably later than A.D. 78.

Implications for the A.D. 230 Chronology of Kanishka

This quantification of the length of rule of the kings in the period of transition from Pahlava to Kushan rule in the Punjab is equally relevant to any discussion of Göbl's late date of A.D. 230 for the era of Kanishka.[91] With this chronology, it is quite impossible to retain the traditional date of Gondophares in the 1st century A.D. It would require 210 years from the accession of Gondophares in A.D. 20 to the advent of Kanishka in A.D. 230 for only four kings. This would be patently absurd; and the 3rd century date for Kanishka can only be maintained if one is prepared to accept the necessary adjustment to the dates of these kings making:

Gondophares	accession	c. A.D. 123
Gondophares	Takht-i-Bahi inscription	c. A.D. 149
Nameless King	conquest of the Punjab	c. A.D. 168
Vima Kadphises	accession	c. A.D. 190

Göbl himself has never argued this chronology for Gondophares, but it is an inevitable consequence of his date of A.D. 230 for the era of Kanishka.

Göbl is, of course, right in arguing that most of the synchronisms that have been quoted between the Kushans and dates established by Parthian and Roman coinages are *termini post quos*. But there are a number of independent *termini ante quos* which make it extremely difficult, if not impossible, to maintain such a late date as Göbl requires for Gondophares, the advent of the Nameless King and the rule of Vima Kadphises.

The gold coinage of the Kushans was first introduced by Vima Kadphises. In his copper coinage where his titles are βασιλευς βασιλεων σωτηρ μεγας θεοτμο Καδφισης,[92] Vima is the immediate successor numismatically of the Nameless King. But on his gold coinage his titles are often merely βασιλευσ Θοημο Καδφισης.[93] It is therefore possible that he may have struck the gold when he was still heir apparent ruling in India, when he was "king" but not "king of kings"! But even on this hypothesis, which some may challenge, the Kushan gold coinage in India can hardly precede the conquest of India by the Nameless King. On Göbl's chronology this can hardly be before c. A.D. 168. From ancient India no indigenous gold coinage has come to light. Gold was used sparingly in Bactria by Diodotus,[94] Euthydemus[95] and Eucratides.[96] Agathocleia struck rare gold staters in the Punjab,[97] and a unique Indo-Scythian gold coin of Pushkalavati is known.[98] The earliest gold coinage to have circulated extensively or effectively in India as far as the Ganges was the imperial Kushan gold coinage introduced by Vima Kadphises.[99]

There is a clear *terminus ante quem* of A.D. 120 for the existence of an effective gold coinage in Western India in the Nasik inscription of Rsabhadatta, the son-in-law of Nahapana, dated in S 42 (A.D. 120),[100] which ends with a mention of the large sum of 70,000 *karsapanas*=2000 *suvarnas* which had been given to gods and Brahmans. *Karsapana,* the silver coin, must refer to the silver coinage of the western satraps introduced by Nahapana on the model of the earlier Indo-Greek silver drachms. *Suvarna* is the term used to describe the gold denomination and applied to the Kushan and Gupta gold staters.

There is independent evidence, a similar *terminus ante quem* for

the existence of a gold coinage in Eastern India in *Periplus* 63 which after describing the River Ganges goes on to say, "in this locality also there is said to be a gold mine and a gold coinage called caltis". It is perhaps no coincidence that a significant number of the gold coins of Vima have in fact been found near Benares in the area of the Upper Ganges valley described by the *Periplus*. There is of course some disagreement about the date of the *Periplus*. But it seems reasonably clear that it must be later than the publication of Pliny's *Natural History* in A.D. 77 and the collection of material for Ptolemy's *Geography* between A.D. 130 and 150.[101] Whether one follows Palmer's date of A.D. 120,[102] Sircar's date of A.D. 80,[103] or the date of A.D. 100 which Wilson and I now prefer,[104] the evidence of the *Periplus* is quite unambiguous. It reinforces the *terminus ante quem* of A.D. 120 for the introduction of the Kushan gold coinage in Eastern India.

A similar *terminus ante quem* of A.D. 116 is given in the reference to the use of coins of gold in the description of the country of Chi-pin in *Han shu,* the history of the Former Han, 96A, 106. The history was compiled by Pan-Ku (A.D. 32 to 92) mainly circa A.D. 80, but completed after Pan-Ku's death by his sister Pan Chao (died c A.D. 116).[105] While the significance of Chi-pin varies at different periods, it now seems clear that the word meant the Kushan Empire which included Kapisa and Kashmir beside other territories,[106] so that in the *Han shu* we have yet another reference to the Kushan gold coinage. Little use has been made of this fascinating reference because the *Han shu* describes a coinage of Chi-pin in gold and silver and says that its types are a head on one side and a horseman on the other. This description of a coinage combining the characteristic obverse type of the Indo-Greek issues with the characteristic obverse type of the Saka and Pahlava coinages of the Punjab only fits the coins of Heraus (or Miaos) and Soter Megas—the Nameless King.[107] In a recent discussion Wilson and I have argued[108] that applied to any of the candidates in isolation it is difficult to make any sense of the coinage of Chi-pin; but applied collectively to the three candidates:

(a) the silver coins of Heraus, which have these types, but did not circulate extensively beyond Bactria and Sogdiana;

(b) the copper coins of the Nameless King, which have these types and are found in large numbers from Southern Russia across Northern India to Mathura and Benares;

(c) the dinars of Vima, which are in gold but with different obverse and reverse types; we have a reasonably accurate description of the Kushan coinage at the end of reign of the Nameless King. And we cement the link between Heraus and the Nameless King by showing that the corrupted text of *Periplus* 47 can be amended very simply to describe the provinces of Northern India, και ἐπανω τουτων μαλιμωτατον ἐθνος Βακτριανων ὑπο βασιλεα (Κ)ουσαν Ἰδιον, ὀντα πάντα..., i.e. the territories known to have been held by the Nameless King in India "and above them the most warlike race of the Bactrians all under a Kushan king Idios", which is the same misunderstood form of Heraus name that we find on some of his obols with cursive Greek letter forms.

Implications for the Numismatic Synchronisms

At the London Conference in 1960 I analysed a number of numismatic links, each of which suggested a *prima facie* connection between the Kushans and some dated coin or event in the Graeco-Roman or Parthian Empire. Subsequently both Mukherjee and Göbl have added to these *prima facie* synchronisms. We can now summarise these as:

		Prima facie date A.D.
1. Azilises	Taxila stupa IV contained fresh coin of Azilises with fresh denarius of Augustus minted[109]	11-13
2. Kujula	Roman head type copies denarii of Augustus — if exported soon after issue[110]	10-30
3. Gondophares I	Reverse type of Tyche greeting king on horseback derived from type of Artabanus III issued in S.E. 338[111]	27-28
4. Abdagases	nephew of Gondophares, first Indo-Parthian king to use Pahlavic legend — practice seems derived from Vologases I[112]	50-78
	— succeeded by the Nameless King	
5. Vima	successor of the Nameless King — introduced type of king sacrificing at altar derived from Gotarzes II[113]	41-51
6. Vima	gold coinage — in circulation by time of *Periplus*[114]	c. 105
	— before the Nasik inscription of Ś 42	120
	— before the completion of the *Han shu* and death of Pan-Ku's sister Pan Chao.	116
7. Kanishka	Manikyala tope of year 18 contained worn republican denarii — probably exported as late as Hadrian[115]	117-138
8. Kanishka	reverse types derived from Rome and Alexandria under Hadrian[116]	117-138
9. Huvishka	Ahin Posh deposit (early Huvishka) contained worn aureus of Sabina (128-137) — exported[117]	c. 160
10. Huvishka	reverse types derived from Rome and Alexandria under Antoninus Pius[118]	138-160
11. Huvishka	weight standard of Sino-Kharosthi coins suggests Kushans lost Khotan during reign of Huvishka. Annals of Later Han suggest[119]	159
12. Huvishka	British Museum mixed medallion has components that date it after[120]	325

The quantification of the period from the accession of Gondophares to the end of Vima's rule, together with the known period of 98+years from the accession of Vima's successor Kanishka to the close of Vasudeva's reign, means that while each link may be established independently, the Saka-Pahlava-Kushan sequence to which they relate constitutes a firm and known period of time. It is no longer enough to point out a new

prima facie synchronism and to explore its consequences in isolation. It must be related to the whole chain of synchronisms, and the repercussion on the other synchronisms must be accepted or an alternative explanation given for the discordant evidence.

It will be seen that none of the additional numismatic synchronisms is at variance with the evidence that I analysed in 1960, except for the British Museum mixed medallion which Göbl has used to support his 3rd century date of Kanishka. If we go along with Göbl's date, we have to apply his conclusions not only to Kanishka and Huvishka but to all the related sequence. This is not a very satisfactory solution because it would make the features that were copied by the Pahlava and Kushan coinage derived from prototypes a century earlier, and would make the associated Roman coins a century earlier than the Saka and Kushan coins with which they are found. Göbl indeed seems prepared to accept this, and points out that the numismatic synchronisms cited in the discussion about the date of Kanishka are *termini post quos*. Many of them are indeed *termini post quos,* but one of them, the existence of the Kushan gold coinage in Eastern and Western India is, as we have seen, a secure *terminus ante quem* and this is fatal to Göbl's view. Now, as it is in fact Göbl's synchronism that is so different from the recurrent pattern of the other numismatic evidence, we must clearly re-examine this and the *prima facie* synchronism it suggests.

Göbl is certainly right in arguing that the mixed medallion must be later than the prototype and he is equally correct in his identification of its Constantinian origin and his *terminus post quem* of A.D. 325. But the mixed medallion does not form part of any regular sequence in the Kushan coinage and we cannot fix its production with any precision vis-à-vis that coinage.

Its reverse legend is badly blundered. To judge from the type, it is meant to be APΔOXPO but this cannot be clearly read. The *tamga* is badly formed and exaggerated at the sides. But perhaps most significant of all it copies unbarred *tamga* that was the regular form used by Kanishka. The unbarred form only occurs on the extremely rare initial gold of Huvishka,[121] and on the regular copper tetradrachms struck to the heavy weight standard of Huvishka.[122] Insofar as it is linked with the regular Kushan coinage, it is with Kanishka (who also has this Ardoxsho type[123]) and with the early issue of Huvishka. On Göbl's argument, this context should be later than A.D. 325 and the year of the Kanishka era should be more like 275 than 225. There is, however, a very good reason why Indian *copies* of Kushan prototypes in the east of the country should copy a prototype of Kanishka or early Huvishka, however late their date of fabrication. The outlying provinces seem to have been lost to Kushan control after the death of Kanishka and early in the reign of Huvishka:

(a) the copper coinage of Khotan seems to be derived from the weight standard and of the early copper tetradrachms of Huvishka with

 [124] (the unbarred *tamga*);

(b) the coinage of ancient Nepal also follows that metrological pattern; [125]

(c) the Puri coinage of Bihar and Orissa mostly copy the types of Kanishka; [126]

(d) the copper coins of the cock type of Ayodhya are struck in a denomination of 8 to 8.5 gm. and its quarter, i.e. it is derived from the copper didrachms and hemidrachms of Kanishka—denominations that did not survive and were not struck in the Kushan series after Huvishka reduced the weight of his copper tetradrachms.[127]

It is therefore no coincidence that the initial Gupta gold coins which seem to be copying the denomination and in a general way the types of the Kushan gold[128] often have a symbol that reflects elements of the unbarred *tamga*,[129] which is not found after the initial issues of Huvishka. They were merely copying the only prototypes that had reached some localities in any quantity. Göbl's *terminus post quem* for the mixed medallion is indeed valid but only for the date of the production of the mixed medallion and not for the date of Kanishka or Huvishka.

Göbl's second argument for his 3rd-century date of Kanishka turns on the identification of Firuz of the Kushano-Sassanian scyphate series with Shapur II of the main Sassanian Empire because Ammianus Marcellinus, XIX.2.11, says the Persians called Shapur "Saansaan et Pirosen", i.e. Šahanšah and Puruš.[130] But the headdress of the Kushano-Sassanian Firuz is quite distinct from that of Shapur II; and there are other explanations of Ammianus. What a nonsense we could make of Roman history if we identified Nero with Augustus, Caesar and Claudius because the Romans called him Nero Claudius Caesar Augustus![131] There is, moreover, independent numismatic evidence now associating the overthrow of the Kushans with Shapur I, not Shapur II. The coinage of Ardamitra, struck to the weight standard and system of the Indo-Parthian kings of Arachosia, copies the fire altar without attendants from Ardeshir I.[132] Examples are found as far as Russian Turkistan in places that must have formed part of the Western Kushan territories[133] and in Mitchiner's hoard, coins of Ardamitra are found with later Indo-Parthian copper tetradrachms of Arachosia and copper tetradrachms of Shapur I.[134]

We are therefore left with the same range of numismatic synchronisms that we identified in 1960—evidence which supports a date like 128/9 but is not sufficiently precise to exclude a date 15 years earlier or later. If then the numismatic evidence still supports an early 2nd-century date, we must re-examine the weighty counter-evidence of the related eras.

Implications for the Related Eras

The evidence which has weighed most heavily in favour of the identification of the Kanishka era with the Saka era of A.D. 78 has been the existence of three other eras that are one way or another related to the Kushans.

(a) In Central India the kings of Kausambi are known from a series of inscriptions dated from year 51 to 139 of an era which seems to be the Kanishka era because their rule falls between the time of Kanishka and the rise of the Guptas;[135]

(b) In Western India there is a long series of dates from year 41 to 310 in the inscriptions and on the coins of the Western satraps. The evidence of their overthrow by the Guptas makes it certain that the dates belong to the Saka era of A.D. 78. It can now be proved that the inscriptions of Nahapana used the same era.[136]

(c) In Khorezmia the archives from Toprak-Kala contain documents dating from year 207 to 232. Archaeological evidence shows the palace was abandoned towards the end of the 3rd century A.D. and we know from al-Biruni that the capital was transferred to Kyat during the reign of Afrig, who came to power in 305. This strongly suggests that the local Khorezmian era is identical with the Saka era of A.D. 78.[137]

The surprising feature about Kanishka's era is that it was introduced not by the first but by the fourth Great Kushan king of India. It is understandable enough that Kujula did not originate a new era; but it

is more puzzling that neither the Nameless King, who first established Kushan power securely in Northern India and unified its coinage, nor Vima Kadphises, his numismatic successor, did so. We can now quantify this epoch of the Nameless King and Vima Kadphises—the epoch of initial Kushan rule in India—to some 60 years with perhaps some 40 to 50 years after the consolidation of the conquests of the Nameless King in India; and this immediately assumes considerable significance because the one dated inscription of Kanishka which causes enormous problems of interpretation is the Ara inscription of Kanishka dated to year 41.[138] This year of Kanishka falls in the middle of the dates known for Huvishka. To explain the apparent anomaly some scholars [139] have postulated a sequence of Kanishka I, Huvishka I, Kanishka II, Huvishka II and Vasudeva. If this were in fact so, it has left no trace on the extensive Kushan coinage which shows a simple sequence of Kanishka, Huvishka, Vasudeva I. This has led Göbl to postulate a Roman pattern of joint rulers [140] — a senior Augustus ruling jointly with a junior colleague as Caesar. The objection to this view is that Kanishka is described as Kaisara in the Ara inscription—the only piece of evidence that requires this complicated structure of Göbl—when in Göbl's theory he would have been Augustus; that Huvishka is *maharaja rajatiraja* in year 40 when on Göbl's theory he was Caesar, but merely *maharaja* in years 44, 45, 48, 50 and 51 when on Göbl's theory he was Augustus; [141] and that there is no indication of any junior associated Caesar in any of the Kushan coinages. If the Kushans were really copying the senior Augustus/junior Caesar association as joint rulers, one would have expected them to strike coins for both Augustus and Caesar as the Romans invariably did.

But all these difficulties can be completely avoided if the Ara inscription is referred to an earlier era — a reckoning in use before Kanishka instituted the era of Kanishka; and this would merely be a repetition in the Punjab of what we know Kanishka to have done at Surkh Kotal in Bactria where Bivar has shown that year 279 must be in the old Bactrian era before Kanishka instituted the era of Kanishka.[142] Now with this explanation of the date in the Ara inscription, its era can only be an era of the Nameless King, who as we have seen conquered India and consolidated the Kushan power there some 40 to 50 years before Kanishka.

It is only in the Ara inscription that Kanishka is described by his patronymic Vajheskaputra. This would be a surprising innovation in year 41 of a great and famous king, but is only what one would expect at the beginning of a new king's career. And our solution for the Ara inscription removes the difficulty over Vasishka's inscriptions of year 24 and 28. If the dates of Kanishka in his own era only run from 1 to 23 (i.e. excluding the Ara inscription), Vasishka who has fully imperial titles can either have been the father of Kanishka in years 24 and 28 of the era of the Ara inscription or the successor of Kanishka in years 24 and 28 of the era of Kanishka. It is a pity that he has left no coins so far as we know that would enable us to establish his place in the sequence. But if we identify him with Vaskusāna of year 22 in the Sanchi inscription, the era of the Ara inscription becomes the stronger probability.

If there were indeed two eras associated with the Kushans—one of the Nameless King and another of Kanishka, one might well expect the new era to be subsequent to the latest year of the Nameless King in the old era, i.e. 136. This would suggest the interval might be some 48+years. But if there was a revolt against Vima, there could be some overlap

between Vima and Kanishka. One cannot be absolutely sure, but the period between the two eras is likely to have been some 40 to 50 years. The epigraphs of the kings of Kausambi would probably still be best referred to the era of Kanishka. But in Khorezmia there is some evidence that the local era used there in the period of independence after the Kushan period may have been derived from the Nameless King and not from Kanishka. Kushan coins subsequent to Vima Kadphises were extensively countermarked with the characteristic Khorezmian *tamga,* which was used on the earliest post-Kushan Khorezmian silver—a countermark which seems to have been the first manifestation of the Khorezmian rulers tending to assume control of coin circulation in their country.[143] There is no obvious economic reason why Vima Kadphises should not have been countermarked, and one suspects that the action may have been political against Kanishka and his house but not against Vima.

The dates of the Western satraps would be much better explained by reference to the Nameless King. It was after all he who broke the power of the house of Gondophares and relieved the Sakas from the pressure of the Pahlavas. In many ways the fortunes of the Western satraps are complementary to those of the Kushans. Whereas the Kushans began a new era some 40 to 50 years after the Nameless King conquered Northern India, it was only 40 to 50 years after the origin of their era that the Western satraps emerged as a significant power, acquired the title of Mahasatrap and introduced their successful commercial silver currency under Nahapaha (years 41 to 46), Castana and Rudradaman (years 52 to 72).[144]

Some scholars find it difficult to accept any chronology like this which would make the campaigns of the great Satrap Rudradaman contemporary with the campaigns of the great King Kanishka,[145] because Rudradaman claims in the Girnar inscription[146] that he defeated the Yaudheyas and they are known to have been part of the Kushan Empire. But the numismatic sequences do in fact make it impossible then to place the victory of Rudradaman over the Yaudheyas between years 52 and 72 of the era of Kanishka, because the post-Kushan independence coinage of the Yaudheyas is derived closely from the weight standard of the later reduced weight copper tetradrachms of Huvishka;[147] it loudly proclaims "victory" in its Brahmi legend, and it forms part of a long sequence with several major and successive issues.[148] The powerful action of Rudradaman against the Yaudheyas would however be quite intelligible if it were taken by him in support of Kanishka about the time of Kanishka's accession. Chirshman has suggested that there was a period of disruption in the Kushan Empire towards the end of Vima Kadphises.[149] The evidence he quotes from the 12th-century Kalhana is far too late to be conclusive and it can now be shown that Jihonika, whom Ghirshman plans between Vima and Kanishka, must be dated a century earlier between the Saka and Pahlava kings in the Punjab.[150] But in spite of this, there is other evidence for disaffection that can be adduced—the curious and repetitive tradition in the Buddhist records of Kanishka's expeditions *within* the confines of the Kushan Empire—his punitive expedition against Eastern India[151] and his conquest of the northern, western and southern country.[152] But perhaps most cogent of all are the striking innovations of Kanishka—changes that were made abruptly, not gradually, and which seem to support the view that power was transferred from one grouping of the ruling clan to another. Apart from the new era he introduced in spite of being the fourth Kushan king, we can note:

1. He abandoned the use of Kharosthi, which had been regularly used by Vima in the Punjab;

2. After an initial issue in which he employed Greek, he substituted Iranian for the king's titulature and the names of his reverse types;

3. Instead of the single reverse type of Siva, he employed a wide range of Iranian deities;

4. The pattern of his coinage seems to reflect closely the pattern of the product produced by the *officinae* of the Roman mint, suggesting a mint organisation modelled on Rome.

5. He reintroduced the title *Kopano* that had been used by the early kings Heraus and Kujula, but was omitted from the coinage of the Nameless King and Vima Kadphises.

Conclusion

Scholars may or may not accept the detailed application of the hypotheses that I suggest for the interpretation of the Ara inscription, and the relation of the eras of Kausambi, the Western satraps and Khorezmia. But the establishment of a wider range of numismatic sequences, the recognition of the place within them of the Nameless King, and the identification of his conquest of India some 40 to 50 years before the advent of Kanishka, at least offers for the first time a coherent explanation of the way in which the Kushans can have had two eras that were integrally related, but distinct.

[1] Conference on the Date of Kanishka, 20th April to 22nd April 1960, held at the School of Oriental and African Studies, University of London, Leiden, 1969.

[2] "Zwei neue Termini für ein zentrales Datum der Alten Geschichte Mittelasiens, das Jahr I des Kušānkönigs Kaniška",— in: *Österreichischen Akademie der Wissenschaften,* 1964, 137 ff.; "Das neue Datum des Kušānkönigs Kaniška I".— in: *Dokumente zur Geschichte der Iranischen Hunnen in Baktrien und Indien II,* 269 ff.

[3] *NC* 1892 and 1893.

[4] *BMCI Greek and Scythic Kings,* 1 ff.

[5] *PMC* I, 174 ff.

[6] Published during recent years in *JNSI.*

[7] Cf. Mac Dowall, "The Weight Standard of the Gold and Copper Coinages of the Kushāna Dynasty from Vima Kadphises to Vasudeva".

[8] "Zwei Neufunde in der Numismatik der Kuschan", *Mitteilungen der Österreichischen Numismatischen Gesellschaft* 1960, 94 ff.

[9] *JNSI* 1960, 71 f.

[10] *BMCI Andhras and Western Ksatrapas,* cviii.

[11] I questioned the placing of Castana after Nahapana in *NC* 1964, 277 ff., but as a result of further studies I would now argue for Rapson's sequence.

[12] "An Essay on the So-called 'Indo-Greek' Coinage", *East and West* 1957, 48 ff.

[13] "The Dynasty of the Later Indo-Parthians", *NC* 1965, 137 ff.

[14] "Coins of the Later Indo-Scythians—Scytho-Sassanians", *NC* 1893, 166 ff.

[15] *Kushano-Sassanian Coins, MASI* No. 38.

[16] "Notes sur la Numismatique des Koushans et des Koushan-shans Sassanides", *Aréthuse* 1928, 19 ff.

[17] "The Kushano-Sassanian Coin Series", *JNSI* 1956, 13 ff.

[18] *Epigrafika Vostoka* XVIII, 16 ff.

[19] *Vestnik drevney istorii,* 1938, 120 ff.

[20] I have described in far greater detail the coinages of the Nameless King in my paper "Soter Megas, the King of Kings the Kusāna", *JNSI* 1968.

[21] *BMCI Greek and Scythic Kings,* PL. XXIV.5.

[22] *Ibid.,* PL. XXIV.1.

[23] *Ibid.,* PL. XXIV.6.

[24] *Ibid.,* PL. XXIV.2, 3 and 4.

[25] *Trudy Srednеaziatskogo Gosudarstvennogo Universiteta* 1950, 31.

[26] *JNSI* 1960, 70 f.

[27] Masson, *op. cit.*, 28.
[28] Cf. Masson, *op. cit.*, 36.
[29] *IMC* I and *The Early History of India*, 268 and footnote.
[30] *JNSI* 1968.
[31] I have analysed these in my paper to the Royal Numismatic Society in December 1967, "The Rise of Gondophares the Great".
[32] Cursive forms are used: *BMCI*, PL. XXII, Nos. 6, 8, 10 and square forms on Nos. 5, 9 and 12.
[33] *BMCI*, PL. XXII, Nos. 5 ff. For the Kujula symbol see PL. XXV, No. 4, and PL. XX, No. 1.
[34] The following sections summarise the sequences I have tried to establish in my paper on "The Rise of Gondophares the Great".
[35] Cf. *NC* 1965, 137 ff.
[36] E.g. W.W. Tarn, *The Greeks in Bactria and India*, 503 ff., and *PMC* I, 172 f.
[37] Sir John Marshall, *Taxila* II.
[38] R. Curiel and D. Schlumberger, *Trésors Monétaires D'Afghanistan*, 79 ff.
[39] *Hou Han shu*, 118, 9a.
[40] Masson found some 55 in 1833 to 1835, *Prinsep's Indian Antiquities* I, 350.
[41] See references in *NC* 1965, 138 f.
[42] *Prinsep's Indian Antiquities*, loc. cit.
[43] *East and West* 1957, 53, PL. 3, No. 1. For sequence of the kings see *NC* 1965.
[44] *PMC* I, PL. XVII, 18.
[45] *PMC* I, PL. XVI, 84.
[46] "The Context of Jihonika the Satrap"—in: *Bharati*. Mukherjee has independently reached the same conclusion in the *Kushāna Genealogy*.
[47] Philostratus, *Life of Apollonius of Tyana*, Book II.
[48] R.B. Whitehead, "The Dynasty of the General Aspavarma", *NC* 1944, 99 ff.
[49] Illustrated *NC* 1944, 100.
[50] *PMC* I, PL. XV, 35.
[51] Cf. E.J. Rapson, "Coins of Graeco-Indian Sovereigns", *Corolla Numismatica*, 258.
[52] *Ibid.*
[53] *BMC Ancient India*, 185 ff., PL XXVI, 7 to 11.
[54] Incorrectly attributed to Liaka Kusulaka by Rapson in *CHI* I, 502 f., and discussed in greater detail in my forthcoming article on the coinage of Kujula Kadphises.
[55] *BMCI*, PL. XXII.7.
[56] *PMC* I, PL. XVI.111 and footnote to p. 162.
[57] *BMCI*, PL. XXI.9.
[58] *Ibid.*, PL. XXI.11.
[59] *Ibid*, PL. XXI. 12.
[60] *PMC* I, PL. XVI.91.
[61] *BMCI*, PL. XXII.12.
[62] *IMC* I, PL. IX.3.
[63] To be published in my paper on Gondophares the Great.
[64] *Taxila* I, 60, 160; II, 815 ff.
[65] *ASIAR*.
[66] *Taxila* II, 839 ff.
[67] *Taxila* II, 776.
[68] In "Further Numismatic Evidence for the Date of the Periplus" in *NC*.
[69] *Taxila* II, 815, Nos. 203 and 208.
[70] In *Taxila* I.
[71] From the associated find in Taxila and the place of Gondophares in so many sequences.
[72] *Taxila* II, chapt. 38.
[73] *Ibid.*
[74] *Ibid.* II, 785.
[75] *BMCI*, PL. XX.1.
[76] Masson, *op. cit.*
[77] As S. Konow in *CII* II, pt 1, IXVI.
[78] *The Kushāna* Genealogy, 51 ff.
[79] *JNSI* 1968.
[80] *CII* II, pt 1, 66 ff.
[81] *IRAS* 1932, 949 ff.
[82] *CII* II, pt 1, 70 ff.
[83] *Ibid.*, 79 ff.
[84] *Ibid.*, 57 ff.
[85] On *PMC* I, 153, No. 61, and 154, No. 64.
[86] *The Scythian Period*, 351, 362.

[87] In the Syrian Text of the *Apocryphal Acts of Thomas;* cf. Vincent Smith, *The Early History of India,* 245 ff.
[88] B.N. Mukherjee, "A Note on the Date of Gondophares", *IHQ* 1962, 239 ff.
[89] Mac Dowall, "Numismatic Evidence for the Date of Kaniṣka", 12 f.
[90] Philostratus, *op. cit.* II.
[91] See footnote 2 above.
[92] *PMC* I, 184, Nos. 36 ff.
[93] *Ibid.,* 183, 31 ff.
[94] *Ibid.,* I, 9.
[95] *BMCI,* 4, No. 1.
[96] A.N. Lahiri, *Corpus of Indo-Greek Coins,* 121 and 122.
[97] *Ibid.,* 71.
[98] *BMC* I, PL. XXIX, 15; cf. B.N. Mukherjee in *NC* 1965, 109 ff.
[99] *BMC* I, 124 ff.
[100] Senart, *El viii,* 82.
[101] The Periplus was not used as a source in Pliny's *Natural History,* VI, 96-106, and seems to describe a state of affairs prior to Ptolemy's *Geography.*
[102] *Classical Quarterly,* 1947, 137 ff.
[103] *NC* 1966, 241 ff.
[104] In our article in *NC* 1969.
[105] Cf. E. Zürcher, "The Yueh Chih and Kaniṣka in the Chinese Sources",— in: *Papers of the 1960 Conference on the Date of Kanishka.*
[106] W.W. Tarn, "Kipin (Kophen) and Arachosia",—in: *The Greeks in Bactria and India,* 469 ff.
[107] Cf. Cunningham, *NC* 1890, 113 f.
[108] In our article in *NC* 1969.
[109] Mac Dowall, "Numismatic Evidence....", p. 8.
[110] *Ibid.,* p. 11.
[111] *IHQ* 1962, 239 ff.
[112] Mac Dowall, *ibid.,* p. 12.
[113] N.B. Mukherjee, "The Prototype of an Obverse Device of the Kushāṇa Coinage", *JNSI* 1960, 109 ff.
[114] See p. 342 above.
[115] Mac Dowall, *ibid.,* p. 8.
[116] Göbl, "Roman Patterns of Kushāṇa Coins", *JNSI* 1960, 75 ff.
[117] Mac Dowall, *ibid.,* p. 10.
[118] Göbl, *ibid.*
[119] Mac Dowall, *ibid.,* p. 13.
[120] Illustrated on plate (enlarged in Göbl's "Zwei neue Termini..."), see footnote 2.
[121] The comparative rarity is well indicated by the coins represented in *BMC* I, 136 ff.
[122] Cf. *JNSI* 1960, 71 f.
[123] *BMCI,* PL. XXVI. 6.
[124] Mac Dowall, *ibid.,* p. 13.
[125] *JNSI* 1959, 40.
[126] *BMCI, Ancient India* cxxi f.
[127] *Ibid.,* xxxviii.
[128] *BMCI, Gupta Dynasties,* introd. e. g. lxv ff.
[129] Cf. *IMC* I, PL. XVIII.
[130] Göbl, *op. cit.*
[131] *BMCRE* I, clxviii.
[132] *NC* 1965, 145 f.
[133] *Ibid.,* especially the references on p. 146.
[134] "A small hoard containing coins of Ardamitra" in *NC.* This numismatic evidence impressively reinforces the *terminus ante quem* of A.D. 260 from the Shapur KZ inscription and suggests that evidence may be due to al-Tabari's statement with the decisive overthrow of the Kushans early in the reign of Ardeshir.
[135] Cf. *CII* III, 267.
[136] Dates on Western satrap coins are summarised in *NSI NNM* No. 4, "Coin Types of the Saka Pahlava Kings of India", 46 f.
[137] "Dated Documents from the Toprak Kala Palace",— in: *Papers of the 1960 Conference on the Date of Kanishka.*
[138] *CII* II, pt I, 162.
[139] E.g. D.C. Sirkar, in "Palaeographical and Epigraphical Evidence for Kanishka's Date",— in: *Papers of the 1960 Conference on the Date of Kanishka.*
[140] R. Göbl, in "Numismatic Evidence relating to the Date of Kanishka",— in: *Papers of the 1960 Conference,* and in the articles mentioned in footnote 2.

[141] Mukherjee summarises the principal inscriptions relevant in *The Kushana Geneology*, 157 ff.
[142] "The Kaniska Dating from Surkh Kotal", *BSOAS* 1963, 498 ff.
[143] Tolstov's article quoted in footnote 137.
[144] *BMCI Andhras*, etc., cviii.
[145] A.L. Basham, "A New Study of the Śaka-Kuṣāṇa Period", *BSOAS* 1953, 93.
[146] Kielhorn *EI* viii, 36.
[147] *BMCI Ancient India*, cl f.
[148] *Ibid.*, 276, Nos. 82 to 105.
[149] Bégram, 140 ff.
[150] See my article "The Context of Jihonika the Satrap", *Bharati, Central Asia* Number 1966-68, vols. X-XI, pp. 201-209.
[151] VII T 201 *Ta Chuang-yen lun ching Kalpanalamkrtikā*, p. 278, 1.19; quoted by Zürcher, *op. cit.*
[152] VIII T 2058 *Fu fa-tsang Yin yüan chuan*, p. 317, 1.11, again quoted by Zürcher, *op. cit.*

K. ENOKI (Tokyo, Japan)

HSIEH, VICEROY OF THE YÜEH-CHIH (A CONTRIBUTION TO THE CHRONOLOGY OF THE KUSHANS)

1

For the moment, it is Chinese records that furnish us with substantial basis for the establishment of chronology of the Kushans,[1] which is one of the most controversial problems in ancient Central Asian history.

According to the *Shih-chi* (*Record of History*), Bk. 123, in a year of Chien-yüan (140-135 B.C.), Chang Ch'ien was dispatched to the Ta-yüeh-chih, which were said to have moved somewhere in Central Asia to avoid the attack of the Hsiung-nu, and he came back to China in the third year of Yüan-so (126 B.C.), after thirteen years' stay abroad. This means that Chang Ch'ien left China in 139 B.C., when the Ta-yüeh-chih started to migrate westwards. The Ta-yüeh-chih, it is generally believed, moved at first to the region of Ili, where they stayed for some time, and then again migrated to the north of the Oxus and subjugated Ta-hsia, which was situated to the south of the Oxus. Whether the subjugation of Ta-hsia means that of the Bactrian Kingdom or that of some tribe or tribes that had destroyed the Bactrian Kingdom before the arrival of Ta-yüeh-chih is not clearly known. Chang Ch'ien visited the Ta-yüeh-chih in the north of the Oxus and Ta-hsia, where he stayed for more than a year. On his way back to China, he was detained for more than a year by the Hsiung-nu. This will mean that Chang Ch'ien went to the Ta-yüeh-chih in 129 or 128 B.C., which must have been just after their subjugation of the region on both sides of the Oxus.

As to the Ta-yüeh-chih, the *Han shu* (*Standard History of the Former Han,* 206 B.C.-A.D. 8), Bk. 96a, states that they established five hsi-hou or yabgus among the Ta-hsia whom they had subjugated and that the Kuei-shuang (i.e. Kushan) was one of these five yabgus. According to the *Han shu,* the Kushan yabgu ruled at Hu-tsao-ch'êng or city of Hu-tsao, which is identified with Ch'ien-tun, that is to say, Kandhut in Wakhan by the *Wei shu* (*Standard History of the Northern Wei*), Bk. 102. Though nothing is known about the authority on the basis of which Wei Shou (506-579), the compiler of the *Wei shu,* made the identification 600 years later, this is the only identification of the original location of the Kushan yabgu.

So long as the Chinese text goes, the *Han shu* means that these five yabgus were not of Ta-yüeh-chih, but of Ta-hsia. It says that the Ta-hsia originally had had no big leaders, but small leaders, who had been occasionally placed at some cities and towns; the people were weak and afraid of warfare; for this reason, when the Ta-yüeh-chih migrated (to the place), they subjugated all of the Ta-hsia people and equally (with the Ta-hsia) accepted the embassies of China: there were five hsi-hou (yabgus) and all of these five hsi-hou (yabgus) belonged to the Ta-yüeh-chih. Here, "All belonged to the Ta-yüeh-chih" does not mean "All were of the Ta-yüeh-chih", but "All were under the rule of the Ta-yüeh-chih".[2] It is clear from the context that the five yabgus were the small leaders who were placed at some cities and towns.

Next to the *Standard History of the Former Han* there comes the

Hou Han shu or the *Standard History of the Later Han,* in which, as is well known, is recorded the history of the Kushans who replaced the Ta-yüeh-chih, subjugated the other four yabgus and unified Central Asia and the north-western part of India under their rule. The *Hou Han shu,* Bk. 88, says: "One hundred years and odd after [the conquest of Ta-hsia by the Ta-yüeh-chih], Ch'iu-chiu-chieh (Kujula Kadphises), the Kushan yabgu, attacked and destroyed the [other] four yabgus and became independent to be a king. His kingdom was called Kuei-shuang-wang [the King of the Kushans]. He invaded An-hsi [Parthia], occupied the territory of Kao-fu [Kabul], destroyed P'u-ta [Portothana, i.e. Kabul] and Chi-pin [Gandhara], and annexed all of these countries. Ch'iu-chiu-chieh died at the age of eighty and odd. His son, Yen-kao-chen [Vima Kadphises], succeeded him and became the king. He, then, destroyed T'ien-chu [India], where he placed a general to govern it. The [Ta]-Yüeh-chih became the richest and most prosperous after this. Other countries all called them Kuei-shuang-wang [King of the Kushans], but the Han continued to call them Ta-yüeh-chih according to their old appellation. So it is said."[3] The Ta-yüeh-chih migrated to Ta-hsia in or a little before 129 or 128 B.C., when Chang Ch'ien visited them in Ta-hsia. So it was one hundred and odd years after it, that is to say, some years later than 28 or 29 B.C., that the Kushans destroyed the other four yabgus to establish their own kingdom.

The last piece of Chinese evidence relating to the chronology of the Kushans is the *Standard History of the Three Kingdoms* or *San-kuo-chih,* of which the chronicle of the Wei records under the day of kuei-mao (24th) of the twelfth month of the third year of T'ai-ho, that is to say, the 25th January A.D. 230, that Po-tiao, King of the Ta-yüeh-chih, sent an embassy to the court of Wei (i.e. Loyang) to bring tribute and the Emperor of Wei entitled Po-tiao Ch'in-wei Ta-yüeh-chih-wang or the King of the Ta-yüeh-chih, who was closely allied to the Wei. This King Po-tiao is usually and rightly identified with Vasudeva, who was the last king of the Kushans, who were defeated and lost their territory to the north of the Hindu Kush to the Sassanians.[4]

In this way, so long as Chinese standard histories are concerned, the date of the Kushans covers the period from about 29 or 28 B.C., or a little later, to A.D. 230 or a little later. During this period of nearly 260 years, Chinese historians only record three Kushan kings: Kujula Kadphises, Vima Kadphises and Vasudeva. Nothing is known about the duration of their reign, except that Kujula Kadphises died at the age of more than eighty and was succeeded by his son Vima Kadphises.

2

In addition to the records above mentioned, there is a group of statements concerning the relations between the Later Han Dynasty and the Kushans in the *Hou Han shu.* Though these statements are already well known through the translation and commentary by Chavannes,[5] I am of the opinion that they are worth reinvestigating.

According to the annals of the *Hou Han shu,* Bks. 3 and 4, in the first year of Chang-ho (A.D. 87) of Emperor Chang, the Yüeh-chih sent an embassy to the Chinese court to present fu-pa (*bubalis mauretanica*)[6] and shih-tzü (lion), and in the fifth month of the second year of Yung-yüan of Emperor Ho (June 14=July 12, A.D. 90) the Yüeh-chih sent armies to attack Pan Ch'ao (33=102), Protector-General of the Western Regions, and Pan Ch'ao defeated them and made them surrender. In the biography

of Pan Ch'ao (*Hou Han shu,* Bk. 77), the encounter of Pan Ch'ao with the Yüeh-chih is described as follows: "To begin with, the Yüeh-chih helped the Han to attack Ch'ê-chih [in Turfan Basin] and rendered meritorious service. In this year [i.e. the third year of Yüan-ho, A.D. 86], they brought rare treasures, fu-pa and shih-tzŭ and asked the hand of a royal princess of Han. Pan Ch'ao refused the request and made the embassy go back. The Yüeh-chih nursed a grudge [against the Han] In the second year of Yung-yüan (A.D. 90), the Yüeh-chih sent Hsieh who was fu-wang [or viceroy], to attack Pan Ch'ao with an army of seventy thousand. Pan Ch'ao's army was much less numerous. So [Pan Ch'ao's] people were much afraid. Pan Ch'ao told his army: 'Though the army of Yüeh-chih is numerous in number, they have come [here] passing the Ts'ung-ling Mountains [the Pamirs], which extend over several thousands of li and have no means of [direct] transportation [with their native country]. It is not worth while to worry. We should only collect cereals [in our fort or fortified town which we should] hold firmly. They will starve and have to make themselves surrender. The issue will be decided in less than scores of days.' Hsieh advanced in the end to attack Pan Ch'ao, who did not surrender himself. Hsieh tried to plunder, but in vain. Pan Ch'ao presumed that Hsieh would certainly ask Kuei-tzŭ [Kucha] for help when he had shortage of food, and sent several hundred soldiers to the eastern frontier to ambush [the Yüeh-chih]. As was presumed, Hsieh sent mounted soldiers to bring to Kuei-tzŭ gold, silver, pearls and jade to bribe [Kuei-tzŭ]. Pan Ch'ao's men in ambush attacked and killed them and showed their heads to Hsieh. Hsieh was very much surprised and sent an embassy [to Pan Ch'ao] to ask to punish himself and to arrange to let him return alive [to his native country]. Pan Ch'ao set him free and let him return. The Yüeh-chih were greatly shocked and [since then] sent tribute [to the Han] annually." No other records are available concerning the so-called meritorious contribution of the Yüeh-chih to the conquest of Ch'ê-chih (in Turfan), as well as concerning the Yüeh-chih's tribute of rare treasures, fu-pa and shih-tzŭ, in the third year of Chang-ho (A.D. 86), but, in reference to the encounter, we know that it took place in the fifth month of the second year of Yung-yüan (VI, 14=.VII, 12, A.D. 90) or a little earlier. The place of the encounter is not indicated, but it is likely that it was somewhere near Su-lu (Kashghar).

On the other hand, the *Hou Han chi,* Bk. 13, states that Hsieh, *king* of the Yüeh-chih, attacked Pan Ch'ao in the second year of Yung-ho. The description of the encounter is the same as that of the *Hou Han shu,* but what is different is that Hsieh is described not as fu-wang or viceroy, but as the king of Yüeh-chih. The *Hou Han chi,* which is a chronicle of the Later Han Dynasty, was compiled by Yüan Hung (328-276), who died 22 years earlier than Fan Yeh (398-445), compiler of the *Hou Han shu.* For the moment, there is no way to decide whether Hsieh was fu-wang (viceroy) or wang (king). So we have to take these two capacities of Hsieh into consideration.

Now, it goes without saying that here the Yüeh-chih means the Ta-yüeh-chih or Kushans. As to Hsieh, Chavannes translated it as "leur vice-roi Sie" according to the *Hou Han shu* and pointed out that the king who instructed Hsieh to invade against Pan Ch'ao might have been Kanishka I, whose enthronement was dated by Boyer at the end of the first century. It is obvious that Chavannes took Hsieh as the personal name of the general.[7]

In 1913, that is to say, seven years after the publication of Chavannes' translation of the biography of Pan Ch'ao, S. Lévi dealt with this passage of the *Hou Han shu,* identifying Hsieh with Sâhi.[8] The Sâhi, being the same as Sâhi (Çâhi), is a title which means king. In "vice-roi Sie", Lévi saw a vassal king under the Great King of the Kushans, taking Sie not as a proper name as Chavannes did, but as a title.

That, under the Kushans, there had been a viceroy is recorded in the *Hou Han shu* in connection with a general who was placed by Vima Kadphises in India to govern it.[9] This general must have been a viceroy meant for India. So, from this point of view, fu-wang Hsieh can be looked upon as a viceroy, though nothing more is known about the viceroys as to their number and places of their government. Actually, one of Chinese commentators says that fu-wang is just like a pei-wang or adjutant king,[10] that is to say, viceroy.

However, fu-wang can also be taken as designating one of the dual rulers (dvairâjya), which had not been uncommon among the Sakas and Parthians, both of which ruled India, as well as among the Kushans. A.S. Altekar writes: "An interesting practice popularised by the Scythian rulers was the system of dvairâjya. This practice was not unknown to the Hindu polity but was rather rare. Under the Sakas and the Parthians, the king and the heir-apparent both ruled with almost equal powers. As instances of this dvairâjya we may refer to the joint rule of Spalyrises and Azes, Hagâna and Hagâmashka, Gondophares and Gad, and Kanishka and Huvishka."[11] In Hou-Han China, where there was no such system as dvairâjya, it is quite likely that one of the dvairâjya was understood as viceroy or adjutant king. Under the circumstances, fu-wang Hsieh can be taken either as one of the viceroys or one of the dual rulers.

If Hsieh was not fu-wang but wang or king, as is recorded in the *Hou Han chi,* it is obvious that he was the king of the Kushans in A.D. 90.

3

Then, what was this Hsieh? Was it a personal name or a title? If a personal name, who was he? If a title, what was it? This is the point which I would like to investigate.

Hsieh is the transcription in Wade system of pronunciation in Peking dialect of the character 謝 "to apologise, to thank, to wither", of which the final *h* means the prolongation of the final vowel. According to Karlgren, hsieh was pronounced as *zia' in Ch'ang and during the T'ang.[12] On the other hand, the right-hand radical of this character, which makes phonetic, that is to say, 射 which means "(1) shooting an arrow, (2) to shoot with bow, (3) to dislike, to be tired of," is pronounced as (1) shê, (2) shih, and (3) i and yeh, respectively. The pronunciation of this character during the T'ang was (1) d'ź'ia', (2) d'ź'iäk, and (3) iäk, respectively.[13] Karlgren suggests that an older pronunciation of hsieh was dz-g. Karlgren reconstructs the so-called archaic pronunciation of character she (shih, i, and yeh) as *d'iăg "shoot with bow; archer", *d'iăk "hit with bow and arrow"; loan for *djăk "be satiated with, dislike", and that of hsieh as *dziăg.[14] Here the archaic pronunciation means the pronunciation during the Chou and Pre-Han (anterior to 213 B.C.) period.

Now, during the Hou-Han (A.D. 25-220) and San-kuo (A.D. 221-264) period, character *hsieh* and character *she* were used interchangeably.

For instance, in the *Hou Han shu* Hsieh Kao (+147 A.D.) is also written as Shê Kao,[15] and in the *Wu Shu (History of the Wu) of San-kuo chih (Standard History of the Three Kingdoms, Wei, Wu and Shu)* Hsieh Tz'ŭ is also written as Shê Tz'u.[16] In the *San-fu chüeh-lu chu* or *Commentary to San-fu chüeh-lu,* quoted by P'ei Sung-chih (372-451 A.D.) in his commentary to the *Shu shu (History of the Shu)* of *San-kuo chih,* an interesting story concerning the family names Hsieh and Shê is recorded. It runs as follows: "Shê Yüan, whose tzŭ [common appellation] is Wên-hsiung, is a native of Fu-fêng. His original family name was Hsieh and his family was of the same origin as so many Hsieh families in Pei-ti [-chün in Shan-hsi]. Hsieh Fu, his ancestor, was appointed general and went to war. The emperor thought Hsieh Fu was not a suitable name and ordered to change it into Shê Fu. Since then his descendants made Shê their family name."[17] Actually, Hsieh means "to apologise, to thank, to wither", and Fu means "to surrender, to surrender oneself, to obey". So the emperor considered that the name Hsieh Fu is not suitable for the name of a general who is going out to the front to fight against the enemy and ordered to change it into Shê, which means "to shoot with an arrow" or "to attack". The story is quoted in *Yüan-ho hsing-tsuan,* Bk. 9, under the family name Shê as from *San-fu chüeh-lu,* in a slightly different way. It runs as follows: "At the end of Han, Shê Fu, who was serving as hung-lu [official to receive guests], was appointed as general to go out to the front. His family name Shê and his personal name Fu being inauspicious, [the emperor ordered him to] change his family name into Hsieh and surname into Hsien."[18] The psychology of this story is very contrary to that of the former one. According to this, the emperor thought that Shê Fu was not auspicious because it meant to make the enemy surrender through shooting with bow, that is to say, by force, while Hsieh Hsien meant either to pacify the enemy in a peaceful way, or to let all of the enemy surrender in a thankful way, hsien signifying "all to pacify, and to become peaceful". As is well known, in Confucianism force is always despised and peaceful ways appreciated. Both the *San-fu chüeh-lu,* which was compiled by Chao Ch'i (+A.D. 201), and its commentaries, *San-fu chüeh-lu chu,* which were compiled by Chih Yü (+A.D. 311), have been lost since the Sung and we cannot check which one is the right tradition. However, this is one of the evidences which prove an interchangeable use of Hsieh and Shê in the time of Former Han. Another evidence is available in the *Lu-tzŭ ch'un-ch'iu* and *Shuo-yüan.* In the *Lu-tzŭ ch'un-ch'iu,* Bk. 16, a statement is made about Hsieh-tzŭ who went westwards to see King Hui of Ch'ing, and the same person is named [Ch'i] Shê-tzŭ in the *Shuo-yüan,* Bk. 17.[19]

The interchangeable use of Hsieh and Shê in the time of Former Han, Later Han, and San-kuo, which covers the period between the 3rd century B.C. to the middle of the 3rd century A.D., means that the name Hsieh of Ta-yüeh-chih could be pronounced in the same way as Shê. In this connection, the story of Hsieh Fu, which was changed into Shê Fu, will suggest to us that it is possible that the name Hsieh was originally to be written as Shê, which was changed into Hsieh because he was the leader of the army defeated by Pan Ch'ao. The name Shê, "to shoot with an arrow" or "to attack", might have been unsuitable for him for the reason that he surrendered himself to Pan Ch'ao to beg for mercy. He

was thankful and obedient to Pan Ch'ao. Hence his name was written as Hsieh, instead of Shê.

This will mean that the character hsieh (ancient *zia'/archaic *dziăg) could be pronounced in the same way as the character shê (ancient *d'źia', d·ź'iäk, iäk/archaic *d'iăg, *d'iăk) and that in the case of Hsieh, fu-wang of the Ta-yüeh-chih, it was more probable that it was pronounced in the same way as shê. Though it is not clear how hsieh and shê were pronounced in the time of Later Han, it is most likely that Hsieh was pronounced as *zia'～*d'źia' or *dziăg～*d·źiäk.

In case Hsieh was pronounced *zia'～*d'źia', it may have represented shâhî, which was used by the old Sakas who founded an empire in the Indus country some time before the beginning of the Vikrama era (commencing 58 B.C.) and which was revived by Kanishka after his conquest of Eastern India, as well as by his successors.[20] According to Sten Konow, it is met for the first time in Kanishka's Brahmi inscription of the year 7, and it is used in the Brahmi inscriptions of his successors.[21]

In this case, fu-wang Hsieh who marched upon Pan Ch'ao in A.D. 90, can be (1) a viceroy or (2) one of the dual rulers of the Kushans, both having the title of shâhî. The existence of a viceroy or general who was entrusted with the government in India in the period of Vima Kadphises is recorded in the *Hou Han shu,* but no information is available as to other viceroys, if any. However, it is quite unlikely that the viceroy who governed in India went as far as Tarim Basin to invade the Chinese garrison there. So the viceroy in A.D. 90 cannot have been one in India under Vima Kadphises. If he was one of the dual rulers, it is possible that he was either Vasishka, who ruled the Kushan Empire together with Kanishka, or Huvishka who, succeeding Vasishka, became installed as king in the eastern provinces. Some scholars do not agree to the dual-rulership between Kanishka and Vasishka and Kanishka and Huvishka, but, if there was any dual-rulership, it was between these kings.

In case Hsieh was pronounced as *dziăg～*d·ź'iäk, it is possible that it represented *shk* or *shka* or *ishka,* the ending part of the name of Kanishka, Vasishka and Huvishka. The *ishka* is explained as a change of *ishthaka, ishtha* being a suffix which means the superlative and *ka* being a meaningless suffix in Central Asian and Indian languages. Thus, Kanishka means the youngest or smallest, Vasishka the most useful or beneficial and Huvishka the most excellent or something like that.[22] Actually, the name of kings with this superlative suffix is a speciality of the dynasty to which these kings belonged. If we call the dynasty to which Kujula Kadphises and Vima Kadphises belonged the first dynasty of the Kushans or the Kadphises dynasty, we may call Kanishka's dynasty the second dynasty or the *ishka* dynasty for convenience's sake.[23]

In this case, fu-wang Hsieh, if he was a viceroy, might have been of the royal family of the second dynasty, of which the name of kings seems to have usually ended in *ishka,* and he may have taken service either to the Kadphises dynasty or to the second dynasty itself. His full name should have been "such and such *ishka*", which Chinese recorders did not convey fully, but in an abridged way. Actually it happened very often that a long foreign name was abridged in one single character in Chinese records. If he was one of the dual rulers, he again could be either Vasishka or Huvishka, both of whom ruled the empire together with Kanishka.

As I have pointed out, the *Hou Han chi* records Hsieh as the king

of Ta-yüeh-chih. If he was the king of the Kushans and if Hsieh represents shâhî, he must be either Kanishka or one of his successors who entitled himself shâhî. If Hsieh represents *shk* or *shka,* he must have been one of the kings of the second or *ishka* dynasty. In other words, he can be identified with one of the Kushan kings whose name ends in *ishka,* that is to say, Kanishka, Vasishka and Huvishka.

The above speculations will be diagrammatised as follows:

Hsieh		Fu-wang in A. D. 90		
		(1) Viceroy	(2) One of the dual rulers	(3) Wang (king) in A.D. 90
* zia'	shâhî	(1a) Viceroy in Central Asia in the Ist or 2nd dynasty	(2a) (Kanishka) or Vasishka or Huvishka	(3a) Kanishka or Vasishka or Huvishka
* dziăg * d'ż, lăk * 'd'lăk ** 'd'îăg ** dzîăg	(i) shk (a)	(1b) Viceroy in Central Asia in the Ist or 2nd dynasty	(2b) (Kanishka) or Vasishka or Huvishka	(3b) Kanishka or Vasishka or Huvishka

Here are some explanations and conclusions in connection with the above diagram.

As I have pointed out in the first section, the Chinese records show that the Kushan dynasties, which consist of the dynasty of Kadphises and the dynasty of Kanishka, cover the period from about 29 or 28 B.C. to about A.D. 230. From this point of view, it is obvious that A.D. 90 comes n either the first of Kadphises dynasty or the second, the dynasty of Kanishka.

If Hsieh was a viceroy, no matter whether Hsieh represent *shâhî* or *ishka* or some other name, he must have been a viceroy who governed somewhere in Central Asia under the first or second dynasty.

If he was a shâhî, there is no clue to decide whether he belonged to the first dynasty or to the second. No clue is also available to decide his blood relation to the royal family of the first and second dynasty. However, if he was "such and such *ishka*", he may have belonged to the royal family of the second dynasty and he may have taken service to either the first or the second dynasty. If he took service to the first dynasty, it will mean that a member of the royal family of the second dynasty worked under the first dynasty. Actually, nothing has been known about the relationship between the first and the second dynasty, but it is quite possible, from the point of view of difference of the name of kings, that they belonged to different families. And it is likely that the second dynasty originated in a family which had taken service under the first dynasty.

In case he was "such and such *ishka*" and a viceroy under the second dynasty, it will mean that he was probably one of the royal family and that the second dynasty had already existed in A.D. 90.

If Hsieh was one of the dual rulers, he may have been either Vasishka or Huvishka. This is because it is only these two kings who are considered

to have ruled the Kushan Empire in dual-rulership with Kanishka. Kanishka was one of the dual rulers, too, but I have placed his name in parentheses for the reason that fu-wang or adjutant king means a minor one of the two. In this case, if Hsieh represents *shâhî*, it was the title held by both Vasishka and Huvishka. And, if Hsieh represents *ishka*, it can be considered as an incomplete representation of the name of Vasishka or Huvishka. In any way, this will indicate that A.D. 90 comes in the period of dual-rulership of Kanishka and Vasishka or Kanishka and Huvishka. In other words, one of the years of Kanishka's reign should be identified with A.D. 90.

If Hsieh was the king of the Kushan Empire in A.D. 90, as is recorded in the *Hou Han chi*, it means that one of the Kushan kings who held the title of shâhî or whose name ended in *ishka* ruled in A.D. 90. Judging from the fact that Hsieh marched into Tarim Basin with 70,000 soldiers, he could be Kanishka who must have been the mightiest among the Kushan kings.

For the reference of readers, I reproduce here chronological tables prepared by R. Ghirshman, J.E. van Lohuizen de Leeuw and R. Göbl, which may represent the latest tendency of the study of Kushan chronolgoly.

(1) R. Ghirshman (1946):

1.	The First Dynasty:	
	1) Heraus	
	2) Kujula Kadphises	Enthroned about the middle of the first century B.C. (*Bégram*, p. 121)
	3) Vima Kadphises	Ruled up to about A.D. 130 (*Begram*, p. 140)
2.	The Second Dynasty:	
	4) Huvishka	Coexistent with the First Dynast-
	5) Vasishka	
	6) Kanishka	A.D. 144-172 (?) Beginning of the Second Dynasty
	7) Huvishka	A.D. 172-217 (?)
	8) Vasudeva	A.D. 217 (?)-241 (*Bégram*, pp. 107, 164)
3.	The Third Dynasty:	
	9) Vasudeva II	
	10) Kanishka II	
	11) Vasudeva III	
4.	The Fourth Dynasty:	
	12) Kidara	
	13) Piro (Peroz?)	
	14) Varahran	

(*Bégram, Recherches archéologiques et historiques sur les Kouchans*, Cairo, 1946).

(2) J. E. van Lohuizen de Leeuw (1949):

Kujula Kadphises	± 25 B.C.-± A.D. 35
Vima Kadphises	± A.D. 35-A.D. 62 or after
Jihonika	± A.D. 70
Kanishka	A.D. 78-101
Vasishka	A.D. 102-106
Huvishka	A.D. 111-138
Kanishka II	A.D. 119
Vasudeva I	A.D. 152-176
Kanishka III	A.D. 192
Vaskushana	A.D. 200
Vasudeva II	Beginning of the third century

(*The „Scythian" Period*, Leyden, 1949, p. 388).

(3) R. Göbl (1964):

Kanishka I Jahre 1-40 (Senior Augustus) = 225-266 n. Chr.
(Vasishka) Jahre 24-28 (Junior Augustus) = 249-253 n. Chr.
(Huvishka) Jahre 29-40 (Junior Augustus) = 254-265 n. Chr.
Huvishka Jahre 41-60 (Senior Augustus) = 266-285 n. Chr.
Vasudeva I Jahre 61-98 (100) (Senior Augustus) = 286-323 (325) n. Chr.

Vasudeva II ± 325-356
Kanishka II ± 325-?
(*Zwei neue Termini für ein Zentrales Datum der Alten Geschichte Mittelasiens, das Jahr I des Kušankönigs Kaniška. Sonderabdruck aus dem Anzeiger der phil.-hist. Klasse der Österreichischen Akademie der Wissenschaften,* Jahrgang 1964, No. 7, p. 151).

[1] L. Renou et J. Filliozat, *L'Inde classique,* I, Paris, 1947-1949, pp. 234-237.

[2] It is Jitsuzô Kuwabara who insisted that the Kushan yabgu was not of the Ta-yüeh-chih origin but of the Ta-hsia (see J. Kuwabara, "Chôken no ensei", first published in 1916 in the *Zoku Shiteki Kenkyû* and later included in his *Tôzai Kôtsûshi Ronsô,* Tokyo, pp. 42-47). Tôru Haneda agreed with Kuwabara's view, which he emphasised in "Taigesshi oyobi Kisô ni tsuite", first published in the *Shigaku Zasshi,* XLI, 9, (1930), and later translated into French and published in *Bulletin de la Maison Franco-Japonaise,* IV, 1-4, 1933, under the title of "A propos des Ta Yué-tche et des Kouei-chouang". Kuwabara tries ot strengthen his view by quoting the *Han chi,* Bk. 12, under the Sixth year of Yüan-shuo (123 B.C.), of Hsün Yüeh (148-209) who writes about the five yabgus as follows: "The Ta-hsia have had originally no big leaders. They occasionally placed small leaders. There are five hsi-hou [in the Ta-hsia], which are Wei [for Hsiu]-mi hsi-hou, Shuang-mi. hsi-hou, Kuei-shuang hsi-hou, [Pa-tun] hsi-hou and Kao-fu hsi-hou [edition Ssŭ-pu ts'ung-k'an]." According to Kuwabara, Hsün Yüeh summarised the statement of *Han shu* and so, it there is any ambiguous point, Hsün Yüeh should be followed. Kuwabara's opinion was accepted by Sten Konow ("Notes on Indo-Scythian Chronology", *Journal of Indian History,* 1933, pp. 13-14), and Paul Pelliot ("Tokharien et Kutchéen", *JA,* 1934, p. 38, note), with G. Haloun reserving his judgment ("Zur Üe-tsi Frage", *ZDMG,* XCI, 1937, p. 257, note 7). However, there is a strong criticism against this interpretation. As is well known, the *Hou Han shu,* Bk. 88, says: "At the beginning, the Yüeh-chih were destroyed by the Hsiung-nu and, at last, migrated to Ta-hsia, which they divided into five hsi-hou (yabgu), Hsiu-mi, Shuang-mi, Kuei-shuang, Pa-tun and Tu-mi. One hundred years and odd after [the migration], Ch'iu-chiu-chieh [Kujula Kadphises], the Kushan yabgu, attacked and destroyed the [other] four yabgus and became independent to be a king. His kingdom was called Kuei-shuang-wang [the King of the Kushans], etc., etc." L'Inde classique, I, p. 232, is of the opinion that if the Kushans were of Ta-yüeh-chih, they ought to have destroyed the Ta-yüeh-chih in order to be independent, but as there is no record to such effect, the Kushans could not be Ta-yüeh-chih. Yes, it is true that the Ta-yüeh-chih disappeared some time between their conquest of Ta-hsia and the destruction of four yabgus by the Kushans. This is an enigma in the ancient history of Central Asia, of which the solution may be made by the appearance of new evidences in future. However, so long as the statement of the *Han shu* is concerned, Kuwabara is right.

[3] In the preface to the description of Western Regions of *Hou Han shu,* it is stated that it is based on what Pan Yung recorded at the end of the reign of emperor An (A.D. 107-125) (Chavannes, "Les pays d'occident d'après le Heou Han chou", *TP,* VIII, 1907, p. 168). This means that the description is limited to prior A.D. 125 and R. Ghirshman probably based on this statement when he wrote that the annals of the Later Han were "rédigées vers 125 après J.C., peu après la mort de Kujula Kadphisès" (*Bégram,* p. 116). B.N. Puri, in *India under the Kushanas,* Bombay, 1965, which is one of the latest publications on the Kushans, also writes that the *Hou Han shu* annals cover the period only between A.D. 25 and 125 (p. 20), and that the death of Vima Kadphises seems to have taken place about A.D. 125 or so (p. 27). However, in the description of Western Regions, there are many statements later than A.D. 125, the latest one being that of the embassy of Ta-ch'ing, who came to Loyang in A.D. 166 (Chavannes, *op. cit.,* p. 185). Pan Yung is quoted probably because his record was one of the sources utilised by Fan Yeh, compiler of *Hou Han shu.* This will be clear by a comparative study of the description of *Hou Han shu* with that in the *Hou Han chi,* Bk. 15, f. 5a-7b (edition Ssu-pu ts'ung-k'an), which seems to have based on Kan Ying, who was sent by Pan Ch'ao as far as Hai-hsi, on Pan Yung, and on some other sources.

As to the Chinese transcription of the name of Kujula Kadphises and that of Vima Kadphises, see the revisions proposed by P. Pelliot (*TP,* 1929, pp. 201-203, *TP,* 1930, p. 201, and *JA,* 1934, pp. 88-89, note).

As to An-hsi, Kao-fu, P'u-ta and Chi-pin, see Kurakichi Shiratori, "Keihinkoku kô (On Chi-pin)",— in: *Saïikishi Kenkyû,* I, Tokyo, 1941 pp. 377 ff., especially pp. 441—443.

[4] See R. Ghirshman, *Bégram,* p. 100 and note 6. However, John Brough, "Comments on Third-Century Shan-shan and the History of Buddhism", *BSOAS,* XXVIII, 3, 1965,

pp. 597-598, denies that this Vasudeva was the Kushan ruler of Kanishka's line. However, I still stick to the traditional belief that he was of Kanishka's line because of such a big title as the "King of the Ta-yüeh-chih who was closely allied to the Wei". Under the Wei, only Pei-mi-hu who was the female king of the Wo (Japanese) and Po-tiao of the Ta-yüeh-chih were given such a high title. On this point, see Takayoshi Tezuka, "Shingi wakô kô (On the King of the Wo Who Is Closely Allied to the Wei)", *Shien*, XXIII, 2, 1963, pp. 118-131.

As to the relationship between the Kushans and the Sassanians, see R. Ghirshman, "Le problème de la chronologie des Kouchans", *Cahiers d'histoire mondiale*, III, 3, 1957, pp. 708-709.

[5] "Trois généraux chinois de la dynastie des Han orientaux", *TP*, VII, 1906, p. 232.

[6] B. Laufer, *The Language of Yüe-chi or Indo-Scythians*, Chicago, 1917, pp. 4-5.

[7] "Trois généraux chinois de la dynastie des Han orientaux", *TP*, VII, 1906, p. 232 and note 2.

[8] "Le 'Tokharien B', langue de Kutcha", *JA*, 1913, II, p. 330.

[9] Ed. Chavannes, "Les pays d'occident d'après le Heou Han chou", *TP*, VIII, p. 192.

[10] Wang Yu-hsieh quoted by Hui Tung in his *Hou Han shu pu-chu*, Bk. 12 (edition Kuang-ya shu-chü).

[11] A.S. Altekar, *State and Government in Ancient India*, Varanasi-Patna-Delhi, 4th ed., 1962, p. 335, also see p. 38; J.W. Spellman, *Political Theory of Ancient India. A Study of Kingship from the Earliest Times to Circa A.D. 300*, Oxford, 1964, pp. 63-64.

[12] B. Karlgren, *Analytic Dictionary of Chinese and Sino-Japanese*, No. 865.

[13] B. Karlgren, *ibid.*

[14] *Grammata Serica Recensa* (reprinted edition), No. 807a and g.

[15] Shê Kao in the *Hou Han shu*, Bk. 101 (p. 1456 above of smaller Po-na-pên edition) and Hsieh Kao in the *Hou Han shu*, Bk. 55 (p. 800 below) and Bk. 7 (p. 127 below).

[16] Hsieh Tz'u in the *San-kuo chih*, Bk. 59 (p. 688 below) and Shê Tz'u in the *San-kuo chih, Bk. 48* (p. 558 above). In this connection, see P'ei Sung-chih's commentary to the biography of Sun Fên (*San-kuo chih*, Bk. 59, p. 668 below) and Lu Tê-ming, *Ching-tien shih-wên hsü-lu*, Bk. 1, fol. 23b (edition T'ung-chih-t'ang ching-chieh).

[17] *San-kuo chih*, Bk. 32 (p. 431 above).

[18] Edition 1880, Bk. 9, fol. 13.

[19] The *Lu tzŭ ch'un-ch'iu* was compiled by Lu Pu-wei (+235 B.C.), and *Shuo-yüan* by Liu Hsiang (77-76 B.C.).

[20] Sten Konow, *Kharosthi Inscriptions*, Calcutta, 1929, pp. 175, 163. For instance, Vasishka is designated as "maharaja rajatiraja devaputra Shahi".

[21] Sten Konow, *op. cit.*, p. 175.

[22] H.W. Bailey, *Indo-Iranian Studies*, II, *Transactions of the Philological Society*, 1954, p. 145; K.L. Janert, "Zu pratikṣâpita- in einer Mathura-Inschrift", *Indo-Iranian Journal* V, 1961-1962, p. 309; W.B. Henning, "Surkh-Kotal und Kaniska", *ZDMG*, CXV, 1965, pp. 82-84.

[23] Louis de la Vallée Poussin, *l'Inde aux temps des Maurya* (Paris, 1930, p. 30), calls these kings "les souverains en shka".

Б. И. ВАЙНБЕРГ (СССР, МОСКВА)

АРХЕОЛОГИЧЕСКИЕ МАТЕРИАЛЫ ИЗ ХОРЕЗМА В СВЯЗИ С ПРОБЛЕМОЙ КУШАНСКОЙ ХРОНОЛОГИИ

Археологические материалы, происходящие из Хорезма, и прежде всего нумизматические, неоднократно привлекались для решения вопросов кушанской хронологии. На предыдущей конференции в Лондоне этому был посвящен доклад проф. С. П. Толстова[1]. Некоторые новые материалы, появившиеся за последние годы, дают основание вновь вернуться к рассмотрению археологических данных из Хорезма в связи с проблемой кушанской хронологии.

Исследование значительной по объему коллекции медных монет хорезмийского чекана, собранной Хорезмской экспедицией АН СССР, убеждает нас в том, что постоянный медный чекан появился в Хорезме только при царе Вазамаре, время правления которого может быть достаточно точно отнесено, по данным иконографии серебряных монет этого царя и совместным находкам на Куня-Уазе некоторых типов его медного чекана и монет Шапура I (поздний тип — по определению В. Г. Луконина), к последней трети III в. н. э. На серебряных и ряде медных монет, несущих имя этого царя, он изображен в шлеме, имеющем вид орла. Сходство этого головного убора с коронами ранних сасанидских царей отмечалось неоднократно[2]. Следует добавить, что на этих же монетах, как и на других медных монетах Вазамара (царь в короне, имеющей вид двугорбого верблюда, на аверсе; свастика на реверсе), в отличие от других выпусков хорезмийских монет прическа царя изображена в виде туго сплетенных косиц, ниспадающих на плечи,— деталь, характерная для сасанидских монет Арташира I, Хормизда I, Варахрана I и Нарсе, т. е. не позднее начала IV в. н. э.[3]. Судя по тому, что Вазамар выпустил несколько типов медных монет, он довольно долго правил в Хорезме. И если на серебряных монетах он продолжает традиционный тип хорезмийского чекана, совершенно не меняя ни тамги, ни характера изображения и надписей на реверсе, а на аверсе, явно в подражание сасанидским царям, лишь по-новому передает характерный для ряда хорезмийских корон более раннего времени символ — орла, то по медному чекану этого царя можно сделать заключение, что он скорее всего являлся узурпатором, так как тамги его медных монет (свастика и трехконечный знак с завихряющимися концами) и впервые появляющаяся в хорезмийской нумизматике корона в виде лежащего двугорбого верблюда обнаруживают совершенно нехарактерную для Хорезма символику. Интересно отметить, что на одном из типов медных монет с именем Вазамара помещаются в центре традиционная хорезмийская тамга, а в поле — трехконечный знак.

Мы довольно подробно останавливаемся на монетах царя Вазамара, так как с ними связан вопрос об определении времени обращения в Хорезме кушанских монет.

Медные кушанские монеты довольно часто встречаются в Хорезме на поверхности городищ, усадеб и на такырах. В коллекции Хорезмской экспедиции их уже немногим более сотни; большинство из них очень

плохой сохранности, найдены вне слоя, а часть определяется только по типу монетного кружка и иногда по надчекану, о котором речь пойдет ниже. Ни одна из имеющихся в нашем распоряжении монет не сохранила надписей.

Кушанские монеты найдены в Хорезме в слое только на двух памятниках: в усадьбе около крепости Аяз-кала 3 и во дворце и на городище Топрак-кала. Эти монеты, как правило, не имеют характерного для ряда кушанских монет, найденных в Хорезме, S-образного надчекана. На монете Хувишки, найденной в одном из помещений дворца Топрак-кала, можно подозревать наличие надчекана на реверсе, но плохая сохранность монеты не дает оснований утверждать это достаточно определенно. Стоит отметить, что при раскопках 1952 г. на Куня-Уазе в одном слое были найдены медные монеты Вазамара и серебряные монеты Шапура I [4] и стертый монетный кружок с S-образным надчеканом на обеих сторонах. Как тип монетного кружка, резко отличный от обычных хорезмийских, так и надчеканы дают основание предполагать, что это, возможно, была кушанская монета. В слое усадьбы около Аяз-кала 3 не найдено хорезмийских монет; дворец Топрак-кала дал наряду с медными кушанскими (Канишка, Хувишка, Васудева) и хорезмийские монеты трех или четырех правителей. На городище Топрак-кала [5] монета Хувишки обнаружена в слое размытых построек к востоку от дворца, где не было найдено хорезмийских монет. Монета же Васудевы довольно плохой сохранности была найдена при раскопках 1965 г. в слое одного из помещений (раскоп I, помещение 5, над пятым полом), вышележащий слой этого же раскопа в соседнем помещении дал медную монету Вазамара (тип — всадник и свастика).

В связи со всем вышесказанным для интересующей нас проблемы кушанской хронологии особое значение приобретает датировка дворца Топрак-кала.

Дополнительные работы, проводившиеся Хорезмской экспедицией (начальник отряда Ю. А. Рапопорт) на дворце Топрак-кала [6], подтвердили сложившееся ранее представление о непродолжительности существования этого памятника. Данные стратиграфии и анализ архитектурно-конструктивных деталей показывают, что башни дворца (прежде всего северо-западная) пристраивались к еще не достроенному и не законченному отделкой зданию. Близкую картину удалось зафиксировать при исследовании крепостных стен городища: возводившаяся одновременно с дворцом крепостная стена города еще не была достроена, когда ее подвергли коренной реконструкции. Возводившиеся первоначально стены крепости имели по куртинам и внешним стенам башен пилястры (располагавшиеся в строгом ритме), в промежутках между которыми были узкие стрельчатые бойницы. Из верхнего яруса внутристенного коридора были сделаны выходы в башни, но сами башни не были достроены. Удалось обнаружить угловую северо-восточную и семь башен у западной стены, примыкающей к дворцу и являющейся одновременно стеной огороженного «двора», расположенного у подножия дворца. На месте остальных башен, ритм которых предполагалось строго выдерживать, были обнаружены гладкие участки внешней поверхности стены, не оформленные пилястрами и не несущие бойниц. В ряде таких мест, где позволяла сохранившаяся высота стены, были обнаружены выходы в предполагавшиеся башни. Трудно определить, что́ послужило причиной реконструкции еще не достроенной крепости, но следует отметить, что эти два этапа строительства, судя по тому, что все построенные башни без всякой переделки были включены в новую систему обороны, видимо, не были разделены значительным промежутком времени. Воз-

можно, эти два этапа строительства разделяла какая-то военная катастрофа, постигшая еще недостаточно укрепленный город: участок западной крепостной стены, где были возведены башни, носит на внешней поверхности следы большого пожара (в уровне бойниц стена из сырцового кирпича прокалена докрасна), а между двумя последними от дворца башнями в этой же стене зафиксировано довольно значительное повреждение (типа пролома). Для определения времени постройки и перестройки крепостных стен Топрак-кала данных очень мало. Мы располагаем тремя монетами, найденными на разных участках у западной крепостной стены. В стратиграфическом раскопе внутри городища на поверхности у основания первоначальной крепостной стены с пилястрами и двухъярусным внутристенным коридором была найдена медная монета Вазамара хорошо известного типа — со всадником и свастикой. Кушанские медные монеты Васудевы плохой сохранности, определяемые по типу, найдены: на полу нижнего яруса внутристенного коридора первоначальной крепостной стены у ее стыка с дворцом и на полу коридора реконструированной крепостной стены, когда первоначальная стена с пилястрами и стреловидными бойницами стала служить внутренней стеной нового межстенного коридора.

Раскопки городища Топрак-кала продолжаются и дадут, вероятно, новые материалы, которые помогут уточнить наши предварительные заключения.

Обратимся к датировке дворца. Находки определимых монет из слоя дворца следующие:

1. В «зале воинов» на полу монета Вазамара (тип — всадник и свастика).

2. «Зал побед» — над полом мелкая медная хорезмийская монета с правителем в подпрямоугольном головном уборе, украшенном спереди надо лбом шаром или полумесяцем, с трехконечным знаком с остатками надписи на реверсе. Этот тип надписи еще окончательно не дешифрирован, так как в связи с малой площадью монетного кружка мы не располагаем практически ни одним экземпляром с полной надписью, хотя количество монет этого типа значительно. При раскопках на городище Топрак-кала монеты этого типа встречаются, так же как и монеты Вазамара, на нижних полах над слоем забутовки, связанным с самым ранним этапом жизни городища. Чаще всего монеты этого типа лежат над полами с находками монет Вазамара, но иногда встречаются и вместе с ними.

3. В помещении № 22 на стыке северо-западной башни и центральной площадки на высоте около 50 *см* над полом найдена хорезмийская медная монета с правителем в округлом головном уборе с шаром или полумесяцем надо лбом (возможно, это просто прическа с диадемой) и редким вариантом хорезмийской тамги с верхним «усом», повернутым влево, и круглой подставкой ().

4. Фрагмент аналогичной монеты был найден и в «зале побед» на высоте около 1,8 *м* над полом.

5. В раскопе северного двора у восточной башни обнаружена медная монета Канишки.

6. В северо-восточной башне, в растворе между кирпичами кладки на южном склоне, найдена монета Васудевы.

7. В «зале с кругами» на полу было найдено несколько сильно потертых монетных кружков, два из которых можно определить по типу как монеты Васудевы.

8. В смежной с этим залом комнате № 238 в завале над полом была найдена монета Канишки.

9. В помещении № 241, расположенном в середине центральной площадки по соседству с залами «воинов» и «побед» и «залом с кругами», была найдена на полу медная монета Хувишки.

Несколько кушанских и хорезмийских монет было найдено на поверхности дворца; в помещении северо-восточной башни, где был встречен культурный слой раннего средневековья, найден фрагмент хорезмийской монеты VIII в.

По уточненным В. А. Лившицем чтениям, документы из архива дворца Топрак-кала дают даты от 188 до 231 г. неизвестной эры [7].

Находка в слое наряду с другими монеты Вазамара указывает, что последняя треть III в. н. э. входит в период существования дворца. То, что в имеющейся в нашем распоряжении коллекции есть ряд перечеканов по монетам Вазамара, так же как и стратиграфия массовых находок монет в 1965—1967 гг. в слоях города Топрак-кала, показывает, что медные монеты в Хорезме изымались из обращения. Этот факт, как и находки во дворце монет, вероятно двух последующих за Вазамаром правителей, позволяет высказать предположение, что дворец Топрак кала существовал в последней трети III — возможно, начале IV в. н. э (дата совпадает с предложенной С. П. Толстовым по другим соображениям). В силу того что до Вазамара регулярного чекана медной монеты в Хорезме не зафиксировано, постройку и начало жизни дворца Топрак-кала, возможно, следует отнести к несколько более раннему времени — середине III в. н. э. Проверка датировки дворца Топрак-кала по датам документов из архива, найденного там, как нам представляется, не противоречит предлагаемой датировке, возможно, лишь слегка уточняет ее. В связи с этим обратимся к вопросу об эре этих документов и ее начальной дате. В последние годы после находок оссуариев с надписями на Ток-кала в низовьях Амударьи рядом исследователей (С. П. Толстов, В. А. Лившиц, В. Б. Хеннинг и др.) было высказано мнение о существовании по крайней мере в течение восьми веков хорезмийской эры, по которой датированы документы из дворца Топрак-кала, серебряные чаши с хорезмийскими надписями и оссуарии из Ток-кала. Были высказаны три точки зрения о начальной дате этой эры (42 г. до н. э.— по В. Б. Хеннингу [8], первая треть I в. н. э.— по В. А. Лившицу и А. В. Гудковой [9] и 78 г. н. э.— по С. П. Толстову [10]). Первые две точки зрения вытекают из расчетов, основанных на датах токкалинских оссуариев и предполагаемом времени гибели Ток-кала, С. П. Толстов же отождествляет хорезмийскую эру с индийской «эрой Шака». Имеющиеся в нашем распоряжении материалы, к сожалению, не дают оснований для точного определения начальной даты эры. Но анализ керамики и нумизматического материала из раскопок Ток-кала позволяет сделать ряд уточнений.

Прежде всего следует отметить, что датировка некрополя и поселения Ток-кала дана на основании трех источников: по керамике, монетам и формам оссуариев [11]. Обратим внимание на первые два из них, так как формы оссуариев дают очень широкую дату. Встреченный на Ток-кала очень характерный комплекс керамики, сочетающий в себе хорезмийскую посуду афригидского периода и сходную или даже происходящую с нижней Сырдарьи керамику джеты-асарского типа, еще несколько лет назад имел довольно широкую датировку — VII—VIII вв. В опубликованных в 1966—1967 гг. работах Е. Е. Неразик и Л. М. Левиной датировка несколько уточнена. Е. Е. Неразик считает, что известный по памятникам афригидского времени в Беркуткалинском оазисе

комплекс керамики датируется концом VII — серединой VIII в.[12]; основанием к уточнению датировок керамики послужили совместные с ней монетные находки. С другой стороны, Л. М. Левина считает, что лишь в конце VII—IX вв. на третьем этапе джеты-асарская культура из низовьев Сырдарьи распространяется в дельты Амударьи и Сырдарьи [13]. По ее мнению, «кердерская культура» дельты Амударьи представляет собой соединение двух культурных комплексов местного хорезмийского (афригидского времени) и джеты-асарского. Таким образом, комплекс керамики, характерный для поселения и некрополя Ток-кала периода раннего средневековья, по данным исследователей керамики как Хорезма, так и нижней Сырдарьи, не мог появиться ранее конца VII в. Монетные находки, как нам представляется, позволяют еще больше уточнить датировку поселения. Прежде всего следует отметить, что ни на поселении, ни в наусах не встречено хорезмийских монет более ранних, чем монеты Азкацвара-Чегана [14], датировка которых определяется свидетельством письменных источников (Табари, Бал'ами, Бируни) о том, что он правил в стране или части ее к моменту прихода арабов в Хорезм в 712 г. Вряд ли есть основания относить начало его правления дальше самого конца VII в. или даже рубежа веков. Другое поселение «кердерской культуры» в низовьях Амударьи — Куюк-кала, вероятно возникшее несколько ранее Ток-кала, дает более ранние типы медных хорезмийских монет. Согдийские монеты (определение В. А. Лившица) царей Урка Вартармука (последняя четверть VII в.) и Тархуна (700—710 гг.)[15] встречены на Ток-кала в составе клада из вещей и тринадцати монет. Девять из них принадлежали уже упоминавшемуся Азкацвару-Чегану; одна эфталитская монета — чаганианского чекана с тремя надчеканами [16], и одна потертая хорезмийская монета, хорошо определяемая по уникальному типу короны как монета Шаушафара — хорезмийского царя, правившего, судя по данным китайских хроник, и в середине VIII в. Состав этого клада не дает оснований для датировки его и соответственно слоя, в котором он был найден, ранее первой четверти, а скорее — первой половины VIII в. Монеты Хусрава, широко представленные на Ток-кала, как бы ни решать вопрос о личности этого правителя, в силу того что большинство из них является перечеканами по монетам Азкацвара-Чегана, не могут быть датированы раньше последних. Нам же представляется, что происхождение «кердерской культуры» из низовьев Сырдарьи, корона Хусрава в виде лежащего двугорбого верблюда, очень своеобразная тамга на реверсе его монет, известная лишь в качестве тамги у ногайского племени кангалы, среди тамг Саркела и в археологических материалах из Венгрии, а также тот факт, что монеты этого правителя весьма редко встречаются собственно в Хорезме, а характерны лишь для памятников «кердерской культуры» в низовьях Амударьи, дают основание предполагать, что Хусрав являлся правителем лишь одной области Хорезма — Кердера — и вел свое происхождение от нижнесырдарьинских племен джеты-асарской культуры. Следует отметить, что на поздних памятниках этой культуры в низовьях Сырдарьи монеты этого правителя встречаются, как, впрочем, и монеты Азкацвара-Чегана (правда, последних меньше).

В публикациях уже отмечалось, что в слое Ток-кала были найдены медные монеты Шаушафара (Савшафана) и ряд близких им по типу монет — возможно, подражаний его чекану. Кроме того, на одном из участков раскопов в слое забутовки на уровне цоколя здания была найдена серебряная хорезмийская монета (1962 г., № 72) царя Азкацвара-Абдаллаха (имя Азкацвар, судя по монетам, носили два хорез-

мийских царя в VIII в.) с согдийской надписью на аверсе. Среди монет этого правителя встречаются экземпляры с арабской надписью — именем хорасанского наместника на реверсе и есть даже экземпляр, найденный в могильнике в Татарии, где вместо согдийской надписи на аверсе уже помещено арабское имя этого царя — Абдаллах (арабским письмом) при сохранении хорезмийского — Азкацвар на реверсе. Имена наместников — Джа'фар (Джа'фар ибн Мухаммед, 787—789 гг.) и ал-Фадл (ал-Фадл ибн Яхья, 787—795 или 794—803 гг., по другим данным), помещаемые на монетах этого царя, заставляют отнести время его правления к концу VIII в. Все приведенные выше данные не дают оснований для заключения о гибели поселения Ток-кала ни в 712, ни даже в 728 г. в результате подавления арабами кердерского восстания. Скорее всего они позволяют считать, что во второй половине VIII в. поселение продолжало еще существовать.

В наусах встречено всего пять медных хорезмийских монет: в наусе № 3 — монета Хусрава, три монеты Азкацвара-Чегана и в наусе № 8 над полом — хорезмийская медная монета царя «Каника» (чтение В. А. Лившица). До последнего времени эти монеты относились ориентировочно к группе VII в., но находка кладика в одном из оссуариев на Миздахкане, где были встречены два типа медного чекана этого царя (один из них был до этого представлен очень дефектными образцами) в сочетании с медными монетами Шаушафара (Савшафана), указывает, что их следует отнести к VIII в. Ряд иконографических деталей даже сближает серебряные и медные монеты Каника с монетами Азкацвара-Абдаллаха, что не позволяет датировать их ранее середины VIII в.

Таким образом, если даты надписей на оссуариях из Ток-кала лежат в пределах между 658 и 738 гг. (или, по другим публикациям, 753) хорезмийской эры, то хронологические рамки Токкалинского комплекса (от самого конца VII, а скорее — начала VIII в. до конца VIII в.) указывают, что начало интересующей нас хорезмийской эры должно приходиться на 40-е — начало 50-х годов I в. н. э. (но не позже 54 г. н. э., так как в 712 г. Азкацвар-Чеган был свергнут и убит и на поселении, возникшем после этой даты, вряд ли могли встретиться в значительном количестве его монеты).

Если наши доводы верны, то документы архива из дворца Топрак-кала дают даты от конца 20-х или 30-х до начала 70—80-х годов III в. н. э. (Следует учесть, что датированных документов только четыре. Этот факт, а также плохая сохранность документов не дают оснований только по ним определять хронологические пределы жизни дворца.) Несмотря на возможные колебания начальной и конечной даты жизни дворца Топрак-кала, это довольно ограниченный период — от конца первой трети III в. до начала IV в. н. э. К этому периоду, судя по находкам на Топрак-кала, относится обращение в Хорезме кушанских монет Канишки, Хувишки и Васудевы. Данных для определения времени обращения кушанских монет с надчеканами нет, так как *S*-образная тамга встречается на хорезмийских серебряных монетах конца II — начала III в. н. э. и медных монетах, чеканившихся не ранее IV в. н. э. Начало же обращения в Хорезме кушанских монет, судя по находкам в усадьбе около Аяз-кала 3, следует отнести к периоду, предшествующему жизни дворца Топрак-кала.

[1] С. П. Толстов, Датированные документы из дворца Топрак-кала и проблема «эры Шака» и «эры Канишки»,— «Проблемы востоковедения», 1961, № 1, стр. 54—71.
[2] См., например: С. П. Толстов, Древний Хорезм, М., 1948, стр. 177.

PLATES 1-4 FOR A. SIMONETTA'S ARTICLE



Pl. 1



Pl. 2



Pl. 3



Pl. 4

[3] А. Я. Борисов, В. Г. Луконин, Сасанидские геммы, Л., 1963, стр. 15.
[4] С. П. Толстов, Работы Хорезмской археолого-этнографической экспедиции АН СССР в 1949—1953 гг.,—«Труды Хорезмской экспедиции», т. II, М., 1958, стр. 217.
[5] С 1965 г. проводятся работы под руководством Е. Е. Неразик.
[6] Ю. А. Рапопорт, Раскопки на городище Топрак-кала,— «Археологические открытия 1967 года», М., 1968, стр. 336—337.
[7] А. В. Гудкова, В. А. Лившиц, Новые хорезмийские надписи из некрополя Ток-кала и проблема «хорезмийской эры»,— «Вестник Каракалпакского филиала АН Узбекской ССР», 1967, № 1, стр. 4.
[8] W. B. Henning, «The Choresmian Documents», *Asia Major,* New series. vol. XI, pt 2 (1965), pp. 168—169.
[9] А. В. Гудкова, В. А. Лившиц, Новые хорезмийские надписи..., стр. 5.
[10] С. П. Толстов, Датированные документы..., стр. 69; С. П. Толстов, В. А. Лившиц, Датированные надписи на хорезмийских оссуариях с городища Ток-кала,— «Советская этнография», 1964, № 2, стр. 68.
[11] А. В. Гудкова, В. А. Лившиц, Новые хорезмийские надписи..., стр. 5.
[12] Е. Е. Неразик, Сельские поселения афригидского Хорезма, М., 1966, стр. 35, 38 и сл., 65, 105 и сл.
[13] Л. М. Левина, Керамика нижней и средней Сырдарьи в первом тысячелетии н. э. (автореферат канд. дисс., М., 1967, стр. 6, 9).
[14] Б. И. Вайнберг, Эфталитская династия Чаганиана и Хорезм,— «Нумизматический сборник Гос. Исторического музея», М., 1972.
[15] А. В. Гудкова, В. А. Лившиц, Новые хорезмийские надписи..., стр. 5.
[16] Р. Гёбль определяет эти монеты как собственно эфталитские; см.: R. Göbl, *Dokumente zur Geschichte der iranischen Hunnen in Baktrien und Indien,* Wiesbaden, 1967, Bd I, S. 198—199, Bd IV, S. 88—91.

Summary

1. Archaeological materials from Khorezm, notably numismatic materials, were widely used to solve the questions of Kushan chronology and of the borders of the Kushan Empire.

2. Judging by available data, the regular local copper coinage made its appearance in Khorezm only under King Vazamar, whose reign according to the iconography of silver coins and according to the finds of coins of Shapur I (late type), together with the early types of Vazamar's copper coinage, should be related to the last third of the 3rd century A.D.

3. Kushan coins were found in Khorezm in a definite layer only in two sites: the estate near the fortress of Ayaz-kala and in the Toprak-kala castle. None of these coins have the *S*-shaped countermark typical of many other coins found in Khorezm. In the layer of the estate near Ayaz-kala no Khorezmian coins were found; in the Toprak-kala castle, in addition to copper Kushan (Kanishka, Huvishka, Vasudeva) coins, also Khorezmian coins of three or four rulers (the early type of Vazamar and the rulers following him) were found; in the Toprak-kala town-site Huvishka and Vasudeva coins were found in undated layers.

4. The Toprak-kala castle, to go by stratigraphic, architectural, constructional and other data, did not exist for a long time. The tower of the castle was added to the as yet unfinished building (the same was found to be the case with the walls of the fortress, where the unfinished wall was fundamentally rebuilt). All the premises in the castle have one floor. The dates of the documents from the Toprak-kala archives probably correspond to the actual life span of the monument, which is 50 years (from 188 to 231 of the "Khorezmian era").

5. The discovery of Vazamar coins in the castle shows that it existed in the last third of the 3rd century A.D. The presence of other coinages on Vazamar coins and also the abundance of coins found in the layers of the town-site (during the 1956-1967 excavations) shows that copper coins were being withdrawn from circulation in Khorezm. This fact, as also the discovery in the castle of coins of two or three rulers following Vazamar, give grounds to assume that the Toprak-kala castle existed already in the last third of the 3rd, possibly the beginning of the 4th century A.D. Considering that before Vazamar's rule no copper coins were issued in Khorezm, the building of the Toprak-kala castle should be related to an earlier period, possibly to the mid-3rd century A.D.

6. The finds of dated inscriptions on the ossuaries of the Tok-kala necropolis in the lower reaches of the Amu Darya served as a basis for the views expressed by some scholars that a Khorezmian era existed for at least eight centuries and that the documents from Toprak-kala, silver cups with Khorezm inscriptions and the ossuary from Tok-kala are dated according to that era. Unfortunately, available data do not enable us to determine the beginning of this era with a sufficient degree of accuracy, and it is

therefore impossible also to establish the dates of the Toprak-kala castle's existence. The coins found in Tok-kala give no grounds to support the points of view expressed by W.B. Henning and V. Livshitz who relate the beginning of the "Khorezmian era" to the year 42 B.C., or to the first third of the 1st century A.D., and also of the view expressed by S. Tolstov, who identifies this era with the "Saka era". The numismatic material from Tok-kala leads us to believe that it would be more correct to relate the beginning of the Khorezmian era to the forties or early fifties of the 1st century A.D. but not later than A.D. 54.

7. Although there may be fluctuations as regards the existence of the Toprak-kala castle, it is confined within a relatively limited period ranging from the end of the first half of the middle of the 3rd century to the beginning of the 4th century A.D. Judging from the finds in Toprak-kala, the circulation in Khorezm of the Kushan coins of Kanishka, Huvishka and Vasudeva without countermarks relates to the same period. The finds on the estate near Ayaz-kala seem to indicate that Kushan coins began to circulate in Khorezm before the Toprak-kala castle was built.

A. SIMONETTA (FLORENCE, ITALY)

THE INDO-PARTHIAN COINAGE AND ITS SIGNIFICANCE IN THE CHRONOLOGY OF THE KUSHANS

The main reason which warrants this contribution within the framework of a congress on the archaeology of Central Asia is that, as the chronology of the so-called Indo-Parthian rulers can be linked with that of the Kushans, any progress in this field will involve some advantages in the still debated problems of the eras used by the Kushan rulers.

It seems worth while, before attempting any synthesis, to examine separately the various classes into which the Eastern sub-Parthian coinage can be divided and their approximate chronology. To avoid descriptions, the basic types have been reproduced in the plates.

The first class (Pl. 1) consists of Parthian drachms, some being irregular issues struck with crude dies and with much blundered inscriptions; such coins, moreover, appear to be lighter and occasionally of poorer alloy than the regular issues.

All these coins are overstruck by a small portrait on the obverse, the countermark being always applied in such a way as not to deface the features of the Arsacid, Great King.

There are four types of countermarks, only one bearing also the name (OTANNHΣ) of the ruler responsible for it.

The "Otannes" countermark is applied on coins of Sinatruces [1] and of Phraates III (of the Philhellenic class). This is followed by a countermark showing a bearded head with hairdress in the Parthian style; such countermarks are known on two closely similiar irregular drachms of Phraates III imitating the "Nikator" class. The next group is exceedingly crude in style both for the imitations used as flans and for the countermark, which is a tiny beardless head wearing a Macedonian helmet; the "flans" apparently imitate drachms of Orodes II.[2] Finally, there comes the commonest of such group of overstrikes, known as those of Otannes, from many dies struck on quite different flans, all being more or less "barbarous" coins of Phraates IV. The overstriking ruler is again beardless and wears a Macedonian helmet.

Finally, an overstrike which can be compared with the aforesaid ones appears on some coins of Tanlismaidates and Rahgodeme: a head in a Central Asian bonnet, which is always applied on the side of the portrait of Rahgodeme.

It is clear that this group of overstrikes forms a homogeneous series, spanning from about 75 B.C. to about 10 B.C. and issued by rulers who held sway on territories in which the accepted currency was the Parthian drachm, so that, eventually, copies of it were issued to meet the needs for currency. These rulers were independent enough to stamp their features on the coins, but owed enough respect to the Arsacids to take care not to deface the portrait of the Great King.

Whether this series can be linked with the Indo-Parthian coinage is debatable: the name Otannes (or Otanes) is Iranian and occurs in Parthian history; the overstrikes appear shortly after the issues of Orodes I [3] mentioning the oriental territories of Margiana, Traxiana and

Aria (but also the North Iranian Ranges), so it may be that there was a link between the "Otannids", as we may call them, and the dynasty of Gondophares, but, until more conclusive evidence is found, it is equally possible that the Otannids were the "Scythian" chiefs who supported the claims of Sinatruces to the Parthian throne: that is, the rulers of the recently captured Eastern satrapies, whose population was certainly at least partly Saka, and who received special privileges as a token for their support.

The significance of the series in connection with chronology is that its end can clearly be dated to the second half of the reign of Phraates IV, between 20 and 10 B.C. and probably around the second of these dates, so that, should we consider it the antecedent of the issues of the dynasty of Gondophares, it gives us a *terminus post quem* for the beginning of this last series, while if we hold that the Otannids ruled further north, its close may be linked with the rise of Kujula Kadphises, when the Otannid territories were incorporated into the Parthian Empire as they could no longer autonomously fulfil their function of *marca limitanea*.

The second series which we shall discuss is unquestionably the output of a mint in Drangiana. It includes silver coins of the kings Orthagnes, Gondophares, Abdagases, Pakores (though the name of this king cannot be read with certainty, the portrait on the coins is so close to that on the Arachosian issues of Pakores that the identification is certain), of Sanabares and of a king whose name I cannot read on the photographs of his coins which are available to me.

The chronological arrangement of the issues is easy enough: first come the issues of Orthagnes, as one of them (Pl. 2, fig. 1) has the arrangement of the inscription, blundered as it is, conforming with the standard Parthian usage, while the others adopt the peculiar spiral arrangement, so typical of Indo-Parthian drachms. The usage on the later coins of Orthagnes of the ω and the general style of the letters conform with that of some drachms of Phraates IV.

Next come coins of Gondophares (Pl. 2, Nos. 4-5) with completely legible Greek inscription (usually ΒΑΣΙΛΕΥΣ ΒΑΣΙΛΕωΝ ΜΕΓΑΣ ΥΝΔΕΦΗΡΟ ΑΥΤΟΚΡΑΤ) arranged spirally.

This is followed by the unique drachm of Abdagases. This last issue can be dated rather accurately by comparison with the Parthian drachms. The type of Arsaces figured in the reverse as adopted in Parthia in the late years of Artabanus II and the Indo-Parthian coins, is a replica down to the last details of the coins of Volagases I (Pl. 2, Nos. 13, 14, 15). The appearance of the abbreviation of the king's name in Pahlavi script on the obverse of the coins dates in Parthia from the second issue of drachms by Volagases II (362-390 Sel.=51/52-79/80 A.D.). Although it cannot be ruled out that the Indo-Parthians could have adopted the usage of Pahlavi on the coins prior to the Arsacids, it is positive that the drachms of Abdagases cannot possibly have been issued prior to 30 A.D. or later than 66 O.R. (end of the first part of the reign of Volagases I), and there is a rather strong case in favour of its being slightly later than the second issue of drachms by Volagases, who must have adopted the abbreviation of his name during the revolt of Vardanes II (367-369 Sel.=56-58 A.D.). The adoption of the type "Arsaces on throne" may point to some claim of Arsacid parentage.

The portrait of Abdagases is notable for the hairdress, clearly approaching that of some later Sassanians.

The drachms of Pakores must follow those of Abdagases as their inscription is much more blundered and the letters larger, so as to

approach those of the inscriptions on the coins of Sanabares I. Moreover, while some conform in style to those of Abdagases, the one figured by Markoff is clearly transitional to those of Sanabares (Pl. 2, Nos. 7, 8, 9).

The silver drahms of Sanabares I are apparently to be placed just after the last-mentioned issue of Pakores (Pl. 2, Nos. 10-15).

Finally, there come two drachms figured by Markoff (Pl. 2, Nos. 16-17). On the photograph I was unable to read the name of the king. Anyway, he must be separated from both Orthagnes (to whom I attributed these coins in 1957) and Sanabares because: (1) of the different tiara, (2) of the Gondopharian symbol behind the bust. These coins are peculiar in the revival of the reverse types of Orthagnes and Gondophares and in the obverse portrait, which so closely approaches that of the drachms of Volagases I with tiara[4] (Pl. 2, No. 22) that one wonders whether they are not local issues of this Arsacid ruler who, having gained control over Drangiana, claimed a more or less fictitious descent from Gondophares. The issues of Volagases I with tiara are dated by the tetradrachms to 389-390 Sel.=78-80 A.D.

The bronze coins from Drangiana are apparently to be considered as debased drachms of their types and size; if so, some belong unquestionably to a second Sanabares, whose name can clearly be read on some coins (Pl. 3, No. 1), whilst many show a varied portrait which may be or may not be that of the same ruler. Some of these latter coins have the Gondopharian symbol behind the Arsaces on the reverse. The issues which I have in 1957 attributed to a "Gondophares II" unquestionably belong to a distinct ruler. The portrait of this king shows the same hairdress of Abdagases.

The main significance of this series is that it enables us to "bracket" the issues of Pakores between the early and the late years of Volagases I; moreover, as within the same time limits there must be room for the reign of Sanabares I, the time limits for the rule of Pakores may be further restricted to the first fifteen years of this period. The significance of this dating of the reign of Pakores will be examined further on, when discussing some overstrikes linking Pakores, "Soter Megas" and Vima Kadphises. At the same time the dating of Abdagases provides us with a *terminus ante quem* for the Takht-i-Bahi inscription of Gondophares, the precise dating of which would automatically solve the chronologic problems of the Kushans.

Let us turn to the Arachosian issues (Pl. 3 and 4); they begin with those of Spalahora and Spalagadama as vassals of Vonones. These rulers were obviously Sakas, who held sway over at least part of Arachosia as vassals of the Parthian Vonones, but it is peculiar that while Vonones calls himself King of Kings and the Arachosian issues are not rare, there is no coin to be attributed to Vonones himself. He cannot indeed be identified with Arsakes Theos as, had he claimed Arsacid descent, he would certainly have used the new dynastic name also on coins of his Saka vassals either alone or concurrenly with his real name.

I have indeed suggested (1954, 1957a, 1957b) that he was a Parthian lord of Drangiana, who tried to establish a new dynasty shortly after Carrhae (52 B.C.), when rumours reached Cicero of a serious revolt in the East (June 50 B.C.).

Orodes II, or possibly his son and associate Pakores I, however, succeeded in crushing Vonones, and his former vassal, Spalagadama, the son of Spalahora, turned his loyalty to the Saka Spalyris.

The coins of Arsakes Theos and the closely related issue inscribed ΒΑΣΙΛΕΥΣ ΒΑΣΙΛΕωΝ... may belong to this period and they may have

been struck in Drangiana or in Arachosia by the advancing Pakores I, because we know that "Theos" was a title of Orodes II, that the office of "Brother of the King" was occasionally used in Parthia,[5] that Pakores was joint-king with Orodes, so that he may have been officially the "Brother of the King".

The later Indo-Parthian issues from Arachosia have been recently discussed by Mac Dowall (1960), so that I do not need to describe them in detail (Pl. 4). Some of his conclusions must, however, be discussed as, prima facie, they appear inconsistent with the chronologic arrangement just arrived at for the issues from Drangiana.

Mac Dowall's evidence to attribute the issues of Gondophares with portrait facing right to a king distinct from Gondophares who first issued coins as a vassal of Orthagnes and then as king of kings, appear as conclusive as anything can be in this field of numismatics; however, as it is equally clear that the silver drachms of Gondophares were later than those of Orthagnes, the only way to account for this difficulty is to credit the silver drachms to Gondophares II.

As the silver drachm of Abdagases shows unquestionably that this king must have ruled later than Orthagnes and Gondophares II, even if he could have been the son of the brother of Gondophares I, so he must have been the successor of Gondophares II. Epigraphy and style are consistent with this assumption and the metrological evidence adduced by Mac Dowall rests on a sample small enough to be biassed by accidental causes and it is better not to give it too much weight.

It appears that Gondophares I supersedes Hermaeus in some Arachosian mints (cf. Simonetta, 1957, 1958) which the Greek king had captured from Azes II. As we shall see when we deal with the coinage of Arsaces Dikaios in Taxila, it is possible that the ephemeral recovery of the Greeks under Hermaeus was the result of a joint action with the Parthians against the tottering Sakas.

The order of the Indo-Parthian kings in Arachosia is thus in agreement with that found for Drangiana except that we must allow between Pakores and Sanabares I for the ephemeral rule of such shadowy characters as Satavastra, Sepadanes and another unnamed king.

It is important to call attention to the fact that some coins of Pakores are overstruck on coins of that mysterious personage, "Soter Megas". "Soter" in turn overstruck, as shown by Whitehead (1950), coins of Vima Kadphises, so that there is no question that these three suzerains were contemporary. Thus, as we have established that Pakores must have ruled between 60 and 70 A.D., the dates of Vima Kadphises (apart for the self-evident fact that this king ruled for a much longer time) must be held to be about the same.

Last we shall discuss the issues from Gandhara and the Indus valley. Their arrangement is not questionable in the main (obviously there is room for doubt as to the arrangement of the single issues of each ruler). The Parthians appear under Arsaces Dikaios, whose rule in Taxila (as he uses a monogram certainly belonging to that mint) must have been very short and should be dated to the late years of Azes II. I incline to place them between the issues of Azes II and those of Azes II and Aspavarma. Who was this Arsaces cannot be stated, but I tentatively surmise that he may be Phraates IV. This king, except when challenged on his own territory by Antonius, followed a policy of persistent appeasement with the Romans, and in this was largely justified in the first half of his reign by the internecine war with Tiridates. However, after his final victory in 288 Sel. (24 B.C.) to his death, in 2 B.C., his authority

was unchallenged, except possibly by the revolt of Mithradates in about 10 B.C. Therefore it is not impossible that noticing the crumbling of the Saka rule in India, while the Romans were obviously too strong for a successful attack, he may have invaded India prior to 10 B.C. The usage of the dynastic name Arsaces seems indeed to mean that the coins were struck under the authority of the Parthian King of Kings.

The formal accession to independence of the Indo-Parthians must have immediately followed under Gondophares I, who shortly afterwards must have finally crushed Azes II as well as have defeated Hermaeus, who apparently had attacked Azes concurrently with the Parthians and had obtained Arachosia. This reconstruction would agree with Narain's interpretation of the Chinese sources, only postponing the events by some 50 years. Aspavarma hurried to recognise the authority of Gondophares and, at least for a while, was left to rule Taxila. During his long reign (the Takht-i-Bahi inscription is of his 26th year) Gondophares struck a number of issues in Taxila and some debased copper drachms east of the Jelhum. On his death Sasan, the nephew of Aspavarma, claiming an unspecified relationship to Gondophares, broke away. Apparently my reconstructions of 1957 and 1958 have to be amended in view of the new arrangement of the Arachosian issues: Drangiana and Arachosia remained under the sway of Orthagnes, Gondophares II and Gadana, while Sasan kept Gandhara (including Puskalavati). Abdagases was able to recover for a while Taxila, while Puskalavati passed from Sasan to Sepadanes and Satavastra, and these rulers were able to penetrate for a while in Arachosia just when they were about to be chased from Puskalavati by Kadphises.

We may now finally consider the problem of the era used by Gondophares and by the Kushan kings down to the establishment of the era of Kanishka, and again after Vasudeva I.

In 1958 I had proposed that it could have been an era of Drangiana, established by the Parthian conquest of the reign under Orodes I in 87-80 B.C. However, this would fix the date of Abdagases as prior to 35-42 A.D.; this, though not impossible, requires the assumption that the Indo-Parthians adopted the usage of the Pahlavi abbreviation of the royal name on the obverse and that the Arsacids copied this usage.

A second starting point could be the establishment of the Otannid dynasty in the later years of Sinatruses, about 70 B.C. Such a starting date would answer all the requirements, but for the fact that a connection between the "Otannids" and the "Gondopharids" is not proved, and that the partial independence of Otannes does not seem an event of such significance as to warrant the adoption of a new era. I think now, that an "era of Maues" of about 60 B.C. is more probable. Anyway, it is obvious that, since the Taxila copper plate mentioning Maues is dated 78 and Gondophares' inscription of Takht-i-Bahi is dated 103, 26th year of his reign, the two cannot be dated in the same year.

It follows from the previous discussion that the starting date for the era of the Takht-i-Bahi and early Kushan inscriptions can neither be earlier than 80 B.C. nor later than 55 B.C. It appears reasonable to assume as the more probable dates of Abdagases 55-60 A.D.; it then follows that the Takht-i-Bahi inscription can be a maximum of 19 years earlier (the Panjtar inscription mentioning an unspecified "Great King Kushan" is dated 122) and not less than 10 years (as we must allow time for the reigns of Orthagnes, Gondophares II and Abdagases himself in Arachosia, of Sasan and of Abdagases in Taxila). Thus the inscription can be dated between 36 and 50 A. D., with the consequence that the starting date for

the era employed should be between 68 and 54 B.C. Thus the Indo-Parthian coins provide an indirect evidence for the era of Kaniska starting around 130 A.D., which compares very well with the date 128 proposed by several authors.

[1] I have followed the classification of the Parthian coinage from Mithradates II to Orodes II which I proposed in 1967 and which mainly agrees with that of the British Museum Catalogue. My Orodes I is "Artabanus II" in B.M. Cat.

[2] Five such coins were found in Begram; Begram has also provided a specimen of the 4th type of countermarks on "Phraates IV".

[3] See footnote 1.

[4] These drachms have also often been attributed to Volagases II, just as the tetradrachms of 389-390 Sel. It appears that Volagases II made a conscious attempt to imitate the late coinage of Volagases I just as Gotarzes II had done with the late drachms of Artabanus III, with the result that it is hard to distinguish the issues of these rulers. Also with the drachms of Volagases I-Volagases II it seems that the two may possibly be separated on slight details, but the distinction is largely questionable.

[5] Cf. Baga-Asa, "brother of the king", for Artabanus I in 126 B.C.

R. GÜNTHER (LEIPZIG, GERMAN DEMOCRATIC REPUBLIC)
(in cooperation with *F. ALTHEIM*)

SOME REMARKS ON THE CHRONOLOGY OF THE KUSHAN EMPIRE

The starting point of the following considerations is the information in the prologue of Pompeius Trogus (Book 42) about the kings of the Tochari and the Saraucae: *reges Tocharorum Asiani interitusque Saraucarum.*

Before is described the history of the Parthians till the expedition of Antonius and the return of the standards to the Romans, which had been captured by the Parthians at Karrai in 53 B.C., the last happening from Justin 42, 5, 11. The transition to this is the following phrase: *additae his res Scythicae*; it shows that the Parthian history was followed by an appendix about the Scythians. The most significant event was the rule of the Asiani over the Tochari and the downfall of the Saraucae. The prologue of Book 41 names the *Scythicae gentes*: Saraucae and Asiani; they had occupied Bactria and Sogdiana. The source means the end of the Greek kingdom in Bactria. It follows: *Indicae quoque res additae, gestae per Apollodotum et Menandrum, reges eorum.* Again in this manner there is an appendix. Two kings are named. This warrants the opinion that the rule of the Asiani and the fall of the Saraucae were two following events, too.

But the matter here is different. The name of the Saraucae or Sakaurakoi, as Pseudo-Lucian wrote, can be defined as "kings of the Sakas", as M. Hansen pointed out in *Aus Spätantike und Christentum.* It means that the *interitus Sacauracarum* is the downfall of a ruling tribe or maybe of a tribe from which came the kings. The fall of the old ruling tribe, the Sacaurakoi, is followed by the rise of a new ruling tribe, which is named in the prologue of Pompeius Trogus, Book 42: *reges Tocharorum Asiani.* The new ruling tribe is the tribe of the Asiani. Both events belong together, but something else should be added: the new rulers, the Asiani, like the old ones, the Sacaurakoi, were rulers over the Tochari. By and by the royal title of the Kushan kings, ραογαγο ραο, is, as shown by J. Harmatta (*Acta Orientalia* 1960), a royal title of Saka origin, too.

The *Ch'ien Han shu* named five tribes of the Ta-Yüeh-chih; and the Kushan was the third ruling group of them. Now the question arises, in which year the fall of the Sacaurakoi and the rise of the Asiani may be dated. This event was, as mentioned above, recorded in the appendix of Book 42, which ended with the return of the military standards to the Romans in 20 B.C., and the appendix was finished not later than the events of Book 42.

That would be the *terminus ante quem.* On the other side, Pseudo-Lucian informs us about the Sacaurakoi that they reinstalled Sinatrukes on the Parthian throne; this belongs still before 76/75 B.C. and would be the *terminus post quem.* Perhaps it is possible to confine the interval. The *interitus Sacauracarum* comes from the historical work of Apollodoros from Artemita and this work in all probability ended with Sinatrukes' death in 70 B.C. Perhaps it is possible to confine the interval between the fall of the Sacaurakoi and the rise of the Asiani to 76 and 70 B.C. This

would be a date of great importance for the post-Greek history of the Bactrians.

It is also of importance that, according to Ptolemy, in the middle of the 2nd century, in his time, the Sacaurakoi lived outside of Bactria and of Sogdiana along the Jaxartes River. They were dislodged by the Asiani and other following tribes.

The name of the Asiani is a suffixal extension of the Ἀσιοι, corresponding to Strabo. The rise of the new ruling tribe in the last century B.C. coincides with an important enlargement of the Ἀσιοι, mentioned by Strabo. Some of them went to the west and some of them occupied Sogdiana and Bactria.

The picture of the Ἀσιοι, or Ass or Oss, or Ἰάσται, given by Ptolemy, is of interest for our investigation, too. He did not locate them in Sogdiana or Bactria—the countries which the tribe had occupied together with other tribes in 129/128 B.C. and where the tribe reigned over the Tochari after 76 B.C., but outside these countries. In Sogdiana and Bactria Ptolemy located the Τόχαροι. These facts can only be interpreted to the effect that at the time of writing, in the middle of the 2nd century, the rule of the Asiani over the Τόχαροι had ended. There had been a new dynastic change, perhaps the third, and the new one was the Kushan dynasty.

I believe that the reign of Kanishka can be dated in 200-230. There remained a half century, from about 150 to 200, for the first and the second Kushan kings, Kujula Kadphises and Vima Kadphises.

In R. Göbl's work *Dokumente zur Geschichte der iranischen Hunnen in Baktrien und Indien* (vol. 2, 1967), the author gives some interesting considerations about the date of Kanishka. His train of thought goes in the direction that the imitation of models from the Antoninian time for the gold coinage of the Kushan kings gives the *terminus post quem*; and the beginning of the Kushano-Sassanian issues, the *terminus ante quem*. He believes the year 330 to be the date for the partition of the Kushan Kingdom after the death of Vasudeva I. And because, on general opinion, there is a hundred years between the first year of Kanishka I and the death of Vasudeva I, Göbl pointed out that about 230 was the beginning of the Kanishka era. He dates the reign of Kanishka I in 231-271. But this date leads to difficult arguments.

Of particular importance for the considerations of R. Göbl is the coincidence of the first Sassanian King Ardeshir I and Kanishka I. But at the same time, for the interpretation of the Kushan history under Kanishka I this coincidence is misleading. It is well known that Ardeshir I, after the conquest of Ktesiphon in 226, passed through the Eastern countries to the farthest limits of Khorasan. This expedition signified a deep invasion of the Kushan country and in consequence the Kushan king together with other kings was obliged to acknowledge at least temporarily the supremacy of Ardeshir I. This event would be just at the beginning of Kanishka's reign, if we accept the date of R. Göbl. The invasion under Ardeshir was not a single act, as shown by the victory inscription of Shapur I at Naksh-i-Rustam 30 years later.

But according to this consideration the time of Kanishka I had not been the culmination of Kushan power, as the general opinion is. It means that he had sustained heavy military and political defeats. But there are no records of it either in the inscriptions or in the numismatic

sources. The decline of the coinage begins with Huvishka, as R. Göbl has shown in the book *Finanzgeschichte der Spätantike.*

The attacks of the early Sassanians in the 3rd century on the Kushan Empire had grave implications for the Bactrian lands of the Kushans. Objection is thus to be taken to the traditional date of Kanishka I. A.D. 78, and later, too. If we accept this date it follows that Kanishka I was obliged for some years to acknowledge the supremacy of the Han emperor; about A.D. 90 the commander Pan Ch'ao defeated some sovereigns of the Hsi Yü ("Western countries"); some historians today think that Kanishka's generals were among them.

Again, according to R. Göbl's view, it is a fact that Kanishka I in the great inscription of Surkh Kotal does not date in accordance with the Kushan era, but in conformity with an era which is based on the month Nisan. Altheim believes that the inscription is to be dated in the year 31 of the Seleucid era and he thinks it is the year 531 of the Seleucid era; therefore it would be the year 219/220 of the Christian era. The year 31 cannot be a regnal year of Kanishka, because in accordance with the Kushan era Kanishka has only reigned 23 years.

This may be an open question still, but it is certain that in Surkh Kotal Kanishka did not yet date in conformity with the Kushan era. The Kanishka era may have begun with the death of Kanishka. With this supposition the transition to the Sassanian Kushan kings would be better argumented, too.

Another very difficult problem is the date of the rise of the Kushans given by the *Hou Han shu*: "More than a hundred years later the rising yabgu of the Kushan attacked and submitted the four other yabgus". Therewith began the Kushan dynasty. Unfortunately, it is an open question which starting point the *Hou Han shu* means for the "more than a hundred years later". In all probability, the source means the invasion of the Ta-Yüeh-chih into Bactria and Sogdiana in 129-128 B.C. But was it a hundred years or more later? Speaking of the time of Augustus or Tiberius, as mentioned above, Strabo located the Ασιοι still in Bactria and Sogdiana, while Ptolemy in the middle of the 2nd century fixed them outside of these countries. In this period between the time of Strabo and the time of Ptolemy there had occurred the next dynastic change.

But we do not get on well with the date of the *Hou Han shu*. 100 years and more later the Asiani were still kings of the Tochari. Perhaps the *Hou Han shu* has another starting point for the date?

On the other hand, it is well known that Chinese sources often give the dates of Hsi Yü, the "Western countries", in a very generalised manner, and I am not prepared to draw peculiar conclusions from it. The date may be of no great consequence. It only means that there had been a very long time between the invasion of the nomads and the rise of the Kushan yabgu. It is known that the *Hou Han shu* was compiled only in the 5th century. It must be added, too, that in the *Hou Han shu* the report about the expeditions of Pan Ch'ao about A.D. 73 and 90 does not mention the Kushans, although the same source already knows the name Kuisuang as one of the five tribes invading Bactria.

That is why I again have to date the rise of the Kushans in the middle of the 2nd century.

Е. В. ЗЕЙМАЛЬ (СССР, ЛЕНИНГРАД)

НАЧАЛЬНАЯ ДАТА КАНИШКИ — 278 г. н. э.

Вопрос о том, когда начал царствовать Канишка, занимает исследователей на протяжении почти 150 лет. На решение этого вопроса потратили свои усилия несколько поколений ученых, разным попыткам установить начальную «дату Канишки» посвящены уже не сотни, а тысячи страниц, эту проблему обсуждали международные симпозиумы и конференции. Ясно, что существо проблемы состоит не в определении даты воцарения этого конкретного царя, а в установлении хронологических рамок большого исторического периода, оказавшегося во многих отношениях поворотным, переломным для древних обитателей современных государств Среднего Востока — Средней Азии, Афганистана, Пакистана и Индии. Сравнительно хорошо разработанная относительная хронология позволила исследователям как бы сфокусировать на «дате Канишки» все сложности в определении абсолютных дат для 500-летнего периода истории (с конца II в. до н. э. по конец IV в. н. э.), сделать «дату Канишки» своего рода контрольной цифрой, пробным камнем для предлагаемых гипотез. Колебания «даты Канишки» неизбежно влекут за собой изменения в хронологии всех остальных событий и явлений кушанской эпохи. Если брать крайние точки колебаний кушанских абсолютных дат (начальная дата Канишки — 78 или 278 г. н. э.), то одни и те же события получают принципиально разное осмысление, коренным образом меняя наши представления о направлении исторических процессов.

При начальной «дате Канишки» (НДК) — 78 г. н. э. первые золотые монеты Вимы Кадфиза относятся к середине I в. н. э., т. е. ко времени, когда в мировом денежном обращении четырем кушанским номиналам для золота (двойной динар, динар, полудинар и четверть динара) могло противостоять только римское золото с единственным номиналом — ауреусом. Реформа Вимы Кадфиза (при НДК 78 г. н. э.) оказывается, таким образом, *историческим феноменом,* нововведением, которое по крайней мере на полтора столетия предвосхитило развитие мирового денежного рынка. При НДК 278 г. н. э. золотые монеты Вимы Кадфиза должны относиться к 50-м годам III в. Принятая для них система номиналов в этом историческом контексте оказывается не феноменом, а вполне закономерным звеном в мировом денежном хозяйстве III в. н. э., когда несколько номиналов для золотых монет существовало и в Риме и в сасанидском Иране.

Другой пример «кушанского феномена», кушанского приоритета, совершенно теряющего свою исключительность при позднем варианте кушанской абсолютной хронологии,— нимб вокруг головы царя на лицевой стороне монет Хувишки, а также Канишки II, Канишки III и Васудевы. Если принимать один из ранних вариантов кушанской хронологии (НДК до 144 г. н. э.), нимб вокруг головы кушанского царя — самый первый в мировой иконографии случай изображения нимба вокруг головы живого (а не обожествленного после смерти) правителя. При начальной «дате Канишки» в пределах III в. нимб вокруг головы царствующего правителя сопоставим с изображениями в римской и сасанидской монетной иконографии и совершенно лишен новизны «перво-

открывательства». Можно было бы привести и другие примеры такого рода, не только из области монетной иконографии.

Я твердо убежден, что окончательное решение проблемы кушанской абсолютной хронологии будет получено не в результате умозрительных построений, какими бы остроумными и блестящими они ни были, а с помощью реальных, вещественных аргументов, если мы не будем (иногда с очень большим усилием) втискивать их в рамки какой-то одной субъективно избранной исследователем и поэтому предвзятой гипотезы. Если использованию всех материалов, привлекаемых для решения проблемы кушанских абсолютных дат, будет предшествовать тщательный источниковедческий анализ, можно будет очистить литературу по проблеме от сомнительных с точки зрения достоверности свидетельств, а также от данных, которые не имеют никакой логической связи с проблемой и заведомо не могут участвовать в ее решении. Полное источниковедческое исследование материалов по проблеме кушанской хронологии, видимо, могло бы быть выполнено только большим коллективом ученых разных специальностей. В моей брошюре, которая была подготовлена специально для участников конференции [1], сведения, обычно привлекаемые в связи с проблемой кушанских абсолютных дат, подвергнуты критическому рассмотрению с точки зрения правомочности их использования для установления абсолютных и относительных дат. При этом учитывались как равновероятные гипотезы от НДК 78 г. до НДК 278 г. н. э., так как они соответствуют тем хронологическим рамкам, в пределах которых, по имеющимся в настоящее время свидетельствам, возможно существование Кушанского царства: от 25 г. н. э. до 70—80-х годов IV в.

При таком подходе одним из путей решения проблемы может быть путь *негативный*, т. е. сужение диапазона колебаний дат в результате исключения какой-то из существующих гипотез. Видимо, наиболее «уязвимыми» должны оказаться крайние точки зрения — НДК 78 г. и НДК 278 г. Краткому рассмотрению правомочности последней из них и посвящено мое выступление.

НДК 278 г.— гипотеза, которая была предложена Д. Р. Бхандаркаром в 1899 г.[2]. В ее основе, если брать чисто «арифметическую» сторону, лежит отождествление «неизвестной эры» с сакской эрой (начало — 78 г.), а так называемой эры Канишки — с III в. этой «неизвестной эры». Хотя в целом виде гипотеза Д. Р. Бхандаркара не получила широкого распространения и признания, одно из основных ее положений — отождествление «эры Канишки» с третьим веком «неизвестной эры» — было принято и использовано Р. М. Гиршманом для обоснования НДК 144 г., а И. Э. ван Лёхайзен де Лёв — для обоснования НДК 78 г. н. э. Обычно гипотеза Д. Р. Бхандаркара упоминается в литературе как «невероятная», «незащитимая» или просто «курьезная», но развернутого рассмотрения НДК 278 г. и критики ее с точки зрения фактов не предпринималось. Все приводившиеся против этой точки зрения аргументы не имеют доказательной силы, так как прямо или косвенно зависят от принятия более ранних (но столь же гипотетичных) вариантов кушанских абсолютных дат.

Новые материалы, которые не были известны 70 лет назад Д. Р. Бхандаркару, или косвенно подтверждают эту гипотезу, или во всяком случае не противоречат ей в той части, которая касается кушанских абсолютных дат. Однако многие положения Д. Р. Бхандаркара, сопутствующие гипотезе и непосредственно не связанные с проблемой «даты Канишки», должны быть в наши дни признаны устаревшими (представления Д. Р. Бхандаркара о последовательности индо-сакских

и индо-парфянских правителей предкушанского периода; предположение о том, что основателем «неизвестной эры», или сакской эры, был Вонон и некоторые другие).

Новые находки датированных надписей кушанского периода, которыми не располагал в 1899 г. Д. Р. Бхандаркар, позволяют сейчас уточнить предлагавшуюся этим исследователем хронологию кушанских царей, не изменяя основных положений гипотезы («неизвестная эра» = = сакская эра; «эра Канишки» = III в. «неизвестной эры»).

Из надписей II в. «неизвестной эры», в которых упоминаются кушанские цари, Д. Р. Бхандаркар знал только надпись 123 г. из Пандждтара. Между Куджулой Кадфизом и Канишкой он помещал кроме Вимы Кадфиза еще двух кушанских царей (Куджула-Кара-Кадфиз и безымянный «царь царей, великий спаситель»), существование которых в качестве самостоятельных правителей не получило в новых материалах подтверждения и остается спорным. Хронология предшественников Канишки может теперь предположительно иметь такой вид при НДК 278 г.: Куджула Кадфиз — около 100—160 гг. «неизвестной эры» = около 178—238 гг. н. э.; Вима Кадфиз — около 160—200 гг. «неизвестной эры» = около 238—278 гг. н. э. Хронология царей, составляющих «династию Канишки», приведена в предлагаемой ниже таблице.

	По Д. Р. Бхандаркару		С поправками	
	даты по «эре Канишки»	даты по н. э.	даты по «эре Канишки»	даты по н. э.
Канишка (I)	(2) 05 — (2) 28*	286—305	(2) 01 (?) — (2) 23	278—301
Васишка	(не был известен)		(2) 24 — (2) 28	302—306
Хувишка	(2) 29 — (2) 60	307—338	(2) 28 — (2) 60	306—338
Канишка (II)	(не был известен)		(2) 41	319
Васудева	(2) 74 — (2) 98	352—376	(2) 64 — (2) 98	342—376

* В скобках приведены даты по «неизвестной эре», третьим веком которой, по Д. Р. Бхандаркару, была «эра Канишки».

Поскольку прямых и бесспорных синхронизмов для установления кушанских абсолютных дат не существует, НДК 278 г. должна быть проверена датами предшествующего и последующего периодов (по отношению ко времени существования Кушанского царства — с последней четверти II в. до н. э. по 376 г. н. э.).

Датированные события после падения Кушанского царства связаны с двумя хронологическими колонками — сасанидского Ирана и государства Гуптов. Наиболее достоверное свидетельство покорения Сасанидами какой-то части Кушанского царства — монеты кушано-сасанидских правителей (т. е. наместников шаханшаха Ирана в завоеванных у кушанских царей областях). Начальная дата их выпуска относится, как удалось показать В. Г. Луконину [3], к последней четверти IV в. и не противоречит НДК 278 г. Если же учесть, что наиболее ранние золотые кушано-сасанидские монеты очень тесно примыкают и типологически и стилистически к последним выпускам динаров последнего кушанского царя, Васудевы [4], то нет достаточных оснований говорить о сколько-нибудь значительном хронологическом интервале между последними кушанскими и первыми кушано-сасанидскими золотыми монетами.

Наиболее надежное прямое доказательство подчинения Гуптами территорий, входивших в состав Кушанского царства,— находки в пределах кушанских владений гуптских надписей (или вообще надписей,

датированных по эре Гупта, начальная дата которой 320 г. н. э.). Самая ранняя из них — надпись Чандрагупты II из Матхуры — датирована 61 г. эры Гупта = 380/381 г. н. э. К числу ранних надписей такого рода могут быть отнесены и надпись Чандрагупты II из Удайагири (82 г. эры Гупта = 401/402 г. н. э.), и надпись из Санчи (93 г. эры Гупта = = 412/413 г. н. э.). Если вспомнить, что наиболее поздняя из известных нам надписей последнего кушанского царя Васудевы относится к 98 г. «эры Канишки» [5] (при НДК 278 г.— к 376 г. н. э.), то оказывается, что и раннегуптские надписи с территории Кушанского царства не противоречат наиболее позднему варианту кушанской абсолютной хронологии. Составленная, видимо, также при Чандрагупте II Аллахабадская надпись — посмертный панегирик царю Самудрагупте с подробным перечислением его деяний (около 350 г. н. э.?) упоминает (среди других народов и правителей, граничащих с владениями Самудрагупты) царя с титулом Daivaputra-Shâhi-Shâhânushâhi (23-я строка), который мог принадлежать и кушанскому правителю (при НДК 278 г.— Васудеве).

Представления о раннем периоде Гуптского государства (в частности, о его истории во второй половине III и в первой четверти IV в.) настолько предположительны и неопределенны, что вряд ли могут служить серьезным препятствием для признания НДК 278 г. в качестве одной из возможных гипотез по проблеме кушанской абсолютной хронологии.

Абсолютная хронология предкушанского периода пока, к сожалению, не может служить ни для подтверждения, ни для опровержения какого-либо из вариантов НДК, так как непосредственно зависит от того, какие абсолютные даты принимаются для «даты Канишки». Принятие НДК 278 г. предполагает новые даты для большинства событий предкушанского периода, отраженных надписями «неизвестной» (=сакской) эры.

	Даты в надписях	Даты по н. э. при НДК 278 г.
Правление махакшатрапа Раджулы (Матхура)	до 72 г.	до 150 г.
Правление Шодаса, сына Раджулы (Матхура)	около 72 г.	около 150 г.
Правление кшатрапа Лиака Кузулака (Таксила)	около 78 г.	около 156 г.
Правление махараджи Гудувара (=Гондофара)	77—103 гг. (?)	155—181 гг. (?)

Новые даты для этих и некоторых других событий предкушанскего периода, если бы удалось привести надежные аргументы в пользу их возможности (или невозможности), могли бы, видимо, служить косвенными показателями приемлемости (или неприемлемости) НДК 278 г. С этой точки зрения, в частности, показательны последние исследования Д. Мак Дауэла в области индо-парфянской нумизматики, не противоречащие датировке правления (и монет) Гондофара третьей четвертью II в. н. э.[6].

Существование на территории Кушанского царства на протяжении всего периода его существования (в том числе и в III—IV вв.) мелких владетелей или небольших династий, видимо, не может служить аргументом против НДК 278 г., так как степень и формы зависимости этих правителей от центральной власти — власти кушанских царей — могли быть различными. Так, например, современник и кшатрап Вимы Кадфиза по имени Зейонис (=Джихоника), правивший около 191 г. «не-

известной эры» (при НДК 278 г.— около 269 г. н. э.), выпускал свою серебряную и медную монету.

Сложным вопросом, для решения которого нет в настоящее время необходимых данных, остается вопрос о том, находились ли в зависимости от кушанских царей так называемые Западные кшатрапы. Абсолютная хронология этих правителей, пользовавшихся в качестве летосчисления сакской эрой, считается твердо установленной, но не дает прямых синхронизмов с историей Кушанского царства. Монетами и надписями засвидетельствовано употребление на протяжении двух столетий параллельно двух титулов, *махакшатрапа* и *кшатрапа,* первый из которых существовал как старший по отношению ко второму. Со 196 по 211 г. сакской эры и с 218 по 270 г. сакской эры (274—289 и 296—348 гг. н. э.) старший из титулов (махакшатрапа) не употреблялся. При НДК 278 г. именно на эти десятилетия должно приходиться время наибольшей мощи Кушанского царства, а перерыв в употреблении титула махакшатрапа Западными кшатрапами можно было бы объяснить их подчинением власти кушанских царей.

С гипотезой НДК 278 г., на мой взгляд, хорошо согласуются римско-кушанские параллели в монетной иконографии. Но вопрос о правомочности использования этих параллелей осложняется тем, что мы не знаем механизма, тех путей, по которым осуществлялось воздействие римской монетной иконографии на кушанскую. Р. Гёбль выдвинул предположение о странствующих резчиках монетных штемпелей, приезжавших в Кушанское царство из Александрии с альбомами образцов-рисунков. Однако среди кушанских монетных типов нет полного и точного повторения римских иконографических типов монет, а мнение Р. Гёбля невозможно обосновать какими-то другими данными. Монетами засвидетельствовано использование в кушанском монетном деле только отдельных приемов римской монетной иконографии, часто в таких сочетаниях, которые — с точки зрения римской — должны были выглядеть совершенно нелепо. Поэтому, если исходить из материала, можно говорить о том, что на кушанском монетном дворе в какие-то периоды (но не постоянно) работали выходцы с римского Запада, часто плохо знавшие бактрийский язык, но знакомые (чисто практически) с римской монетной иконографией, с теми изображениями, которые встречаются на монетах римского нумизматического региона. Для обширной группы изображений кушанских божеств прототипы могут быть найдены не только в чеканке Александрии, но и среди малоазийских монет римского времени. При этом даты выпуска монет-прототипов могут рассматриваться как terminus post quem для следующих им кушанских монет. В октябре 1964 г. мною были приведены западные прототипы для монет царя Хувишки, которые относятся ко времени правления Александра Севера (222—235), Гордиана III (238—244), Галлиена (253—268), Аврелиана (270—275) и Максимина (286—305, 307—310) [7]. Если исходить из наиболее поздних дат прототипов, то НДК 278 г. оказывается единственным вариантом кушанской абсолютной хронологии, удовлетворительно объясняющим сходство иконографии монет кушанских царей, с одной стороны, и восточно-римских — с другой.

Слабая сторона предлагаемых римско-кушанских синхронизмов в монетной иконографии состоит в том, что становление кушанской монетной иконографии в целом пока исследовано недостаточно хорошо. Наряду с римскими элементами в ее сложении участвовали и местные (бактрийские и индийские) элементы, и та струя эллинистического искусства, которая засвидетельствована для территории будущего Кушанского царства начиная с III в. до н. э. Видимо, до того как составные

компоненты кушанской монетной иконографии будут исследованы более полно, до того как будет установлено происхождение каждого из иконографических приемов, трудно опираться на римско-кушанские параллели в монетной иконографии как на решающие аргументы для установления кушанских абсолютных дат. Но уже сейчас можно отметить отдельные атрибуты, композиционные приемы и иконографические сюжеты, которые пришли в Кушанское царство из римской монетной иконографии и были здесь в соответствии с местными представлениями и идеологией переосмыслены.

Даже такая типично индийская композиция, как «Шива, стоящий перед быком», которая появляется впервые только в кушанское время (в первую очередь на монетах), видимо, восходит, во всяком случае композиционно-иконографически, к западным изображениям понтифика перед быком, а возможные прототипы этой сцены следует искать в монетной иконографии II—III вв. н. э. Изображения кушанского лунного бога Маха имеют наиболее близкие параллели в иконографии малоазийского лунного божества (так же как и Мах — мужского) Мэна, в том его облике, который характерен для монет Фригии первой половины III в. н. э. Такого же рода сходство с западными прототипами можно отметить и для других божеств кушанского пантеона — Сканда Кумары и Висакхи, Шахревара, Ваниды, Наны на льве.

Естественно, что использование иконографических данных для установления кушанских абсолютных дат требует большой осторожности, тщательного — с методической точки зрения — отбора прототипов. Только в том случае, когда мы в состоянии проследить все стадии развития иконографического сюжета и в кушанской и в римской среде, он может быть привлечен для решения хронологических вопросов. Это требование не всегда учитывалось Р. Гёблем в тех римско-кушанских иконографических синхронизмах, которые приводились им. В качестве примера можно привести изображение кушанской богини Наны с луком в руках (на монетах Хувишки). Р. Гёбль сопоставляет его с изображениями Дианы Люциферы на монетах Александрии, чеканенных в девятый год правления Адриана (125 г.). Диана Люцифера изображена на этих монетах в коротком хитоне, с небольшим простым луком в левой руке. Правая рука богини согнута в локте и поднята к затылку, левое колено выставлено вперед в стремительном движении, правая нога отставлена назад. Поводом для помещения этой композиции на александрийских монетах послужила охота Адриана в Малой Азии, близкие изображения есть и на монетах Антонина Пия (138—161). Сходство между Дианой Люциферой на александрийских монетах и кушанской Наной с луком — лишь самое общее, сюжетное, а не иконографическое: в обоих случаях изображена женская фигура с луком в левой руке. Левая рука Наны согнута (а не вытянута вперед, как у Дианы), локоть прижат к талии. Поза Наны спокойная, не передающая напряжения в момент выстрела. Вокруг головы Наны нимб, которого нет на александрийской монете. И наконец, Диана одета в короткую, выше колен, тунику, тогда как одеяние Наны-охотницы, ниспадая тяжелыми складками, закрывает ступни ног. Р. Гёбль объясняет длинные одежды Наны («бессмысленные для охотницы», по его словам) воздействием других изображений кушанских богинь — Наны и Ваниды. Между тем Диана с луком в левой руке и именно в таких же «бессмысленных для охотницы одеждах» изображалась в римской монетной иконографии, но только позднее, чем во второй половине II в. н. э., и не на монетах Александрии. Можно проследить последовательный ряд изменений от Дианы Люциферы в короткой тунике до Дианы с луком в длинном одеянии

(таком же, как у кушанской Нана). Наиболее позднее из них оказывается и наиболее близким к кушанской монетной композиции (Фригия, г. Сибидунда, время императора Максимина).

Римско-кушанские параллели в монетной иконографии — только один из путей решения проблемы кушанской хронологии. Но и на этом и на любом другом пути одно из наиболее важных условий успешной работы — объективное рассмотрение достоверных данных, отсутствие предвзятости, проверка каждой из гипотез не другими гипотезами по проблеме кушанской хронологии (или следствиями, вытекающими из них), а реальными данными.

С этой точки зрения может оказаться полезным пересмотр общей исторической картины на территории Кушанского царства с I в. до н. э. по IV в. н. э. Необходимость такой ревизии связана с тем, что многие точки зрения, принятые когда-то предположительно, давно стали привычными (традиционными) и используются часто наравне с фактами.

Принятие НДК 278 г. снимает целый ряд трудностей, с которыми сейчас приходится сталкиваться исследователям. При «дате Канишки» 78 г., например, мы имеем большой провал, темный период в истории территорий, входивших в состав Кушанского царства, который охватывает почти полтора века (с конца II до середины IV в.). Нет недостатка в умозрительных построениях, для того чтобы заполнить этот промежуток времени, но реальных и достоверных данных крайне мало. Особенно ощутим этот разрыв между кушанским и гуптским периодами в памятниках искусства. В археологии среднеазиатских областей (к северу от Амударьи) ранние варианты кушанской хронологии привели к тому, что период III—IV вв. очень плохо представлен памятниками. В результате возникла гипотеза о социальном кризисе в Средней Азии III—IV вв., аналогичном кризису в римском обществе. Новые археологические материалы (в том числе из раскопок в Южном Таджикистане) показывают, что в данном случае можно говорить скорее о «кризисе» методики датировок, чем о социальном кризисе. Нет необходимости останавливаться на этом вопросе более подробно, так как позднекушанским поселениям и слоям Южного Таджикистана на этой конференции будет посвящено специальное выступление.

Особенно большие перемены предполагает НДК 278 г. для общеисторической картины предкушанского периода, включая сюда время правления индо-греческих, индо-сакских и индо-парфянских династий. Хронология этого периода пока прямо зависит от того, какие абсолютные даты мы принимаем для истории Кушанского царства. Несколько десятков правителей, известных нам только по их монетам (или по монетам и немногочисленным надписям), при ранних вариантах кушанской хронологии были вынуждены «тесниться» в рамках полутора-двух столетий. Выше уже были отмечены некоторые события и факты предкушанского периода, которые в результате отождествления «неизвестной эры» с эрой сакской получают новые даты. Наиболее важная, на мой взгляд, «контрольная цифра» для предкушанского периода — данные надписи из Тахти-Бахи о времени правления индо-парфянского правителя Гудувара (Гондофара), который при НДК 278 г. должен быть отнесен в третью четверть II в. н. э. Данных, которые противоречили бы такому пересчету, мне найти не удалось. Недостоверность свидетельства христианского апокрифа об обращении Индии христианским апостолом Фомой уже была ранее вполне справедливо отмечена И. Э. ван Лёхайзен де Лёв, сторонницей НДК 78 г. Упоминая обо всех этих сложных и требующих большой работы вопросах, хочется обратить внимание главным образом на те перспективы, которые следуют

из принятия НДК 278 г. Вместе с тем генеральный пересмотр хронологии предкушанского периода, вероятно, даст какие-то дополнительные возможности для проверки справедливости этой гипотезы.

Видимо, очень кратко необходимо остановиться и на чисто психологической стороне вопроса. Принятие НДК 278 г. связано с отказом от многих привычных (хотя и гипотетических) точек зрения и общих представлений. Моя приверженность к гипотезе Д. Р. Бхандаркара началась с того, что я более года потратил на попытки найти надежные контраргументы против НДК 278 г. Обновленный вариант гипотезы Д. Р. Бхандаркара, видимо, должен сперва выдержать испытание «на уничтожение». Это будет наиболее экономным с точки зрения затраты усилий решением проблемы (особенно если НДК 278 г. действительно не является той единственно правильной точкой зрения, которую так давно ищут и не могут найти исследователи). Но аргументами против НДК 278 г. (как и против любой другой гипотезы) должны при этом быть только объективные данные, не зависящие от других вариантов (гипотез) кушанских абсолютных дат. Очевидно, что две разные гипотезы по проблеме кушанской хронологии должны быть взаимоисключающими и не могут быть согласованы друг с другом. Это справедливо не только для предлагаемых дат, но и для порожденных разными гипотезами предположений.

Даже если будут найдены достоверные и недвусмысленные свидетельства того, что НДК 278 г. не может быть принята в качестве гипотезы, исследователи кушанского периода будут в выигрыше, так как окажется возможным сузить диапазон колебаний, допустимый для кушанских абсолютных дат.

[1] Е. В. Зеймаль, Кушанская хронология (материалы по проблеме), М., 1968.
[2] D. R. Bhandarkar, A Kushana Stone-Inscription and the Question about the Origin of the Saka Era, "Journal of the Bombay Branch of the Royal Asiatic Society", vol. XX, Bombay, 1901.
[3] См. доклад В. Г. Луконина в этом томе.
[4] Гипотеза о существовании на кушанском троне нескольких царей с именем Васудева была выдвинута с целью заполнить разрыв между кушанским и гуптским периодами, возникающий при принятии ранних вариантов кушанских абсолютных дат. Спорная по нумизматическим аргументам, эта гипотеза не находит подтверждения в эпиграфических памятниках (или ничего не изменяет, если считать, что несколько Васудев правили в период с 64 по 98 г. «эры Канишки»).
[5] Здесь не учитываются надписи, относимые И. Э. ван Лёхайзен де Лёв и Д. Розенфилдом к умозрительно реконструированному «второму веку эры Канишки», так как, во-первых, нет достаточных оснований исключать их из числа надписей I в. «эры Канишки», а во-вторых, искусственно создавать «второй век эры Канишки» И. Э. ван Лёхайзен де Лёв потребовалось именно потому, что отстаиваемая этой исследовательницей «дата Канишки» — 78 г.— приводит к большому разрыву между материалами кушанского и посткушанского периодов.
[6] D. W. Mac Dowall, The Dynasty of the Later Indo-Parthians, "The Numismatic Chronicle", 7th ser., vol. V, 1965, pp. 137—148.
[7] Е. В. Зеймаль, Проблема кушанской хронологии и монеты,— «Тезисы докладов на юбилейной научной сессии. Государственный Эрмитаж. 1764—1964. Секционные заседания. Октябрь 1964», Л., 1964, стр. 40—46.

Summary

1. The initial date of Kanishka's era (DK)—A.D. 278, as suggested by D.R. Bhandarkar in 1899, is obtained if the beginning of the "unknown era" is taken as A.D. 78 (i.e. if it is equated with the Saka era), and if the "Kanishka era" is regarded as the 3rd century of that "unknown era". Bhandarkar's hypothesis did not gain wide recognition,[1] but the arguments advanced against it depend directly or indirectly on earlier variants of absolute dates for the Kushan period.

2. Materials which were unknown seventy years ago confirm this hypothesis (or

in any case do not contradict it) in the part that relates to absolute Kushan dates. It should be recognised that many of Bhandarkar's propositions, which are attending the hypothesis but are not directly linked with the Kanishka date, are outmoded[2] (the sequence of the Indo-Saka and Indo-Parthian rulers of the pre-Kushan period; the assumption that Vonones was the founder of the "unknown" = Saka era, and a number of others).

3. New epigraphic data now enable us to concretise the chronology of the Kushan kings suggested by Bhandarkar, without changing the basic propositions of the hypothesis identifying the "unknown era" with the Saka era, and the "Kanishka era" with the 3rd century of the "unknown era".

Chronology of the "Kanishka Dynasty"*

According to D.R. Bhandarkar		With corrections	
"Kanishka era" dates in the inscriptions	A.D. era dates	"Kanishka era" dates in the inscriptions	A.D. era dates
Kanishka I (?)05-(?) 28	286-306	(?) 0I?-(?) 23	278-301
Vasishka (was unknown)		(?) 24-(?) 28	302-306
Huvishka (?) 29-(?)60	307-338	(?) 28-(?) 60	306-338
Kanishka II (was unknown)		(?) 41	319
Vasudeva (?)74-(?) 98	352-376	(?) 64-(?) 98	342-376

* Given in parentheses are the dates according to the "unknown" (Saka) era.

Of the 2nd-century inscriptions of the "unknown era" mentioning the Kushan kings, Bhandarkar knew only the inscription of the year 123 from Panjtar; between Kujula Kadphises and Kanishka he placed, besides Vima Kadphises, also two other Kushan kings (Kujula-Kara-Kadphises and the Nameless King, "Soter Megas"), the existence of whom as independent rulers is doubtful. The chronology of Kanishka's predecessors can now be assumed to look as follows: Kujula Kadphises, ca. 100-160 of the "unknown era" = ca. 178-238 A.D.; Vima Kadphises, ca. 160-200 of the "unknown era" = ca. 238-278 A.D.

4. As there are no direct synchronisms which could help to solve the problem of the Kushan chronology, DK = A.D. 278 should be checked by the dates of the periods preceding and following the Kushan Kingdom, i.e. from the last quarter of the 2nd century B.C. to A.D. 376.

The dated events after the downfall of the Kushan Empire are connected with two chronological columns: Sassanian Iran and the State of the Guptas. The initial date of the issuing of Kushano-Sassanian coins — the most reliable evidence of the conquest of the Kushan Empire by the Sassanians — does not contradict IDK-278.

The only direct proof of the Gupta conquest of the territories which were part of the Kushan Empire are inscriptions dated by the Gupta era (the initial date is A.D. 320). Both the earliest of them (the Candragupta II Mathura inscription — the year 61 of the Gupta era = A.D. 380/381) and later ones (the inscription of Candragupta II from Udayagiri — the year 82 of the Gupta era = A.D. 401/402 and from Sanchi — the year 93 of the Gupta era = A.D. 412/413) are in good agreement with DK = A.D. 278. The Allahabad inscription which was apparently also composed under Candragupta II, is a posthumous panegyric to King Samudragupta and gives a detailed account of his deeds (ca. A.D. 350?), it mentions among other peoples and rulers bordering on the domains of Samudragupta, the title of the Kushan king[3] (Daivaputra-Shahi-Shahanushahi in the 23rd line).

5. The dates of the events of the pre-Kushan period unfortunately cannot serve as an argument in favour of or against any version of DK, since they depend directly on absolute Kushan dates. In particular, the hypothesis DK-278 presumes new dates for the events of the pre-Kushan period, reflected by the inscriptions of the "unknown" (= Saka) era.

	Dates according to the inscriptions	Dates A.D.
Reign of mahaksatrapa Rajula (Mathura)	before 72	before 150
Reign of Shodasa, Rajula's son (Mathura)	ca 72	ca 150
Reign of ksatrapa Liaka Kuzulaka (Taxila)	ca 78	ca 156
Reign of maharaja Guduphara (= Gondophares)	from 77 to 103 (?)	155-181 (?)

6. The existence on the territory of the Kushan Empire (throughout the whole period of its existence, including also the 3rd-4th centuries) of petty sovereigns (and even small dynasties) cannot be considered as evidence against DK-278, since these rulers may have depended on the central power—the power of the Kushan kings—in different forms and to different degrees. Thus, for example, ksatrapa of Vima Kadphises, Zeionises-Jihonika (ca. 191 of the "unknown era" = ca. 269 A.D.), issued his own silver and copper coins.

It seems the question whether the so-called Western ksatrapas were vassals of the Kushan kings cannot be answered at present. The absolute chronology of these rulers, based on the Saka era, has been firmly established, but it does not give any synchronisms with the history of the Kushan Kingdom. If DK=A.D. 278 were accepted, one would be able to explain the pause in the use by the Western ksatrapas of the title mahaksatrapa between 196 and 211 of the Saka era (A.D. 274-289) and between 218 and 270 of the Saka era (A.D. 296-348), since it would coincide with the period of the greatest power of the Kushan Kingdom (taking DK = 278). But such a conclusion can naturally be only a deduction rather than proof of the hypothesis.

7. DK-278 offers not only a new (and in my opinion, a fully satisfactory) solution to many problems of the Kushan epoch, but presumes also a general revision of the historical picture on the territory of the Kushan Kingdom from the 1st century A.D. to the 4th century A.D. There are quite a lot of viewpoints, once accepted as assumptions, which are now traditional. It is very difficult and painful for science and for researchers to discard them. That is why the modified version of Bhandarkar's hypothesis should apparently first stand the test "for elimination". This seems to be the most reasonable solution of the problem (especially if DK=A.D. 278 in reality is not the only correct point of view). Only when DK = A.D. 278 is proved to be erroneous by objective data, by facts, and not by other hypotheses relating to the problem of Kushan absolute chronology, can it be discarded.

[1] One of the main elements of this hypothesis—the identification of the "Kanishka era" with the third century of the "unknown era"—was accepted and used by R. M. Ghirshman to substantiate IDK = A.D. 144; van Lohuizen de Leeuw fixes that date at A.D. 78.

[2] Let us mention that many arguments used by D. Ferguson and G. Oldenberg, who assumed DK=A.D. 78, are outmoded as well. See V.G. Lukonin's report in this volume.

[3] The proposed variants of an indirect interpretation of this title cannot be taken into account, as they directly depend on earlier dates of Kushan history than DK=A.D. 278.

В. Г. ЛУКОНИН (СССР, ЛЕНИНГРАД)

ЗАВОЕВАНИЯ САСАНИДОВ НА ВОСТОКЕ И ПРОБЛЕМА КУШАНСКОЙ АБСОЛЮТНОЙ ХРОНОЛОГИИ

Источники, позволяющие определить дату и характер завоеваний Сасанидов на Востоке, включают в себя эпиграфические и нумизматические материалы, а также сведения различных историков. Письменные источники, грубо говоря, распадаются на две части — свидетельства современников (такие, как надпись Шапура I на «Каабе Зороастра», надпись Нарсе, надписи в Персеполе и т. д.) и более поздние свидетельства, отстающие от описываемых событий на два-три, а иногда и пять столетий.

Первая группа источников содержит лишь косвенные данные, и потому они могут получать и получают самые различные объяснения.

Вторая группа, хотя и содержит иногда относительно ясные указания (например, Табари), не может решить вопросы уже потому, что слишком далеко отстоит во времени от событий.

Я не смогу не только охарактеризовать все эти свидетельства, но даже перечислить их. Они собраны и подвергнуты краткому анализу в работе Е. В. Зеймаля «Кушанская хронология», предложенной вниманию участников конференции, в разделе «Иранские синхронизмы».

Прямые свидетельства о захвате государства кушан содержатся, как это хорошо известно, в победной надписи Шапура I на «Каабе Зороастра» в описании границ «Ираншахра» — земли иранской. Шапур в этой надписи заявляет: «Я — господин (hwtwy) Ираншахра, и владею я следующими царствами». Далее следует перечисление многих царств, заканчивающееся упоминанием: «И я владею Хиндом, Кушаншахром вплоть до Пашкабура и дальше до Каша, Согда и границ Чача».

Это свидетельство — единственное для III в., если не считать того, что в надписи Нарсе в Пайкули как будто бы упомянут царь кушан, но контекст этого места абсолютно не ясен.

Таковы данные эпиграфики. Хочу здесь же заметить, что в сасанидской надписи в Персеполе, составленной неким судьей Селевком в 327 г. н. э., упоминается не Кабул, а Кавар — город на юге Ирана, в округе Шираза; таким образом, эта надпись не имеет отношения к захвату Сасанидами территорий Кушанского государства.

Но и единственное свидетельство надписи Шапура на «Каабе Зороастра» не кажется очень уж определенным. Здесь интересны следующие обстоятельства:

1. Общий победный характер надписи (она посвящена победе Шапура I над императорами Рима в трех войнах), который позволяет думать скорее о претензии, чем о реальном завоевании. Мы ничего не знаем о судьбе Кушаншахра в этот период, но зато известно, что Адиабена, например, совсем недолго находилась под персидским господством. Тем не менее она упомянута в той же надписи в числе входящих в Иран территорий. Еще более красноречиво упоминание провинций «вплоть до Греции», входящих в Ираншахр, в географической части надписей магупата Картира (они отстоят от надписи Шапура I на 20 лет, но речь в них идет о тех же событиях). Там же мы опять встре-

чаем упоминание Кушаншахра вплоть до Пашкабура. Мы вправе предположить, что в действительности Кушанское царство могло потерять на какое-то время часть владений на западных границах государства. Любые попытки извлечь из этого сообщения больше, чем в нем содержится, были бы беспочвенны.

2. Данные надписи Шапура I о его завоеваниях в Кушаншахре могут быть проверены данными других источников. Анализ всех раннесасанидских надписей показывает, что в том случае, когда то или иное царство было завоевано Сасанидами в III в., территория его, как правило, входила в «царский домен», на ней основывались новые города (носящие имя царя царей Ирана) или переименовывались старые, куда назначались царские чиновники — шахрабы. Все возраставшее количество таких городов как нельзя лучше показывает рост завоеваний Сасанидов в эпоху первых шаханшахов и географию этих завоеваний. Наконец, во вновь захваченные земли назначались наместники — сасанидские принцы. Им присваивался титул «царь» или «великий царь».

Соблюдены ли эти условия для Кушаншахра? На Востоке, по свидетельству раннесасанидских надписей (а мы имеем списки знати и должностных лиц с основания государства и до конца III в.), Шапуром I был основан лишь один город — Нишапур. Мы знаем и «домены» сасанидских принцев в эту эпоху — это Армения, Гилан, Керман, Мешан, «Сакастан, Туристан и Инд до побережья моря». Последний титул носил сын Шапура I, Нарсе, а затем наследники престола Варахран; Хормизд, Шапур. Этот титул существовал, во всяком случае, до середины IV в. (он упомянут в надписи Персеполя). Титул же «царь кушан», «великий царь кушан» не засвидетельствован для этого времени нигде, кроме упоминавшейся уже надписи Нарсе в Пайкули, где в громадной лакуне мы только и можем прочесть эти два слова: «царь кушан».

Итак, приведенные аргументы, как мне кажется, не сделают невероятным вывод о том, что, несмотря на свидетельство надписи Шапура I, Кушаншахр мог быть и не сокрушен окончательно. Но если это так, то кушанский государь, с которым воевал Шапур I, — совсем не обязательно последний Васудева, а любой другой царь (по самой поздней хронологии — даже Куджула Кадфиз или Вима Кадфиз). Другими словами, данные раннесасанидских надписей без дополнительной аргументации не являются источником для кушанской абсолютной хронологии. Решающим аргументом для определения даты падения Кушанского царства (если, конечно, смотреть с «сасанидской» точки зрения), а следовательно, и источником для хронологии кушан остаются лишь свидетельства кушано-сасанидских монет.

Какое отношение имеют эти монеты к кушанской абсолютной хронологии? Это — хорошо известный факт *полного заимствования* металла (золото), номинала, иконографии аверса и реверса вплоть до мелких деталей, дукта легенды и т. д., первой кушано-сасанидской монетой, выпущенной неким царевичем Перозом, с монет последнего кушанского царя Васудевы [1]. Между ними лишь одно существенное различие: язык легенды аверса монет Пероза — среднеперсидский (со знаками бактрийского алфавита), легенда на реверсе — среднеперсидская («обладающий великой силой бог» вместо имени Шивы, как на кушанских монетах). Между этими монетами не могло быть существенного перерыва во времени.

Последняя надпись по «эре Канишки» датирована, как известно, 98 г. этой эры и принадлежит Васудеве. Ответ на вопрос, был ли один кушанский царь с таким именем или их было несколько, должны решить специалисты по кушанской нумизматике. Мне кажется, *что в дан-*

ном контексте он не имеет особенного значения, так как надпись с именем Васудевы и датой 98 г. все равно последняя в ряду надписей, датированных по этой эре, и рассуждения о том, какому именно Васудеве она принадлежала, мне представляются умозрительными.

Ниже я постараюсь возможно точнее определить дату монет Пероза, что, во всяком случае, даст нам дату окончательного завоевания Сасанидами Кушанского царства.

С этой целью предстоит установить прежде всего последовательность династов, от имени которых выпускались кушано-сасанидские монеты.

На первых кушано-сасанидских золотых монетах стоит имя «Пероз» (piorozo pirozo, piroozo). На них (см., например, Göbl Taf. 2, Ia, Ib; развитие типа I, Ib) корона Васудевы заменена характерным для сасанидских принцев кулахом, увенчанным головой льва. Это — единственное существенное отличие. Все монеты на аверсе имеют акшару pi (она встречается также и на кушанских монетах). В дальнейшем акшару заменяет название монетного двора—Балх (boxlo). Быть может, и акшара на монетах Пероза является аббревиатурой монетного двора, что, вероятно, указывает и на район обращения таких монет. Ясно также, что непосредственно за монетами Пероза следуют монеты Хормизда, который иногда называет себя «великий царь царей кушан» (Göbl 1, 9; 2). Здесь «львиная корона» Пероза получает дополнительный элемент — лотос (А. Бивар называет его «артишоком»). На последних в ряду монетах исчезает нимб вокруг головы Шивы (Göbl Taf. 2, II—IV). Вместо акшары иногда чеканится название монетного двора — Балх. Далее следуют монеты «великого царя кушан» Варахрана и еще нескольких правителей. Класс скифатных кушано-сасанидских монет дает последовательность: Пероз — Хормизд — Варахран [2].

Обратимся к классу кушано-сасанидской меди с бактрийскими легендами. Монеты Пероза в этом классе строго следуют иконографии скифатных золотых монет. К тому же классу монет (по металлу, размерам, фактуре, изображению на аверсе) относится и монета с легендой бактрийскими буквами. Ее реверс, однако, своеобразен: сидящее божество с сасанидским венцом власти в руках (Bivar, pl. III, 21). Это изображение близко по иконографии к «сасанидо-кушанским» монетам, чеканенным из меди (легенды на среднеперсидском языке, на аверсе бюст царя по типу сасанидских монет; Bivar, pl. III, 22). Короны в обоих случаях совпадают, и в хорошо читающейся среднеперсидской легенде содержатся имя и титул правителя, выпускавшего эти монеты: «Арташир, царь кушан». Полученная в классе скифатного золота последовательность правителей, таким образом, нарушена: между монетами Пероза и Хормизда как будто бы вторгаются монеты Арташира, неизвестные в золоте. Для определения места «царя кушан» Арташира в последовательности обратимся к паре Пероз — Хормизд.

К этой паре принадлежит ряд монет класса *сасанидо-кушанской* меди, серебра и золота (например Göbl Taf. 7, XVIII — Пероз; 7, XVII, XIX — Хормизд). Нетрудно заметить полное совпадение иконографических типов аверса и реверса монет этих правителей. Типы эти к тому же весьма разнообразны (в дальнейшем происходит унификация). Легко показать также и связь этих монет с упомянутыми выше классами.

Таким образом, последовательность *Пероз — Хормизд* действительна, и в таком случае «царь кушан Арташир» чеканил монеты или раньше, или позже этой пары. Выбрать один из вариантов помогает сравнение монет Арташира класса сасанидо-кушанских медных монет с монетами шаханшаха Ирана Шапура II, выпущенными для обращения

в Бактрии (легенда аверса содержит только имя «Шапур» — чаще всего бактрийскими, иногда среднеперсидскими знаками).

Нетрудно показать связь монет Шапура II с монетами кушаншаха Хормизда и Пероза. Связь серебряных и золотых монет этого класса с «имперскими» монетами Шапура II показана, например, Р. Гёблем (Göbl Taf. 7).

Все это, как мне кажется, позволяет установить искомую последовательность окончательно:

Шапур II — класс медных сасанидо-кушанских монет, легенда на аверсе содержит только имя.

Арташир — тот же класс монет, а также медные монеты кушано-сасанидского класса. Легенды (среднеперсидская и знаками бактрийского алфавита): «Арташир, царь кушан».

Пероз — те же классы, скифатное золото, сасанидо-кушанские драхмы и динары. Легенды (среднеперсидская и знаками бактрийского алфавита): «Пероз, великий царь кушан».

Хормизд — те же классы монет. Легенды: «Хормизд, великий царь (или царь царей) кушан».

Последующие правители.

Характерно усложнение титулатуры и нарастание классов монет, выпускаемых одним правителем. Интересно также упоминание монетных дворов: для монет Шапура и Арташира — Мерв (возможно, впоследствии Балх), для монет Пероза и Хормизда — Мерв, Балх, Герат, «pi» (быть может, Пешкабур?).

Теперь попробуем определить время выпуска монет. Здесь нельзя ограничиться оценкой «эпоха Шапура II», поскольку Шапур II правил Ираном в течение 70 лет.

Ряд золотых и серебряных монет Шапура II, выпускавшихся для обращения в сасанидском Иране, чрезвычайно близок монетам «великого царя царей кушан» Хормизда, в особенности по изображению на реверсе (в том числе и по ряду очень мелких деталей). Эту близость отмечали многие нумизматы. Иконография портрета Шапура II на аверсе монет, снабженных именно таким реверсом, различна. Но особенно примечательно, что тот же тип реверса имеют монеты Шапура II, по изображению на аверсе и по аббревиатурам монетных дворов (на аверсе, за короной царя) относящиеся к тому типу монет, который выпускался во время войны с Римом в 60-х годах. Основываясь на этом факте и на ряде других, относящихся к области сасанидской нумизматики, мы могли бы дать предварительную классификацию сасанидских монет Шапура II. Точные иконографические характеристики основываются на большом собрании монет Шапура II, хранящемся в Государственном Историческом музее Москвы и в Государственном Эрмитаже (свыше 650 экз.).

Для данного доклада важно показать, что начало типологического ряда лежит в пределах середины — конца 60-х годов IV в. (класс сасанидо-кушанской меди с именем Шапура II). Показанная в докладе последовательность монетных выпусков завершается монетами кушаншаха Варахрана (класс кушано-сасанидского скифатского золота; монеты этого же правителя известны и в классе сасанидо-кушанской меди). Этот правитель уже давно отождествлен с Варахраном IV до его восшествия на престол в Иране (до 389 г.).

Таким образом, правители Шапур II, Арташир, Пероз, Хормизд и Варахран выпускали монеты в Кушанском царстве начиная примерно с 365 по 389 г. Мне уже приходилось писать о том, что Арташир по ряду источников может быть вполне отождествлен с шаханшахом Арта-

шпром II до его восшествия на престол в Иране (до 379 г.; см.: «Кушано-сасанидские монеты», — «Эпиграфика Востока», т. XVIII). Таким образом, первые золотые кушано-сасанидские монеты, выпущенные Перозом и полностью следующие по иконографии эмиссиям позднего Васудевы, должны были чеканиться в 379 или 380 г. (или немного ранее, если допустить их параллельный выпуск с сасанидо-кушанскими эмиссиями Арташира, что маловероятно).

Строго говоря, лишь с момента выпуска именно этих монет можно считать, что государство Великих Кушан окончательно прекратило свое существование.

[1] См.: R. Göbl, Dokumente zur Geschichte der iranischen Hunnen in Bactrien und Indien, Wiesbaden, 1967, Bd III, Taf. 1, №№ 4—8, особенно № 6 (монета Васудевы), № 7 (денар Пероза). См. также: R. B. Whitehead, Catalogue of Coins in Punjab Museum, Lahore, Oxford, 1914, pl. XX, № 240 (денар Пероза, очень близкий к № 7 и монетам Васудевы).

[2] В работе А. Бивара ("Kushano-Sassanian Coin Series", JNSI, vol. XVIII) представлена иная последовательность по сравнению с предложенной мною (В. Луконин, Кушано-сасанидские монеты,— «Эпиграфика Востока», т. XVIII). Эта последовательность обусловлена у Бивара составом клада (?) медных монет, *купленного* в Кабуле. Мне кажется, что пока более правильно основываться на монетной типологии, поскольку аргумент Бивара вызывает серьезные сомнения (см.: Bivar, pp. 24—25).

Summary

1. The same Sassanian sources and Kushano-Sassanian coins are often used to substantiate different initial dates for the "Kanishka era". First direct mention of the Kushan Empire in connection with Sassanian activities in the East of Iran is contained in: (a) the inscription of Shapur I on the Ka'ba-ie Zardušt (ŠKZ, the date of the inscription is 262): "Kušanšahr up to Peshawar (?)" is mentioned among the countries ruled by Shapur I; and (b) the inscription of Narseh in Paikuli (NPK, the date is 293: the list of independent and semi-dependent kings and nobles who supported Narseh in his claims to the throne, mentions the "King of the Kushans" — *kwš'n MLK*, but the context in this part of the inscription is unclear).

2. The only direct evidence of the conquest by the Sassanians of the territory of the Kushan Empire are Kushano-Sassanian coins. The sequence of their issue was established by A. Bivar and modified by the present author. R. Göbl relates the issue of these coins to the reign in Iran of Shapur II (309-379). The beginning of the Kushano-Sassanian series — of the golden cup-shaped coins with legends in Bactrian writing, can be more accurately defined as the end of the seventies of the 4th century. Typologically, the cup-shaped Kushano-Sassanian coins are closely related to Vasudeva's issues.

3. Thus, there exists a contradiction between ŠKZ and numismatic data. According to ŠKZ the Kushan Empire was conquered before 262; the coins indicate that the Kushan Empire fell in the sixties or seventies of the 4th century. This contradiction can be solved by comparing all contemporary sources on the Sassanian policy both in the West and in the East of Iran (with a view to elucidating the possible dates of the Eastern campaigns of the Sassanian kings), by studying the development of the institution of the "royal domains" and the history of the titles of Sassanian princes — the vice-regents of the various provinces, and by other indirect evidence. In particular, the history of the titles "King of Sakastan, Turestan and Indus up to the sea shore" and "King of Kushans", "Great King of Kushans", "Great King of Kings of Kushans" (on Kushano-Sassanian coins) shows that the vice-regency of "Sakastan, Turestan and Indus up to the sea shore" was established after the Eastern campaigns of Shapur I (between 245 and 248) and existed right up to the second half of the 4th century. The lands that were incorporated in this vice-regency demarcated at that time the Sassanian possessions on Iran's eastern border, irrespective of whether Shapur's soldiers reached Peshawar (?) or not. The information in ŠKZ may be interpreted as a claim of Shapur I, founded on the seizure of the territories which had formerly depended on the Kushan king (or even belonged to him). Similar claims—pointing to an incomplete conquest—can be established with greater authenticity as relating to some other "countries" to the west of Iran, which are also mentioned in ŠKZ and in the inscriptions of Magupat Kartir (about 280). There is no direct evidence that the title "King of Kushans" (and other more widespread variants of this title) were used under Shapur I.

4. Only the Kushano-Sassanian coins (of all the material we possess) can be considered evidence of a complete victory of the Sassanians over the Kushan Empire. Naturally, we may more likely consider the initial date of the Kushano-Sassanian coin series to be the date after which the Kushan Empire no longer existed. Such a dating of the collapse of the Kushan Empire (the seventies of the 4th century) does not contradict the latest variants of Kushan chronology (the hypothesis of D. Bhandarkar — E. Zeymal), according to which the beginning of Kanishka's rule is A.D. 278, whereas the latest inscription of Vasudeva relates to A.D. 376 (A.D. 278 + 98 of the "Kanishka era").

ОБСУЖДЕНИЕ ДОКЛАДОВ

В дискуссии на утреннем заседании 30.IX приняли участие: Л. Мялль (СССР, Тарту), Б. Мукерджи (Индия, Калькутта), А. Н. Зелинский (СССР, Москва), Д. Сиркар (Индия, Калькутта), Г. Гумбах (ФРГ, Майнц), Я. Харматта (Венгрия, Будапешт), Б. А. Литвинский (СССР, Душанбе), В. А. Лившиц (СССР, Ленинград), В. Г. Луконин (СССР, Ленинград), Б. Пури (Индия, Масури), Р. Фрай (США, Кембридж, Масс.), Д. Розенфилд (США, Беркли), Е. В. Зеймаль (СССР, Ленинград), А. Дани (Пакистан, Пешавар), А. Хабиби (Афганистан, Кабул), Г. М. Бонгард-Левин (СССР, Москва).

Л. Мялль высказал мнение, что при определении даты Канишки необходимо использовать свидетельства буддийских источников. Буддийская традиция тесно связывает IV буддийский собор с Канишкой. По крайней мере один из известных текстов, «Аштасахасрика», связан с этим собором. Китайский перевод данного текста был сделан до конца II в. н. э. Оригинал, следовательно, был создан хотя бы на несколько десятилетий раньше; кроме того, есть некоторые основания относить дату возникновения этого текста к концу I в. н. э., что весьма существенно для определения даты Канишки.

По поводу доклада Д. Мак Дауэла Б. Мукерджи заметил, что если допустить, что правили одновременно два монарха (причем старший имел право чеканить моненту), то отсутствие монет Васишки и Канишки II может быть объяснено. В связи с докладом Гюнтера Мукерджи указал, что надпись Сурх-Коталя, датированная 31 г., могла быть сделана в правление Хувишки, а не при Канишке I.

Б. Мукерджи выразил несогласие с положениями докладов Е. В. Зеймаля и В. Г. Луконина. Отнесение даты Канишки ко времени около 278 г. н. э. противоречит данным китайских источников, по которым юечжи завоевали ряд областей Индии, когда государство Ан-си (т. е. Аршакидов) еще существовало. Эти данные могут быть согласованы со свидетельствами раннесасанидских надписей и кушано-сасанидских монет, если отнести дату Канишки ко времени не позже I в. н. э. Сопоставление свидетельств китайских и индийских источников дает возможность относить правление Канишки к последней четверти I в. н. э.

По мнению А. Н. Зелинского, верхней датой эпохи Канишки можно считать середину II в. н. э., так как основные сочинения Махаяны, включая ранние сутры, были уже в это время переведены на китайский язык, а их возникновение и распространение прочно связываются в северобуддийской традиции с именем Канишки. Нижняя дата эпохи Канишки в соответствии с данными ранних текстов Махаяны не может быть отнесена ко времени ранее рубежа новой эры.

В связи с определением даты Канишки I 278 г. н. э. Д. Сиркар отметил, что, по имеющимся данным, Ан-ши-као, переводчик «Маргабхумисутры» — сочинения духовного наставника Канишки, умер в 170 г. н. э. и, следовательно, первый из Канишек правил более столетия до 278 г. н. э. Другим свидетельством, делающим невозможным датировку начала эры Канишки 278 г. н. э., Д. Сиркар считает следующее:

По эпиграфическим данным, район Матхуры принадлежал Васудеве в 98 г. эры Канишки (т. е. в 376 г. н. э., принимая 278 г. н. э. как на-

чальную дату); Гупты же заняли эту область в середине IV в. н. э. Их самая ранняя надпись в Матхуре датируется 380/81 г. н. э.; кроме того, пураны сообщают о правлении царей династии Нага в Матхуре до ее захвата Гуптами. Маловероятным, по мнению Д. Сиркара, является и отнесение начала правления Канишки I ко II в. н. э., ко времени между 120 и 150 гг. н. э., так как трудно признать разными эру Шака и Канишки. Д. Сиркар считает, что прежде всего следует идентифицировать эры Шака и Канишки и рассмотреть, противоречат ли другие факты этому отождествлению. По его мнению, нет фактов, которые не могли бы быть объяснены на основе идентификации эры Шака и Канишки. При этом Д. Сиркар сослался на свою работу «Indian Epigraphy» (Delhi, 1965).

В дополнительном выступлении Д. Сиркар подчеркнул значение свидетельства недавно открытой надписи на брахми из района Патны. Эта надпись царя по имени Вишакхамитра датирована 108 г. эры Канишки. Учитывая палеографию и язык надписи, ее можно отнести к 108 + 78 = = 186 г. н. э., хотя, быть может, не является невозможной и дата 238 г. н. э. (108 + 130). Однако дата 386 г. н. э. (108 + 278) совершенно исключена, так как Гупты правили в Паталипутре (совр. Патна) и царь Вишакхамитра не мог управлять районом Патны в то же время.

По мнению Г. Гумбаха, рассматривавшиеся на заседании материалы по кушанской хронологии в основном те же, что дискутировались на лондонской конференции в 1960 г. В качестве новых данных следует отметить надписи Точи, содержащие очень важные данные по хронологии, которые дважды рассматривались Гумбахом: впервые совместно с А. Дани и Р. Гёблем в журнале «Ancient Pakistan», vol. I, 1964 (к сожалению, в тексте имеются опечатки), и затем совместно с А. Громаном в книге «Baktrische Sprachdenkmäler», vols. I—II, Wiesbaden, 1966, где дано улучшенное чтение.

Надписи Точи относятся ко второй половине IX в. Они датированы по хиджре, эре Шастра/Лаукика и по ранее неизвестной бактрийской эре. Начало этой бактрийской эры — 231/232 г. н. э. Г. Гумбах полагает, что она началась после Васудевы. Данные надписи Точи подтверждаются бактрийской монетой из Эрмитажа. Это монета правителя Τογινο Υωρδανοραο датирована 474 г., т. е. была выпущена около 705 г. н. э., если основываться на эре из надписи Точи. Это соответствует также свидетельству пехлевийской монеты правителя Tekin Horāsān Šāh (tkyn hwl's'n MLK'), датированной 77 г., т. е. 707 г. н. э., и сообщению китайских анналов, согласно которым тот же царь, Wu-San Te-kin ša, по причине преклонного возраста оставил престол в 738 г. н. э.

В связи с тем что существующие датировки начала эры Канишки колеблются от I в. до III в. н. э., проф Я. Харматта заметил, что в таких случаях либо недостаточны имеющиеся свидетельства, либо неверны используемые методы исследования. Он считает, что проблема кушанской эры на основании доступных в настоящее время данных может быть в основном решена. Указав, что он готовит монографическое исследование по хронологии кушан, проф. Харматта ограничился в своем выступлении вопросом об убедительности отождествления Po-t'iao китайских источников с Васудевой. Po-t'iao — «царь Да-юечжи», посольство которого прибыло ко двору династии Вэй 5 января 230 г. н. э. Предложенная Пельо и подвергающаяся теперь сомнению идентификация Po-t'iao и Vāsudeva — ΒΑΖΟΔΗΟ, является, по мнению Я. Харматты, вполне оправданной. Сославшись на выводы проф. Лигети о закономерности китайской транскрипции иностранных имен в эпоху Хань

и Тан и о неточной передаче в промежуточную эпоху (в основном с нарушением передачи конечных согласных слога), Я. Харматта указал, что фонетической формой имени Po-t'iao в западных диалектах III в. н. э. должна быть *P$\frac{w}{a}$ — d'$\frac{i}{-}$ eu. Вторая часть — точная китайская транскрипция бактрийского δυο. Что же касается первой части, то в китайском нет фонемы, эквивалентной бактрийскому билабиальному β в βαξο, что могло быть передано или как *P$\frac{w}{a}$, или как *b$\frac{w}{a}$. Единственное различие между βαξοδυο и китайским *P $\frac{w}{a}$ — d'$\frac{i}{-}$ eu — отсутствие в последнем Z. Но китайская фонетическая система вообще не знает конечного Z. Для времени между эпохами Хань и Тан известны серии примеров, где закрывающее слог Z опущено. Таким образом, форма *P$\frac{w}{a}$ — d'$\frac{i}{-}$ eu — вполне точная китайская транскрипция имени ΒΑΖΟΔΗΟ. Следовательно, царь по имени Васудева правил в первой половине III в. н. э. Если это Васудева I, то начало эры Канишки относится ко времени около 130—140 гг. н. э. Если же это Васудева II или Васудева III, то начальной датой будет 78 г. н. э. В любом случае отнесение начальной даты эры Канишки к III в. н. э. должно быть отвергнуто.

Г. М. Бонгард-Левин заметил, что считает неубедительной точку зрения Бхандаркара — Зеймаля, так как она не подтверждается многими имеющимися материалами; принятие этой точки зрения заставило бы пересмотреть ряд точно установленных и документированных фактов древнеиндийской истории.

SUMMARISED RECORD OF DISCUSSION

September 30, morning session. The participants in the discussion were: L. Mäll (Tartu, U.S.S.R.), B. Mukherjee (Calcutta, India), A. N. Zelinsky (Moscow, U.S.S.R.), D. Sircar (Calcutta, India), H. Humbach (Mainz, F.R.G.), J. Harmatta (Budapest, Hungary), B.A. Litvinsky (Dushanbe, U.S.S.R.), B.A. Livshitz (Leningrad, U.S.S.R.), V.G. Lukonin (Leningrad, U.S.S.R.), B. Puri (Mussoorie, India), R. Fry (Cambridge, Mass., U.S.A.), J. Rosenfield (Berkeley, U.S.A.), E.V. Zeymal (Leningrad, U.S.S.R.), A. Dani (Peshawar, Pakistan), A. Habibi (Kabul, Afghanistan), and G.M. Bongard-Levin (Moscow, U.S.S.R.).

L. Mäll urged that the evidence of the Buddhist sources be taken into consideration in determining the Date of Kanishka. The Fourth Buddhist Council is closely linked in Buddhist tradition with the name of Kanishka. Certainly the famous *Ashtasahasrika* text came out of this council. Since the Chinese translation of the text appeared towards the end of the 2nd century A.D., the original must have been composed at least a few decades earlier. There are other grounds, too, for placing the appearance of the text at the end of the 1st century A.D., and this is highly important in determining the date of Kanishka.

With reference to the paper by D. Mac Dowall, B. Mukherjee said that if it could be taken for granted that two kings had ruled simultaneously (with only the elder empowered to issue coins) that might explain the absence of any Vasishka or Kanishka II coins. Mukherjee also noted apropos Günther's report that the Surkh Kotal inscription dated in the year 31 might have originated in the reign of Huvishka rather than Kanishka I.

B. Mukherjee questioned the hypotheses advanced by E.V. Zeymal and V.G. Lukonin: moving the Date of Kanishka up to circa A. D. 278 contradicted the information in the Chinese sources, which tell us that the Yüeh-chih subdued a number of regions in India when An-hsi or the Arsacid state still existed. This information coincides with the testimony of the early Sassanian inscriptions and the Kushano-Sassanian coins if the Date of Kanishka is set in the 2nd century A.D. at the latest. Comparison of the evidence of the Chinese and Indian sources warrants our placing Kanishka's reign in the last quarter of the 1st century A.D.

In the opinion of A. N. Zelinsky, the top date for the Kanishka era may be considered the middle of the 2nd century A.D., by which time the main Mahayana writings, including the early sutras (whose appearance and spread is strongly tied up in northern Buddhist tradition with the name of Kanishka) had already been translated into Chinese. The lower limit of the Kanishka era (if we go by the data of the early Mahayana texts) cannot be pushed further back in time than the beginning of the first century A.D.

Criticising those who set the Date of Kanishka at A.D. 278, D. Sircar noted that as far as is known An Shih-kao, the translator of the "Margabhumi-sutra" (a composition by Kanishka's spiritual mentor), died in A.D. 170. From which it follows that Kanishka I ruled more than a century before A.D. 278.

D. Sircar then presented another fact which rules out A.D. 278. The epigraphical evidence indicates that the province of Mathura must have belonged to Vasudeva in the year 98 of the Kanishka era (or A.D. 376 if 278 is taken as the initial date). The Guptas had seized that area in the middle of the 4th century A.D. Their earliest inscription at Mathura is dated A.D. 380/381. What is more, the Puranas speak of a Naga dynasty of kings ruling over Mathura prior to its conquest by the Guptas. Nor was it very likely, said D. Sircar, that the rule of Kanishka I began in the 2nd century A.D. (between 120 and 150), since it was difficult to distinguish between the Saka and Kanishka eras. He felt that the first task would be to identify the Saka and Kanishka eras and then see whether the other facts fitted into that identification or ruled it out. In his opinion, there were no facts that could not be explained on the basis of such an identification of the Saka and Kaniska eras. In his presentation D. Sircar drew on his book *Indian Epigraphy* (Delhi, 1965).

On taking the floor again, D. Sircar pointed up the importance of the recent discovery of a Brahmi inscription in the vicinity of Patna. This inscription of a king called Vishakhamitra is dated in the year 108 of the Kanishka era.

Judging by its palaeography and language, it may be placed in A.D. 108+78 (=186), although there is also some plausibility in the date A.D. 238 (108+130). But A.D. 386 (108+278) is totally precluded, since the Guptas were already ruling in Pataliputra (present-day Patna) and King Vishakhamitra could not have been the ruler of the Patna area at that time.

In H. Humbach's opinion, the material under consideration at this session on the Kushan chronology was basically the same as that which had come up for discussion at the 1960 Conference in London. But there was new data, especially the Tochi inscriptions, which had a very important bearing on the problem of chronology. These inscriptions had been subjected to analysis in two works by Humbach: first, jointly with A. Dani and R. Göbl, in the journal *Ancient Pakistan* (vol. I, 1964; unfortunately,

there were a number of misprints in the text), and secondly, jointly with A. Grohman, in the book *Baktrische Sprachdenkmäler* (vols. I—II, Wiesbaden 1966-1967), where they received better readings.

The Tochi inscriptions pertain to the second half of the 9th century. They are dated according to the Hegira, the Shastra/Laukika era, and a formerly unknown Bactrian era. That Bactrian era began in A.D. 231/232. H. Humbach holds that it began after Vasudeva. The data in the Tochi inscriptions is confirmed by the Bactrian coin in the Hermitage. It is a King Τογινο Υωρδανοραο coin, dated 474; in other words, it was struck around A.D. 705, taking the era of the Tochi inscriptions as a basis. This also corresponds to the evidence of the Pahlavi coin of King Tekin Horāsān Šah (tkyn hwl's'n MLK), bearing the date 77, or A.D. 707, and also to the information in the Chinese annals, according to which the same king, Wu-San Te-kin ša, abdicated his throne in A.D. 738 on the grounds of senility.

Considering how the present estimates on the beginning of the Kanishka era fluctuated from the 1st to the 3rd centuries A.D., Prof. J. Harmatta remarked that in such cases either the evidence was inadequate or the method of investigation faulty. In his opinion, the problem of the Kushan era could already be solved by and large on the basis of the known facts. He mentioned that he was working on a monograph dealing with the Kushan chronology, but confined his remarks to the question of whether it was right to identify the Po-t'iao of the Chinese sources with Vasudeva. Po-t'iao or the "Ta Yüeh-chih" monarch of the sources sent a mission to the court of the Wei dynasty on January 5, A. D. 230. The identification of Po-t'iao with Vasudeva BAZOΔHO, first suggested by Pelliot but now subjected to doubt, was absolutely justified in the opinion of Prof. Harmatta. Basing himself on the conclusions of Prof. Ligeti concerning the rules of the Chinese transcription of foreign names in the Han and Tang periods and the inaccurate rendition of same in the intervening period (mainly as concerns the incorrect transcription of the final vowel syllables), Prof. Harmatta said that the phonetic form of the name Po-t'iao in the Western dialects of the 3rd century A.D. should read $*P\frac{w}{a}$—d'$\frac{i}{}$eu. The second part was the exact Chinese transcription of the Bactrian δyo. As for the first part, Chinese lacked a phoneme equivalent to the Bactrian bilabial β in βαξο, which could therefore have been rendered either as $*P\frac{w}{a}$ or as $*b\frac{w}{a}$. The only difference between βαξοδyo and the Chinese $*P\frac{w}{a}$—d'$\frac{i}{}$eu was the absence in the latter of Z. But then the Chinese phonetic system generally has no final Z. There were many examples in the interval between the Han and Tang periods of the syllable-closing Z being omitted. Accordingly, the form $*P\frac{w}{a}$—d'$\frac{i}{}$eu represented a perfectly exact Chinese rendition of the name BAZOΔHO Vasudeva. Hence a king by the name of Vasudeva must have ruled in the first half of the 3rd century A.D. If he was Vasudeva I, the beginning of the Kanishka era must fall around A.D. 130-140; if Vasudeva II or Vasudeva III, the initial date would be A.D. 78. In either case the assumption that the Kanishka era began in the 3rd century was ruled out.

G. M. Bongard-Levin said he found the position of Bhandarkar—Zeymal unconvincing and that it was at variance with many of the known facts; accepting it would necessitate a revision of many clearly established and documented facts of the ancient history of India.

В. А. ЛИВШИЦ (СССР, ЛЕНИНГРАД)

КУШАНЫ: ПИСЬМЕННОСТЬ И ЯЗЫК

6 мая 1957 г., день, когда при раскопках в Сурх-Котале была найдена большая надпись — 25 строк, написанная письмом, известным уже ранее, но по существу на неизвестном языке, стал днем рождения новой отрасли иранистики — бактриологии. Двое ученых стояли у колыбели новой науки. Оба они ушли от нас. Один из них — Андрэ Марик, эпиграфист Французской археологической миссии в Афганистане, который опубликовал сурх-котальскую надпись, правильно определил принципы выделения слов в тексте, написанном без словоразделов, снабдил издание надписи обширным историческим комментарием, а также сумел правильно истолковать несколько слов. Второй — проф. Вальтер Хеннинг, крупнейший знаток иранских языков, который очень быстро расшифровал основную часть надписи и, что не менее важно, убедительно доказал, что в этой надписи, как и в нескольких фрагментах, также найденных в Сурх-Котале, засвидетельствован бактрийский язык — язык древней и раннесредневековой Бактрии. Наименование «бактрийский», как известно, в конце прошлого столетия прилагалось без достаточных на то оснований к языку Авесты. Позднее это название было на несколько десятилетий забыто; оно возродилось после сурх-котальских находок. О том, что надписи из Сурх-Коталя фиксируют именно местный, бактрийский язык, писали еще до находки большой надписи Кюриель и проф. Харматта. Однако наиболее важные доказательства правомерности именно такого определения языка надписей Сурх-Коталя, как и легенд кушанских монет, принадлежат прежде всего Хеннингу. Название «бактрийский» в настоящее время является, по-видимому, общепринятым среди лингвистов. Марик, определивший первоначально язык большой сурх-котальской надписи как «истинно тохарский» (этео-тохарский), в своей последней статье разъяснил, что он имел в виду также язык коренного оседлого населения Бактрии — тот язык, диалекты которого сохранялись еще в конце X — начале XI в., как об этом можно судить по свидетельству ал-Бируни, упоминающего диалекты ал-балхия и ал-тухария. Профессор Гумбах, применявший первоначально в своих работах, посвященных сурх-котальским надписям, термины «кушанский» или «кушано-бактрийский», в последнее время также называет этот язык просто бактрийским.

Вслед за статьей Хеннинга появилась целая серия работ, посвящен-

ных интерпретации этой надписи. В немалой степени этому способствовало открытие еще двух версий большой сурх-котальской надписи, отличающихся от найденной в 1957 г. лишь своей заключительной частью. В интерпретации этих памятников важную роль сыграли статьи проф. Гершевича и проф. Харматты. К сожалению, некоторые выводы Харматты не получили должного признания в литературе. Так, в частности, предложенное им истолкование заключительного слова в версии большой надписи (монолит) — āmihraman как имеющего значения «совместно, совместными усилиями» не было учтено в должной мере Гершевичем, что в немалой степени способствовало появлению гипотезы о неком соревновании двух или даже трех писцовых школ — соревновании, которое якобы способно объяснить наличие трех версий большой надписи Сурх-Коталя. Эта гипотеза просуществовала очень недолго, и сам Гершевич был вынужден от нее отказаться. Памятники Сурх-Коталя вызвали интерес и у других лингвистов. Так, еще несколько лет тому назад проф. Боголюбов в Ленинграде в оставшемся, к сожалению, неопубликованным докладе показал, что в языке сурх-котальской надписи может быть выделен определенный артикль ma, который при именах, начинающихся с гласного, создает иллюзию согласного анлаута — факт, имеющий важное значение для правильного понимания нескольких ключевых слов надписи, таких, как liz (с артиклем ma liz) или mā̆št, или, наконец, māndar из mā andar в сочетании māndar āb. Профессор Хабиби в Кабуле в книге, посвященной находке большой сурх-котальской надписи, привлек внимание афганских читателей к тем историко-лингвистическим выводам, которые можно сделать на основании ее анализа, и пришел к заключению, что язык памятников Сурх-Коталя может быть связан как с языком пашто, так и с фарси-дари. Этот вывод вряд ли может считаться достаточно обоснованным в настоящее время, но несомненно, что дальнейшее исследование памятников бактрийского языка поможет уяснить многое в лингвистической ситуации, сложившейся на территории Афганистана в первые столетия новой эры.

В данном сообщении вряд ли целесообразно останавливаться на всех спорах, которые ведутся вокруг интерпретации текста большой сурх-котальской надписи. Несомненно, что еще многое остается в ней неясным и соответственно многие черты историко-фонетического развития ждут еще своего истолкования. Так, в частности, нет полной ясности в судьбе древнеиранской группы -št- в бактрийском, что очень важно не только для правильного анализа и установления значения таких отглагольных форм в надписи, как pərgat, pərwat, но и для анализа таких царских имен собственных, как Канишка, Хувишка, Васишка, на этимологии которых нам придется еще остановиться ниже, а также для суждений об очень важном вопросе, связанном с определением периода, когда возникла бактрийская письменность на основе греческой. Речь идет о проблеме так называемых исторических надписаний в бактрийских памятниках, и прежде всего в большой сурх-котальской надписи, — проблеме, выдвинутой в двух статьях Гершевича. Я хотел бы, однако, заметить, что, несмотря на существующие до сих пор неясности в интерпретации отдельных слов большой сурх-котальской надписи, в настоящее время представляется несомненной правильность расшифровки, предложенной Хеннингом, а также тех историко-лингвистических выводов, которые вытекают из этой расшифровки. Как известно, археологические работы, проведенные на Сурх-Котале уже после публикации статьи Хеннинга в 1960 г., подтвердили один из

основных выводов, которые сделал Хеннинг относительно содержания этой надписи. В надписи речь идет о строительных и ремонтных работах, в частности о сооружении колодца, который в действительности был найден археологами. Как известно, проф. Гумбах выдвинул свое, совершенно иное толкование большой сурх-котальской надписи, рассматривая ее как гимн Канишке-Митре, сложенный на древнеиранском языке. Работы последних лет показывают, что проф. Гумбах постепенно изменяет свое первоначальное чтение этой надписи, так что можно надеяться, что и он в конце концов согласится с методикой, выработанной и блестяще примененной Хеннингом. Ясно также, что окончательные суждения смогут быть сделаны после того, как будут найдены новые бактрийские памятники и прочитаны те немногие тексты бактрийской письменности, которые либо были известны уже ранее, еще до находок в Сурх-Котале, либо найдены в самые последние годы.

Можно попытаться хотя бы очень кратким образом охарактеризовать самую проблему бактрийской письменности в ее отношении к кушанам. О письменности Бактрии — Тохаристана периода раннего средневековья было известно уже давно по сообщению Сюань Цзяна. Это сообщение, привлекавшее внимание многих ученых и наиболее детальным образом проанализированное Пельо и Бейли, достаточно ясно указывает на то, что тохаристанская письменность — греческого происхождения, что в ней содержится один дополнительный знак, так что букв всего 25, что направление письма слева направо и что количество письменных памятников в Тохаристане (Тухвало) даже больше, чем в соседней Согдиане. В то же время из сообщения Сюань Цзяна вытекает, что эта письменность фиксировала несколько языков или диалектов не только Тохаристана, но и, в частности, Шугнана и Читрала. Можно ожидать, таким образом, что по крайней мере в поздних бактрийских тохаристанских памятниках могут быть представлены разные, хотя и родственные, языки. Нам неизвестно точно, до какого времени дожила бактрийская письменность греческого происхождения. Ясно, что она существовала не только в VII в., в период, когда Сюань Цзян был в Тохаристане, но и позже, как об этом свидетельствуют арабо-эфталитские монеты или так называемые эфталитские берлинские фрагменты, относящиеся, по-видимому, к периоду не ранее VIII в. Возможно, эта письменность существовала вплоть до XII в.— об этом, как кажется, можно судить по сообщению ас-Сам'ани, который видел рукописи, написанные особой письменностью, бывшей в употреблении в областях Вашгирда и Кувадиана. Однако гораздо более важен вопрос о том, к какому времени можно отнести *возникновение* бактрийской письменности на греческой основе. Легенды кушанских монет, вошедшие в научный обиход задолго до открытия других памятников этой письменности, указывают на то, что впервые на монетах бактрийская письменность появляется в правление Канишки I. Нумизматы и историки в течение долгого времени спорят о том, когда появилась буква «сан», введенная в бактрийскую письменность для обозначения фонемы *š* (или, возможно, для обозначения двух фонем — *š* и *ṣ̌*, т. е. *š* церебрального); однако, как известно, до правления Канишки I памятников бактрийской письменности нет. Первые кушанские цари, как и их предшественники, использовали письменности, которые имели уже прочную традицию, — индийские и греческую, равно как и соответствующие языки — санскрит в письменности брахми, пракрит в письменности кхароштхи и греческий. Эти письменности продолжали, как известно, употребляться и при Канишке и его преемниках. Почти все они представлены, в частности, и в Сурх-Котале — здесь помимо

бактрийских найдена также надпись на известняковой плите письмом кхароштхи (я имею в виду надпись, опубликованную Мариком, о которой он писал, что письмо и язык ее остаются неопределенными; эта надпись подготавливается к изданию в Ленинграде). Греческий язык в надписях Сурх-Коталя представлен в известном фрагменте, содержащем греческий оборот с именем Паламеда. Кушанские правители, по-видимому, не пытались вводить в употребление бактрийскую письменность за пределами Бактрии. О роли индийских письменностей в их владениях могут свидетельствовать не только многочисленные индийские надписи, но и тот факт, что именно на кушанский период приходится широкое распространение пракрита гандхари и письменности кхароштхи на территории Восточного Туркестана, прежде всего в Нийе и Крорайне. Примечательно, что и в правобережной Бактрии, как это показывают находки в буддийском монастыре Кара-тепе в Старом Термезе, обнаружен тот же набор письменностей и языков: на фрагментах сосудов здесь найдены надписи брахми, кхароштхи и бактрийским письмом.

Наиболее важным является вопрос о том, было ли бактрийское письмо — и соответственно бактрийский письменный язык — в употреблении до кушан, точнее, до Канишки I. Находки в Сурх-Котале дают, казалось бы, основания предполагать, что могут быть обнаружены надписи этим же письмом и для более раннего времени. Однако такое предположение кажется нам маловероятным, независимо от того, как решится вопрос об абсолютной хронологии кушан, и в частности о дате Канишки (и после дискуссии на сегодняшнем утреннем заседании мне кажется, что все же нет достаточных оснований переносить начало правления Канишки в последнюю четверть III в. н. э., а начало правления Куджулы Кадфиза — в последнюю четверть II в. н. э.). Вывод о том, что бактрийская письменность была создана при Канишке, можно сделать помимо свидетельств монетных легенд еще и на основании следующих косвенных данных.

Судьба письменностей в Бактрии отличалась от других областей Восточного Ирана. Вряд ли можно сомневаться в том, что в ахеменидское время в Бактрии существовала арамейская канцелярия, пользовавшаяся арамейским письмом и арамейским языком. Об этом можно судить на основании прежде всего находок арамейских версий эдиктов Ашоки, выполненных арамейским письмом и содержащих либо арамейский текст, либо пракритский текст в арамейском письменном обличии. Ясно, что канцелярия империи Маурья унаследовала эту практику от ахеменидского времени. Об этом свидетельствует и возникновение в соседней с Бактрией Северной Индии письменности кхароштхи на арамейской основе. Однако нельзя не видеть коренные различия в дальнейшей судьбе письменности в Бактрии и в других восточноиранских областях. В то время как в Согде, Парфии, Хорезме, равно как на западе и юго-западе Ирана, возникли местные письменности на арамейской основе, в Бактрии такое письмо, судя по всем имеющимся данным, имело ограниченное распространение. Оно и не могло сложиться, поскольку в тот период, когда местные письменности на арамейской основе с характерной для них системой идеограмм возникли в других восточноиранских областях, т. е. во II — начале I в. до н.э., в Бактрии традиции греческой письменности не были поколеблены. Подавляющее большинство бактрийцев не владело, видимо, греческим языком, как не владели арамейским языком жители провинций ахеменидской державы, в канцеляриях которых делопроизводство велось на арамейском языке. В то же время греческой администрации Бактрии было доста-

точно легко комплектовать кадры писцов, для которых греческий язык был либо родным, либо приобретенным в писцовых школах. Среди этих писцов могли быть, конечно, и бактрийцы. В этом плане весьма показательно наблюдение Гершевича над некоторыми конструкциями (синтаксическими оборотами) в большой сурх-котальской надписи, которые могут быть интерпретированы как бактрийские кальки с греческих моделей. Речь идет о бактрийских оборотах типа īd ma liz (два местоименных определения) и ŧadey māndar āb. Полезно вспомнить также, что в бактрийской письменности были сохранены и некоторые орфографические принципы греческого письма, например передача долгого ī через ει или передача -ng- посредством удвоения гаммы.

Вряд ли есть основания сомневаться в том, что легенды монет Канишки и его преемников, равно как и надписи Сурх-Коталя, демонстрируют первый этап развития бактрийского письма. Как было показано еще Миннзом, Херцфельдом и Юнкером, бактрийское письмо восходит к греческому деловому курсиву, широко употреблявшемуся в Восточном Иране и представленному, в частности, в авроманских пергаментах I и II, которые датируются соответственно 88 и 22—21 гг. до н. э. Своеобразие генезиса бактрийской письменности состояло в том, что на основе греческого делового курсива было создано так называемое монументальное, или лапидарное, письмо, которое характеризуется сочетанием квадратных, остроугольных и округлых форм букв. Этот вариант бактрийского письма детально исследовали Кюриель, Марик, а в последнее время Гёбль и Гумбах, так что мы можем не останавливаться на многих деталях. Можно лишь отметить, что так называемая inscription pariétale из Сурх-Коталя, сохранившаяся лишь частично и являющаяся, возможно, старейшей из надписей этого святилища, содержит только квадратные и остроугольные формы букв, тогда как в большой сурх-котальской надписи некоторые знаки наиболее часто встречаются в закругленной форме (например, омикрон в версиях M и B большой сурх-котальской надписи). Я склонен был бы относить сурх-котальскую inscription pariétale ко времени Канишки I (как известно, большая надпись датирована 31 г. и должна быть отнесена ко времени Хувишки). Однако полной ясности тут нет, поскольку на монетах Канишки I, как показали Гёбль и Гумбах, отмечены и округлые начертания. Для решения вопроса о времени введения бактрийской письменности нельзя опираться на различия между капитальными и минускульными формами букв, поскольку на легендах кушанских монет представлены оба эти варианта. Важно отметить, что монументальное бактрийское письмо характерно для всех памятников кушанского периода. Мы можем заметить первые признаки перехода к курсиву на монетах Васудевы, а также в версии B большой сурх-котальской надписи, однако бактрийский курсив, характеризующийся округлыми начертаниями всех знаков, их минускульными формами, а также лигатурами, сложился уже после Великих Кушан. Монументальное письмо для кушанского периода можно обнаружить не только в вырезанных надписях — на монетных штампах, на известняковых плитах Сурх-Коталя и на нескольких ранних геммах, но и в надписях, нанесенных тушью. Об этом свидетельствует надпись на фрагменте глиняного сосуда из Кара-тепе, уже опубликованная. Эта надпись является, насколько я могу судить, единственной надписью кушанского времени, найденной на Кара-тепе. Все остальные бактрийские надписи из Каратепе, обнаруженные до сих пор, должны относиться к послекушанскому времени: речь идет о двух надписях на фрагментах сосудов, выполненных полукурсивом, близким к письму кушано-сасанидских монет, а так-

же о надписях-граффити на стенах пещер Кара-тепе, которые демонстрируют несколько этапов развитого бактрийского курсива, близкого к легендам эфталитских монет, наскальным надписям из Урузгана, долины Точи, а также к письму берлинских фрагментов, созданных, по-видимому, в среде тохаристанских буддийских колоний оазиса Турфана. Все это бактрийские памятники послекушанского периода, которые нас в данном случае не могут занимать. Бактрийские памятники кушанского периода, выполненные полукурсивом или развитым курсивом, как мне представляется, до сих пор неизвестны. Лапидарное письмо, впервые появляющееся при Канишке, продолжает оставаться единственной формой бактрийской письменности и при его преемниках. Я уже высказывал в печати сомнение относительно того, что знаменитая булла из Ашмолеанского музея, на которой Хеннинг так превосходно распознал Māh Kanēšk(ə) — «Луна Канишка», может относиться к эпохе Великих Кушан. Эта надпись выполнена полукурсивом и должна быть современна первым эмиссиям кушано-сасанидских монет.

Уже первые исследователи кушанских монет обращали внимание на наличие многочисленных орфографических вариантов в надписях на аверсах и реверсах этих монет. Эти варианты вряд ли можно объяснить только слабой грамотностью резчиков штемпелей монет или вообще недостаточным вниманием к надписям на монетных дворах Канишки и Хувишки. Несомненно, что на монетах представлены порой и явно ошибочные написания, приводящие иногда к полной деформации графического облика имен божеств. Такие искажения породили, как известно, дополнительные трудности в истолковании бактрийского пантеона. Благодаря Гёблю удалось расстаться с божеством Tīr, оказавшимся графической деформацией Михра; недавно Зеймаль показал, что можно, по-видимому, расстаться и с божеством Ašaīxš, доставлявшим столько затруднений и нумизматам, и историкам религии, и лингвистам. Это имя, вероятно, не более чем деформация названия Ardoxš. Последнее я бы предложил возводить к древнеиранскому Artavahišta, а не к Ard waxš, известному из манихейских западноиранских текстов. Я отлично сознаю трудности, связанные в этом случае с интерпретацией изображения самого божества, но не могу отказаться от возможности видеть в -xš- в Ardoxš бактрийский рефлекс древнеиранского -hišt- через промежуточный этап -xšt-, с выпадением гласного -i-. Но обратимся не к явным деформациям, а к более важным для нас случаям нарушения единообразия бактрийской орфографии кушанского периода. Для этого периода характерны — и это можно проследить как по монетным легендам, так и надписям из Сурх-Коталя — нерегулярность в обозначении -h-, которое передается как через ипсилон, так и через омикрон, очень частые чередования омикрона и иоты для выражения гласного ə, весьма распространенного в бактрийском и восходящего к древним безударным -i-, -u-, возможно также и к -a-. К признакам, характеризующим бактрийское письмо времени Канишки и его преемников как первый этап существования бактрийской письменности, я бы отнес и сохранение ипсилона для выражения сонанта w, а также выступление ипсилона в сочетании с омикроном для выражения $\breve{u}$, как это было и в собственно греческом письме. В памятниках послекушанского периода, насколько я могу судить, такое употребление ипсилона уже более не встречается.

Таковы те данные, которые позволяют предполагать, что бактрийское письмо возникло только при Канишке I. Внедрение этой письменности, означавшее переход от греческого к бактрийскому, сопровождалось лишь минимальными графическими реформами — введением зна-

ка «сан» для бактрийских š и š, обозначением, весьма нерегулярным, h через ипсилон и употреблением омикрона в качестве символа, обозначающего конец слова. В кушанский период такое употребление омикрона было обязательным для слов с исходом на согласный, позднее оно распространилось и на слова с исходом на сонант. Нельзя не признать, что такое употребление омикрона явилось весьма эффективным средством, позволившим не только современным исследователям, но и самим бактрийцам вычленять отдельные слова и морфемы в scriptio continua. Наличие бактрийских надписей только начиная со времени Канишки I, монументальное письмо, характерное для всех известных памятников кушанского периода, независимо от техники нанесения надписей, наконец, невыдержанность орфографии, обычная для первого периода введения письменности,— вот те доводы, которые можно привести в пользу предположения о том, что до Канишки бактрийская письменность не существовала.

Необходимо теперь обратиться к вопросу о том, в каком отношении находился бактрийский язык к языку кушан. Этот вопрос несомненно гораздо более сложен, чем вопрос о дате возникновения бактрийской письменности, так что при ограниченности наших материалов любое решение может быть не более чем гипотезой. Если предположить, как это принимается многими современными исследователями, что кушаны были для территории Бактрии пришельцами, то естественно, казалось бы, прийти к заключению, что пришельцы-кочевники должны были усвоить письменный язык местного оседлого населения. Такую ситуацию мы знаем для многих районов земного шара, в частности для соседней с Бактрией Парфии, где сакское племя парнов усвоило местный парфянский язык и парфянскую письменность. Так казалось и мне еще недавно при рассмотрении различных возможностей решения проблемы — язык надписей из Сурх-Коталя и язык кушан. Однако можно усомниться в том, что обязательным для пришельцев должно быть принятие языка местного оседлого населения в том случае, если последний не имеет еще своей письменности. В интересующем нас случае дело обстояло именно так.

В настоящее время заслуживают рассмотрения две точки зрения об этносе и языке кушан, исходящие из предположения о том, что кушаны — пришельцы. Первая — это гипотеза о центральноазиатско-тохарском происхождении кушан. Эта гипотеза ввергает нас в огромный круг вопросов, составляющих в совокупности так называемую тохарскую проблему. Рассмотрение ее на данном заседании невозможно, да я и не считаю себя компетентным входить в рассмотрение многих аспектов этой проблемы. Отмечу лишь, что ни одно из племенных названий, зафиксированных античными источниками при описании завоевания Греко-Бактрии, не может быть сопоставлено с кушанами. Попытки сближения засвидетельствованных в различных источниках названий кучанского языка и Кучи с этнонимом кушан не кажутся убедительными. Свидетельства китайских источников о кушанах в Восточном Туркестане, в частности в Куче, могут отражать события сравнительно позднего времени — распространение в Восточном Туркестане власти кушан и связанной с ней проповеди буддизма в первые годы правления Канишки I. Название монеты kuśānem, многократно засвидетельствованное в кучанских текстах (т. е. в текстах на языке «тохарском В»), если оно действительно, как полагает В. В. Иванов, восходит к слову «кушан», может сохранять память о тех же событиях. В качестве аргументов, доказывающих якобы связь между кушанской традицией и текстами из Кучи, приводятся такие факты, как сходство

титула царей Кучи, означающего «сын богов» и засвидетельствованного в кучанских текстах, с индийским «девапутра» (последний в том числе и в документах из Нийи), с vagpuhr в надписи из Сурх-Коталя, а также соответствие кушанскому протоколу кучанского титула orotste walo, «великий царь»; ср. индийское «махараджа» и бактрийское šāwnān šāw. По этому поводу следует заметить, что если даже согласиться с тем, что титул «девапутра» проник в царский протокол впервые при кушанах, то в буддийской традиции он употреблялся уже задолго до кушан, как это показал Леви еще в 1934 г.

Далее, сторонники гипотезы о центральноазиатско-тохарском происхождении кушан оперируют сходством названий некоторых городов в Восточном Туркестане с этнонимом «кушан», а также чисто внешним сходством тюркского küsan, обозначающего «кучанец, житель Кучи», со словом «кушан». По этому поводу можно заметить, что среди названий городов, которые можно связать с названием «кушан», не вызывает сомнений лишь Кушания, выступающая в хронике «Хань-шу» как столица Давани, но из мусульманских и китайских источников известная прежде всего как город, лежащий к северо-западу от Самарканда (жители этой Кушании, kūšānīk, упоминаются в согдийских документах с горы Муг). Попытки обнаружить на основе чисто внешнего сходства имя «кушан» в названиях Кучан (город в районе Ланьчжоу), Куча (ср. küsan у Махмуда Кашгарского, а также tört küsän в уйгурском колофоне) или в названии Гаочан (современное Кочо к востоку от Турфана) и аналогичные попытки сблизить слово «кушан» с названиями некоторых других городов Восточного Туркестана не кажутся нам убедительными, равно как и выводы Мэнчен-Хелфена о том, что некий народ куша жил в области Северного Тарима задолго до возникновения кушанской державы в Бактрии и Индии. Следует также отметить, что у нас нет достаточных оснований, чтобы толковать сам этноним «кушан» или его санскритизованную форму «кушана» как родительный падеж множественного числа от *kuša. В исторически засвидетельствованный период этот этноним, как следует из его передачи в бактрийской письменности, звучал «кушан»—вот все, что мы о нем знаем.

Я сознательно не останавливаюсь на отождествлении кушан с юечжами по данным хроники «Хоу Хань-шу», поскольку более ранняя хроника «Цянь Хань-шу» может быть понята и таким образом, что ябгу Гуйшуан был одним из пяти ябгу, которых юечжи застали в левобережной Бактрии, переправившись через Амударью. Несомненно, следует более строго отграничивать данные позднейшей китайской традиции, в которой область первоначального обитания юечжей и соседние районы связываются с царством кушан и вообще с Тохаристаном (ср. «Старое Тухвало» у Сюань Цзяна), а также данные уйгурских, кучанских и карашарских памятников из Восточного Туркестана от сведений античных и ранних китайских источников о завоевании Греко-бактрийского царства. Предупреждения, сделанные Пелльо и Хеннигом по этому поводу, остаются в силе и в наши дни.

Насколько я могу судить, среди аргументов, выдвинутых в пользу центральноазиатско-тохарского происхождения кушан, наиболее серьезным является истолкование -šk(a)- в именах кушанских царей как уменьшительного суффикса, характерного для кучанского языка и выступающего в кучанских текстах в большом числе именных форм, в том числе и в составе имен собственных. Такая интерпретация предложена и подробно обоснована в статье В. В. Иванова, опубликованной в 1967 г. Автор ее приходит к выводу о том, что имена Канишка,

Хувишка, Васишка являются скрещенными: в первой их части представлены, как это предполагали Бейли и Хеннинг, иранские основы, во второй — кучанский суффикс -šk(a), как и в гибридных именах в кучанских текстах типа Priśka (от санскритского priya) или Caiytiśka (от санскритского caitya). Значения имен кушанских царей при таком анализе оказываются довольно близкими к предложенным Хеннингом, который считал эти имена бактрийскими и видел в суффиксе -išk(a) или -ešk(a) закономерное *бактрийское* отражение древнеиранского -ištaka-. Однако исторические выводы Иванова прямо противоположны заключениям Хеннинга: кушаны являются не бактрийцами, а выходцами из Кучи или соседних районов Восточного Туркестана. Еще более радикальным является решение, которое предлагает Герценберг: имена кушанских царей, в которых выступает суффикс -šk(a), интерпретируются как чисто кучанские. По этому поводу я могу лишь заметить, что мы можем обнаружить, по-видимому, и во многих других языках суффикс -šk(a), в том числе и в славянских, так что этимологии через суффикс кажутся мне не более убедительными, чем этимологизирование одной только основы имен собственных. Я не уверен в том, что мы правильно выбрали в качестве основной форму Канишка, а не Канешк, без конечного гласного, как это следует из данных бактрийской графики и как об этом свидетельствует согдийская форма имени эканїšk. Я полагаю, что гипотеза Хеннинга о бактрийском происхождении кушан, основанная на этимологическом анализе их имен по данным бактрийского языка надписи Сурх-Коталя, является по меньшей мере столь же возможной, как и центральноазиатско-тохарская гипотеза

Вторая гипотеза, согласно которой кушаны — пришельцы-саки, возникла в первую очередь благодаря тому, что титул šāwnān šāw на кушанских монетах осмыслялся на материалах хотанского языка (попутно и хотанский получил определение «сакский»). Сейчас можно считать установленным, что этот титул хорошо разъясняется на почве бактрийского языка. До открытия надписей в Сурх-Котале иранисты полагали, что такие термины в индийских надписях, как, например, hoга, hoгaka («донатор»), являются кушанскими, а поскольку hoга прекрасно объясняется на материалах хотанского языка, кушанский язык объявлялся сакским. При этом имелся в виду письменный официальный кушанский язык, представленный и на монетных легендах Канишки и его преемников. Однако сурх-котальские надписи показали, что официальным письменным языком кушан в Бактрии был бактрийский, так что hoга, hoгaka, как и ряд других явно сакских слов в индийских надписях, нужно объяснить скорее как наследие той династии, которая именуется обычно индо-саками.

Таковы прежние гипотезы и современное их состояние. К ним прибавилась новая — о том, что родным языком кушан был бактрийский. Эта гипотеза имеет по крайней мере то преимущество, что за ней в настоящее время стоят надписи из Сурх-Коталя. Сейчас можно показать, что и надписи, происходящие из Кара-тепе, фиксируют тот же язык, на котором составлены надписи Сурх-Коталя.

A. HABIBI (KABUL, AFGHANISTAN)

WORD DIVIDERS IN THE GREEK SCRIPT OF THE KUSHAN PERIOD OF AFGHANISTAN

Alexander of Macedon arrived in Ariana (Khurasan of the Sassanian and Islamic periods) with his victorious army in 330 B.C. and was confronted with the great opposition of the people of this land for a period of three years. He reached Taxila and the bank of the River Jehlum in 326 B.C. and one year later, in 325 B.C., made for Iran by a route that ran to the south of Afghanistan, through present-day Baluchistan.

The arrival of Alexander in Afghanistan was an important event since it had a deep and significant impact on the politics and culture of later-day Afghanistan and all the other countries of Central Asia. For more than ten centuries, until the conquest of the Arabs and Islam, the effects of the Greek conquest could be felt on the literature, art and culture of this land.

The Greek descendants of Alexander established a mighty empire in Ariana and Transoxiana. Thirty-six kings and one queen ruled for a period of 250 years, the last of whom was Hermaeus who was overthrown by the Saka tribes from Kabul in 30 B.C.

Hellenism lasted in Afghanistan up to the 7th century A.D. Its imprints on the culture of this land are evident in art, architecture and script. Graeco-Buddhist art, spread throughout Eastern Afghanistan and Gandhara, constitutes a very important chapter in the history of art in Central Asia. At this juncture, remains of Greek architecture are being unearthed in a great Greek city at Ai-Khanum. In the present discourse we shall confine ourselves to a single subject, i.e. the Greek script in Afghanistan.

Of the coins minted by Greek kings in Bactria, a great number are preserved in museums in Kabul, Paris, London, the U.S.S.R., India and Pakistan. The number of such coins in private collections is also considerable. Some of these coins carry legends only in the Greek script, while others have legends in both Greek and Kharoshthi. Kharoshthi script, common from India to China, has been called the Arianian alphabet by H.H. Wilson in his book *Ariana Antiqua* (p. 262).

But the Greek script, which had become popular with the coming into power of Bactrian Greeks in Afghanistan, Transoxiana and Western India, was perfected in accordance with and adapted to the needs of the people of this area, with letters and sounds found in the languages common here, having been incorporated in it. In addition to having been used on coins by the Bactrian Greeks, the Sakas, the Koshanids, the Ephthalites, the Kidaras, the Lions of Bamian, etc., it has been employed in inscriptions on rocks from the 1st to the 7th centuries A.D. From this it could be inferred that besides the Kharoshthi, Brahmi, Sarada and Pahlavi scripts, the Greek script was also used in court writings.

As far as I know, in addition to coins, the following rock inscriptions, written in this script, have been discovered in Afghanistan. They belong to the Koshanid and Ephthalite periods.

1. A 25-line inscription on a large flat rock. This inscription, which has been unearthed at Surkh Kotal of Baghlan from the great temple of Kanishka, contains 160 words in cursive Greek alphabet (Kabul Museum).

2. Two other copies of the same inscription dug from the walls in this temple. These inscriptions are written in coarser script than the first one (Kabul Museum).

3. Two inscriptions on large rocks discovered near Qala-e-Achakzai in Shali Pass of Rozgan, 150 kilometres north of Kandahar, in the heart of Zawolistan. Three lines of these containing about 50 words are readable. It seems that they were inscribed at the orders of an Ephthalite prince of Zawol.

4. Two inscriptions at Jaghatu, 20 kilometres north-west of Ghazni, one of which has three lines with 25 words. It is the Buddhist Triratna formula or Three Jewel formula, written in Greek script resembling that common during the Ephthalite period.

5. The second Jaghatu inscription, consisting of six lines and written in the same script. It contains 25 words and could have been written in the 6th-7th centuries A.D. Could this inscription be attributed to a Sagasi Shapor (Sagazi Prince) Vim Sha-Ulugh?

Research into the relics and decipherment of the inscriptions left by the Bactrian Greeks, the Koshanids and Ephthalites has gone on for a century. As most of the researchers were not well conversant with the indigenous languages of Afghanistan and their dialects, they made mistakes in reading these writings.

The language in which, during the Ephthalite and Koshanid periods, the above-mentioned inscriptions were written was without any doubt an Arian language that we could call the Bactrian or Tukhari or Koshanid language of Afghanistan. According to al-Biruni in *Athar-el-Baqia* (p. 222) and al-Bashari Maqdisi in *Ahsan-Ul-Thaqasim* (p. 335), the language spoken by the people inhabiting the area between Balkh and Badakhshan was called Thukhari, which had kinship with the language spoken in Balkh. Thukhari is contemporaneous with Pahlavi. At the time when southern Pahlavi was spoken at the court of Pars and northern Pahlavi existed in Transoxiana, Khutan and Turfan, Thukhari was spoken in Afghanistan. It is considered the mother of the Dari of Afghanistan. Thukhari was the court language of the Koshanids and Ephthalites. Etymologically, syntactically and phonetically it also shows similarity to Paxto. In my book *The Two Thousand Year Old Language of Afghanistan* (Kabul, 1963) I have dealt with this matter in detail.

The Greek script was rearranged in accordance with the phonetic needs of languages of Central Asia; the Greek script written from right to left has been found at Taigak of Solaqtaw mountains in Alma-Ata region (*Archiv Orientalni,* 35, 1967). Thukhari possessed sounds which were unknown to Greek. As Greek letters could not represent those sounds, new letters were invented for them. According to Hsüan Tsang, the alphabet of this land was composed of 25 letters and was written from left to right. This proves that around A.D. 644, at the time of Hsüan Tsang's visit, the Greek script was common in Afghanistan.

In this alphabet the letter *omicron* was, at first, used for its special sound, but later on it came to be used as a word divider on the coins of the Bactrian kings. The word divider made reading easier by separating the words from one another, but as after the passage of many centuries it was forgotten, it became a cause of confusion for recent readers of the script, because they thought that the sound "o" was a part of the

original word. Thus this sound was added to the end of every word producing aberrant forms.

As far as is known, the word divider "o" cannot be seen on the coins of the first Greek kings of Bactria like Theodotus, 256 B.C., Euthydemus, 190-220 B.C., Demetrius, 190 B.C., Eucratides, 181 B.C., and others, and the words on these coins succeed one another without any separating space. But on the unique square-shaped coin of Queen Agathokleia ("the servant of God") the word BAZZILIZAZ is followed by an "o" on the left margin of the coin behind the Queen. The word EOTRON is inscribed above the Queen's head and is likewise followed by an "o". On the left margin of the coin, facing the Queen, her name, Agathokleia, is inscribed. Thus, it is evident that this sign entered the Greek script in Afghanistan in the last century B.C. and became more common after Christ, in the Koshanid period. It is seen more at the beginning of the Christian era and after it in the inscriptions of the Koshanids and later periods.

When the reading of legends on Graeco-Bactrian coins was first undertaken, many mistakes were made in deciphering sounds of the Greek letters of the Koshanid period. H.H. Wilson's book *Ariana Antiqua,* written around 1840, is devoted to reading the coins mentioned. Mistakes were made especially in deciphering the sounds of two letters, namely, the *omicron,* which was a word divider but was thought to be the last letter of words, and the sound *sh* which was mistaken for the Greek *rho,* in spite of the fact that in the Bactrian Greek alphabet it had the half circle in the middle and not at the top ρ. Thus, the word SHĀ or SHĀH meaning king and inscribed ρα—ο on the coins was thought to be RĀO, a word of Indian origin. *Sh* was read as *r* and the word divider "o" was considered a part of the word itself. The remaining part of the legend KOSHANSHA and SHANASHA (Shahanshah) was incorrectly read as RAO NANARAO KANIRKI KORANO (*Ariana Antiqua,* p. 358). This legend in Tukhari found on Koshanid coins has been inscribed instead of the Greek BACILEYC BACILEωN. The author of *Ariana Antiqua* has inconvincingly tried to establish the Indian origin of these words, while the actual words are evidently SHĀNĀNSHĀ KANISHKI KOSHĀN.

These mistakes ought not to be repeated as the Surkh Kotal inscriptions have helped us in deciphering the actual sounds and forms of the Greek alphabet of the Koshanid period. A part of the syntax and transformation of letters and words in Tukhari have also been determined.

When the Surkh Kotal inscriptions became the subject of study of scholars, A. Maricq in *Asiatic Journal* (Paris, No. 4, 1958), W.B. Henning in *Bulletin of Oriental Studies* (London University), and Benveniste in *Asiatic Journal* (1961) were the first to publish their studies on it. But all these studies were of a preliminary nature; the authors complained that it was difficult to read this inscription because the words are not spaced, thus making the task of word separation a difficult one.

As far as I have studied the Surkh Kotal, Rozgan and Jaghatu inscriptions, in all of them, written in the Greek script, a word divider in the form of "o" exists, and if the word dividers are struck off from the ends of words, the words obtained are very meaningful and original: these very words are found in ancient Dari and Pashto literature.

The word SHA (equivalent of shah) was read SHAO, its word divider having been included in it, and KIRD (*kard* of Dari) was read as KIRDO, mutilating these two very original words. Similarly, hundreds of other words have met with the same fate in this spree of incorrect reading.

In all the discovered remains of the Greek script of Afghanistan a small circle is observable at the end of every word. This circle serves as a word

divider which should not be considered the last letter of the word it follows. Sometimes it has the form of a small square □.

Word dividers having the form of <⟩ are seen in the cuneiform characters of Achaemenian inscriptions. In the Surkh Kotal inscription of Baghlan, the small circle can in no way be considered a part of the word. The very original words, BAGLANG, MANDAR, BAGPOHR, AB, KAND, NOBIXT, FROMAN, BORZMIHR and NEICAN should not be read in their mutilated form of BAGOLANGO, MANDARO, BAGOPOHRO, ABO, KANDO, NOBIXTO, FROMANO, BORZOMIHRO and NEICANO. Is it possible for all the words of a language to end in "o" and for no word not to end in it in several inscriptions containing 200 words in all?

Now we shall focus our attention on a number of coins of that period with legends in the Greek script. The symbol "o" was usually used for dividing words and it could be seen on the coins of Emperor Gondophares, who ruled in the 1st century A.D. (19-48). Sometimes it was written in the form of a square. On a coin belonging to Hermaeus, HERMAIOZ-O is inscribed under the figure of the king and is separated from BAZILEUZZUTER-O above it by the symbol "o" as shown.

From a general study of the Graeco-Bactrian and Koshanid coins it could be established that this symbol was seldom used with Greek words proper but when instead of the Greek BACILEYC BACILEωN, the Dari title SHANANSHA was used, the word divider was put beside it. Use of the word divider was one of the characteristics of the Greek script of the language of the Koshanid period. For instance:

1. One of the coins carries this legend: KANISHKIKOSHAN SHANAN-SHA. It begins from eleven o'clock and the word divider was used in the following manner:

KANHρKI KOρANρA — O — NAN — O — ρA — O

from this it is evident that the title of the emperor was composed of three parts, namely, SHĀ+NĀN+SHĀ.

2. On another coin at three o'clock is inscribed

KANHρKIρA — O;

the word divider, as can be seen, is at the end of the word.

3. An Okshki coin (around A.D. 160) carries the following legend beginning from eleven o'clock:

OOKρI KOρANρA — O — NAN — O — ρA — O

4. One of the very strong proofs of the symbol "o" being a word divider or word terminator is that on most of the Koshanid coins the names of gods have been inscribed, from which, with the deletion of the omicron, the original Paxto or Dari words are obtained. For instance, OρΛΑΓΝ-O ORLĀGI on a coin of Kanishkikoshan Sha Nan Sha. The Wardagi of Paxto has been derived from this word. On another coin of Kanishkikoshan Sha we have AΘρ — OATSH (Atash of Dari)

MA — O MA on a coin of Kanishka (Māh of Dari).

AρΛOXρ — O ARDOXSH on a coin of Kanishka (Ardoxsh was the name of a god).

MIOρ — O MIR on a coin of Kanishka (Mir of Paxto and Mehr of Dari). Also written as MIρ — O or MIIρ — O.

OAΛ — O WAD on a coin of Kanishka (Bad of Dari).

ΦAρ — O FAR on a coin of Okshi (Far of Dari).

OHρ — O WISH on several coins (Wesh of Paxto).

All these words prove that the terminal "o" is not a part of the word.

These words have preserved their original form even to this day. On the coins of later Sassanian kings, discovered at Hadda and Bagram, Greek letters have sometimes been used. On two of these coins, small in size, on the obverse the figure of a king with a Sassanian crown is seen, while on their reverse there is a picture of a temple. The king faces to the right and in front of him, starting from two o'clock, ρABOρ SHĀBOR has been inscribed with no omicron at the end. But Cunningham in the *Journal of Numismatics* (1893) has introduced a coin on which is inscribed ρABOρ — O (N.S., p. 30, 1937). It is claimed that it was minted in Balkh around A.D. 356. From the above it could be inferred that the Sassanians of Persia at times did, and at others did not, use this symbol.

A study of the three inscriptions of Baghlan will show that the differences among them are trivial. In the first the words *Sha* and *Ma* have been inscribed as ρA — O and MA — O, with the word divider having been placed after the last letters. But in the second inscription the words have been written thus: MAY — O and ρAY — O. In the first instance the words should be read as *Sha* and *Ma* and not as *Shao* and *Mao* because "o" is the word terminator. On the same basis, the words in the second inscription are *Shah* and *Mah* and not *Shao* and *Maho,* as "o" is not the last letter of the words. It seems that at that time, too, these words had two written forms each, namely, *Sha* and *Shah*, and *Ma* and *Mah*. In Dari literature, too, the word *Shah* is sometimes written as *Sha.* In the first and third inscriptions we have ρA — O and MA — O, but in the second one as it was intended to add an epsilon, Y-H, to *Sha* and *Ma,* therefore the epsilon has been attached after A and the word divider added after it. This proves that "o" after the words *Sha* and *Ma* was not their original part. When it was intended to add the sound *h* or epsilon to the end of the words, the word divider was placed after the epsilon and the words were written as ρAY — O and MAY — O.

In addition to the three inscriptions just described, the word divider "o" is also seen in one of the Rozgan inscriptions.

This symbol is also seen in an inscription at Jaghatu of Ghazni stating the Buddhist Triratna:

NAMω — O — BOD
NAMω — O — DHARMA
NAMω — O — SANGA

The Sanskrit version of the Triratna is as follows:

Namo Buddhasya, Reverence to the Buddha
Namo Dharmasya, Reverence to the Dharma
Namo Sanghasya, Reverence to the Sangha

In Sughdi the Triratna was written in the following manner, with no "o" at the end of the words PUT, DARM and SANK: NM'ωρωΓ — NM'ω DRM — NM'ω SANK "reverence to the Buddha, reverence to piety and reverence to society". It should be noted that in the Greek script there are three word dividers between the six words, each word divider dividing the two words of a line.

In another Jaghatu inscription words and word dividers have the following relationship: BAG (o) SAGASISHĀPOR (o) VIM (o) SHĀ(o) ULUGH? Doubt exists as to the correct reading of the second word. But according to the rules of the script four word dividers have been placed among five words. In Dari it would read Bag Sagzishapor Vim Sha Ulugh.

In the Islamic period remnants of this word divider are seen in some copies of the Koran. It has been used for separating verses from one another and has this very same form of "o". Diacritical marks and vowelisation were not used in the old Kufic script. It was Abu al-Aswad Doueli (d. 96 H.), who used diacritical marks for vowelisation. It is thought that he may have copied them from the Caldians (*History of Islamic Civilization,* III, 80). According to Ibn-i-Khallikan, Hajjaj, the governor of Iraq, employed punctuation to distinguish Arabic words of similar form (*Wafiyyat* 1, 135). From the preceding statements it becomes evident that the Arabs had no need for vowelisation and punctuation, but in order to make the reading of Arabic easier for the non-Arabs, they adopted punctuation and vowelisation from other nations. For example, Khalil Ibn-i-Ahmad, who died in 170 H., arranged Arabic letters in *Kitabul-Ain* in accordance with the Sanskrit alphabet (*Islamic Civilization* III, 115).

During the reign of Abd-ul-Malik, a point was put at the beginning and the end of verses of the Koran. Later on it was changed to three points (*Al-Ithqan,* 11, 171). It seems that the three points were adopted from late Pahlavi script, because in Pahlavi, too, three points, ∴ , were used to separate sentences. In the oldest Pahlavi copy of the *Yasna,* housed in the Copenhagen Museum and written by Hirbad Mehraban Kaikhusrao, also three points have been used to separate sentences.

In order to mark the beginning and the end of Koranic verses, a scholar from Afghanistan, Mohammad Bin Thaifoor Sujawandi Ghaznavi, who died in 540 H., wrote *Kitab-ul-Waqf W-al-Ibtida* and *Rumuz-ul-Koran.* Rumuz means the symbol just described (*Al-Ithqan,* 1, 84).

As far as is known, these symbols have not been used in the old Kufic copies of the Koran, but they became common in Khurasanian copies after the 4th century of the Muslim era. The present system of the separation of Koranic verses is that of Sujawandi (*Encyclopaedia of Islam,* IV, 54). It is probable that Sujawandi adopted the symbol of space "o" from ancient Koshanid works. Afterwards it was the custom of scribes and painters to add a variety of decorative marks to it and paint it in gold and many other colours. But these symbols were not common in Kufic copies of the Koran before the age in which Sujawandi lived.

J. HARMATTA (BUDAPEST, HUNGARY)

THE BACTRIAN INSCRIPTIONS AT KARA TEPE

1. The excavations of the Buddhist cave monastery at Kara Tepe, carried by B.Y. Stavisky, presented Iranian studies with the most important find of Bactrian inscriptions so far. This statement does not affect, of course, the vital importance of the Great Bactrian inscription found at Surkh Kotal, which will remain for a long time — perhaps forever — the basic and most reliable source for the decipherment and understanding of the Bactrian language. But the quantity, content, character and chronological position of the Bactrian inscriptions at Kara Tepe enlarge the knowledge of Bactrian epigraphy and history to a greater degree than any other epigraphic find before.

For the privilege to study and interpret these inscriptions, I should like to express my best thanks to my friends V.A. Livshitz and B.Y. Stavisky, who placed their photos and drawings at my disposal and also gave me valuable support by their observations, criticism and information about some details and finds of the excavations. V. A. Livshitz investigated the Bactrian inscriptions at Kara Tepe at the site on two occasions and he kindly communicated his results to me. With joint efforts we studied thoroughly almost all inscriptions, two major ones (B-7 and B-11) as well as some parts of B-5 separated from the walls of Kara Tepe and brought into the Hermitage in original, too.

2. In view of the great number of the inscriptions I can now only give a general preliminary report about their text, content and historical importance. The Bactrian inscriptions at Kara Tepe consist of two distinctly separated groups. The first of them only comprises five inscriptions written with ink on the surface of pots. This first group was found together with Kharosthi and Brahmi inscriptions in cave complex No. 1. On the basis of the letter forms, the Indian inscriptions can be dated to the period of the Great Kushans. Surely, the Bactrian inscriptions are also to be dated to the same epoch. The character of the script and the unconnected letter forms fully support this dating.

From among the five Bactrian inscriptions four are fragmentary, while the fifth has been preserved completely. Consisting of a Brahmi-Bactrian bilingual text published by V.A. Livshitz and T.V. Grek in the volume *Kara Tepe III,* the latter one proves that these Bactrian inscriptions on pottery represent records of proprietors or perhaps those of donors, who were Buddhist monks living at Kara Tepe. To illustrate the characher and content of these inscriptions, I refer to the restored text of the record treated by me in the volume *Kara Tepe II.* Its text runs as follows: Σ[ΙΔΟ . . . . . CΙΔΟ Α]ΒΟ ΖΑΧΦΑΙΟ ΒΑΥ[ΑΔΟ] "Th[is pot is the present of the monk so-and-so, which] should be used for mail!" The forms ΖΑΧΦΑΙΟ and ΒΑΥ[ΑΔΟ] in this inscription are of peculiar interest. ΖΑΧΦΑΙΟ can be traced back to an OIr. form **jaxšvahyā-* 'mail', while ΒΑΥ[ΑΔΟ] represents the 3rd person singular conjunctive of the verb ΒΟΟ-/ΒΑΥ- 'to be'.

3. The other group of Bactrian inscriptions at Kara Tepe came to light in cave complex No. 2. These records represent wall inscriptions and

their number exceeds 100. They were scratched into the wall surface and are written in the Late Bactrian cursive script. Taking into consideration the late form of Bactrian script used in these inscriptions, we have to date these records to a much later period than those written on pottery.

Because of the hardly legible continuous cursive script and the fragmentary state of almost all inscriptions, the reading and interpretation of these texts encounter great difficulties. Thus, in spite of my efforts some uncertainty in establishing and restoring their texts still remains. Even to fix the exact number of the inscriptions has been hardly possible up to the present. At first it seemed as if we have only to do with 11 inscriptions. Later, however, it appeared that most of these inscriptions actually represent whole epigraphic complexes containing from 3 to 25 separate records.

In some cases even the testimony of the photos proved to be fallacious. On the basis of a photo of small size, at first I was able to discover only one inscription on a wall surface. Later, with the help of better photographs I could distinguish 22 lines written on the same wall surface. Afterwards, I succeeded in reconstructing the development of this epigraphic complex in the following way (the numbering of the inscriptions refers to the volume *Kara Tepe II*).

At first the central part of the wall surface was used to scratch in inscriptions. This fact can clearly be established by the accumulation of inscriptions on this part of the wall surface. Accordingly, inscription No. 50 containing the name of "Lord King Ōromazdo" seems to be one of the oldest records in this epigraphic complex. Later, as the new visitors wanted to scratch in their own inscriptions, they probably scraped off the wall surface. This assumption well explains the circumstance that the more recent inscriptions are scratched in deeper than the older ones. By their position the inscriptions of the two Varhrāns, Sassanian viceroys, are proved to be later than that of "Lord King Ōromazdo".

At a later period the upper and lower parts of the wall surface were also used for inscriptions. The records containing the date "Regnal year 405" could be scratched on the wall at that very time. Finally, as the whole wall surface was already inscribed, the latest visitors preferred again to use the central part of the wall surface and they superimposed inscription No. 36 on inscription No. 53. As from this context it becomes clear that inscription No. 36 represents the latest record on this wall surface, the date of the latter inscription is most likely to be interpreted as "Regnal year [4]35". Thus the epigraphic complex B-10 elucidates the history of the Kara Tepe cave monastery at Sassanian times to a certain extent.

4. All wall inscriptions deciphered and interpreted so far represent records of visitors who came to behold the cave complexes. Exact parallels to these texts are the MPers. inscriptions at Persepolis and those in the synagogue of Dura-Europos as well as those at Kanheri. To characterise the general type of the wall inscriptions, I shall quote No. 9. Its text runs as follows:

ΚΑΛΔΟ ΜΑΛΟ ΓΑΔΟ ΡΑΜΑΝΟΖΑΔΟ ΤΑ ΜΑΛΟ ΖΑC[ΤΟ]

("When Rāmanozāδo came here, then he prayed here").

This general type of the records can be enlarged by different complements. Thus, instead of ΚΑΛΔΟ ('when') a date can occur. The adverb ΜΑΛΟ ('here') can be replaced by the expressions ΣΑΛΟ ΓΑΒΟ or ΣΑΔΟ ΓΑΦΟ ('Hundred Caves'), which obviously represent the name of

the site in Sassanian times. Last, sometimes the term ZACTO ('he prayed') is expounded by a detailed expression.

To illustrate the dating formula, I shall quote No. 35:

XρAO ΛE TAΛO BAPΓO OΔO MIPA[N]O OAΛAΓO ZA[CTO MAΛO]

("Regnal year [4]35. At that time Barγo and Mirano the guide pra[yed here]").

As an example for the denomination of site No. 62 can be referred:

[N.N.OΔ]'O'ρIPAΓO MAΓO [OΔO AM]ORΔAΔO CAΔO ΓAΦO AΓAΔO

("[So-and-so and] Širaγo the magus [and Am]ordāδo came to the 'Hundred Caves'").

Another variant of the same type (No. 27) runs as follows:

[N.N.O]ΔO ρOCAΔO ΓAΔO ABO AΔOΓABO OΔO ABO KAPA[N]O
[MAΛO O]ΔO ABO OICAΔO AYPANO KAPANANO

("[So-and-so a]nd Šosāδo came to the cave complex and to the building [here a]nd to the entrance of the evil buildings").

As to the detailed expression of the prayer No. 26 can be quoted:

[BAΓO XOAΔHO OA]PAYAPANO KAO BAYAΔO

("[The Lord King Va]raharāno may be a hero!").

Besides, there exists a whole set of other variants. Thus, e.g., No. 29 runs as follows:

MAOMAPΔO KAPANO [Y]'M'A[Λ]O NOK[I]P[Δ]O

("Mā[h]omardo beheld the building here").

From the viewpoint of Bactrian vocabulary the new words occurring for the first time at Kara Tepe, as e.g. CAΔO 'hundred', ΓABO and ΓAΦO both for 'cave', ΓAΔO beside AΓAΔO 'came', KAPANO 'building', AΔOΓABO 'cave complex', ZACTO 'prayed', ZOŸΔO 'call', 'prayer' (somewhat uncertain), XPAO 'regnal year', AŸPO (or AŸPANO) 'evil', KAO 'giant', 'hero', OITO 'hero', OICAΔO 'entrance' (somewhat uncertain), NOK[I]P[Δ]O 'beheld', OAΛAΓO 'guide', BAŸAΔO 'may be', etc., are mostly to be welcomed. As to the grammatical structure of Bactrian the genitive plural KAPANANO and the conjunctive form BAŸAΔO are especially noteworthy.

5. Without doubt the great number of Bactrian records occurring on the wall surface in the corridors of cave complex No. 2 at Kara Tepe requires a historical interpretation. Beside the quantity of inscriptions it is also striking that among the caves excavated at Kara Tepe so far, it is only cave complex No. 2 the walls of which were inscribed with Bactrian inscriptions. On the basis of the Prakrit and Bactrian inscriptions of Buddhist character written on pottery, the conclusion presents itself that Kara Tepe was a flourishing Buddhist cave monastery, a common centre both of the Mahasanghika and of the Sarvastivada schools during the Kushan Age. Contrary to the inscriptions written on pottery, the Bactrian records discovered in cave complex No. 2 are obviously of Zoroastrian character. This fact follows from the Zoroastrian names, the occurring of the term "magus" and the whole tenor of the inscriptions. But Zoroastrian records in a Buddhist monastery are hardly imaginable, and the content of the discussed wall inscriptions obviously favours the assumption that the Kara Tepe buldings ceased to be a Buddhist sanctuary before the wall inscriptions came into being. The latter texts mention the sanctuary only as "Hundred Caves" or "evil buildings", i.e. the visitors regarded the site no more as a Buddhist monastery but—as the phrase "evil buildings"

used by them proves—being not unaware of the past of the caves, they considered them as the dwellings of the devs.

Accordingly, before the period represented by the Bactrian wall inscriptions the Buddhist monks must have been expelled from Kara Tepe and the caves and buildings ceased to be a Buddhist religious centre. Perhaps this event could be linked with the Sassanian conquest of Bactria, when apparently Surkh Kotal, too, was devastated. The fate of Surkh Kotal and that of Kara Tepe was, however, very likely different. Surkh Kotal was the religious centre of the Kushan dynasty; it is therefore easy to understand that it could be destroyed by the Sassanian army in A.D. 233. But in the case of Kara Tepe a similar reason did not exist, and even if it was conquered during the same campaign of Ardavsahr when Balkh and Surkh Kotal were taken, it hardly sufferred any damage at the time of the tolerant religious policy of the first Sassanian kings.

6. But it is a well-known fact that a great change in the religious policy of the Sassanians took place during the reign of Varhran I and of Varhran II. Under the leadership of Kirder, the *moγbaδān moγbaδ*, a severe persecution of all foreign religions began on the territory of Iran. This event can best be illustrated by the words of Kirder himself. The following passage is quoted from his inscription Kirder KZ: "And the teaching of Ahriman and the devs disappeared from the Empire and no belief in it was kept and Jews, and Buddhists, and Brahmins, and Nazaraeans, and Christians, and Muγdaγs, and Manichaeans were annihilated within the Empire and the idols were destroyed and the caves of the devs were devastated and transformed into the house and seat of the gods... Taking into consideration that the cave monastery at Kara Tepe was one of the most important centres of Buddhism in Bactria, there can be hardly any doubt that it was destroyed about A.D. 275 during the persecution of the foreign religions organised by Kirder.

Since within the Sassanian Empire Buddhism was mainly represented in Bactria, the term *šmny* (Buddhist monk) used by Kirder in his inscription may denote in the first place the Bactrian Buddhists and among them the monks of Kara Tepe. The phrase *glsty ZY ŠDY*'n (cave of the devs) still more clearly refers to the Buddhist cave monastery at Termez. Such cave monasteries belonged to a rarely occurring type of religious buildings in Buddhist Eastern Iran; thus it is very likely that behind this expression of the inscription Kirder KZ an immediate reference to the cave monastery at Kara Tepe is hidden.

Since the text of Kirder explicitly emphasises that "the caves of the devs were devastated and transformed into a home and seat of the gods", this connection of the inscription Kirder KZ with the fate of the Buddhist cave monastery at Kara Tepe also involves, as I pointed out already in May 1965, the conversion of this building complex into a Zoroastrian fire temple. In this context the reason also becomes clear why these Bactrian records of Zoroastrian character were only found in the corridors of cave complex No. 2. When the Zoroastrian clergy took possession of the cave monastery and a sacred fire was established, for this purpose the magi needed, of course, only one building complex. They probably chose cave complex No. 2 to establish the new sacred fire there. Accordingly, the Zoroastrian believers visited exactly this building to make their religious service there and to say their prayers and blessings. Performing their religious duties they probably beheld also the cave corridors which they regarded as the former dwelling of the devs; they referred to them as "evil buildings" and inscribed their names, occasionally also the dates

of their visits and their blessings, on the wall surface of the cave corridors.

7. On the basis of the aforesaid it seems to be probable that the Zoroastrian believers began to visit the Kara Tepe building complex from about the eighties of the 3rd century A.D. Accordingly, the earliest records could be inscribed on the wall surface of cave complex No. 2 at that very time. For the further history of the Kara Tepe cave monastery some evidence presents itself from the inscriptions. There are the following relevant records containing some data of historical interest:

No. 17 mentions the visit of "Varaharāno the Lord King".

No. 20 gives the date "[3]97".

No. 27 contains the blessing "[Lord King Va]raharāno may be a giant!"

No. 36 presents the date "Regnal year [4]35".

No. 40 contains the date "Regnal year 405".

No. 50 mentions the visit of "Lord Varaharāno the King".

No. 51 refers to the visit of "Lord King Ōromazdo".

No. 53 commemorates the visit of "Lord King Varaharāno".

No. 55 gives the date "Regnal year 405".

No. 56 presents the date "Regnal year 405".

No. 62 contains the blessing "[So-and-so the Lord] King may be a hero!".

No. 63 refers to the visit of "Šīrayo the magus".

An inscription, not yet numbered so far, mentions the visit of "Lord King Pirozo".

These data prove, on the one hand, that the Sassanian viceroys of Bactria often visited the cave monastery at Kara Tepe. The visits of at least four Kushano-Sassanian rulers, Ōromazdo, Varaharāno I, Varaharāno II and Pirozo, were commemorated in the records. Perhaps one of the two Varaharānos also visited the "Hundred Caves" several times. Besides, the Bactrian high nobility bearing the title ΒΑΓΟ ("Lord") also showed great interest in the cave monastery and often made their blessings for the welfare of the Sassanian viceroy there. The visit of Šīra the magus represents the interest of the Zoroastrian clergy which probably played a great part in developing the ideas about the cave complex as the former dwelling of the devs.

8. In the records a whole set of dates appears: "Regnal years" [3]97, 405 (three times), [4]35. In connection with these dates the important question arises—which era could be reflected by them. Taking into consideration the different eras used in Iran or Western India, viz. the Old Saka era, Kanishka era, Saka era, Vikrama era, Arsacid era, Seleucid era, Sassanian era, we must decide in favour of the Old Saka Era because the Seleucid, Arsacid and Sassanian eras are to be left out of account on chronological reasons, while the use of the Saka era and the Vikrama era did not include the territory of Bactria. As regards the Kanishka era, though it was used in Bactria, it did not go beyond era-year 98.

If we assume the use of the Old Saka era in the records at Kara Tepe, then on the basis of my chronological calculations the occurring dates can be converted as follows: (3)97=A.D. 330, 405=A.D. 338, (4)35= =A.D. 364. It should be added that the latest known dating according to the Old Saka era is offered by the Kharosthi inscription from Skarah Dheri containing the year 399=332 A.D., which proves the use of this era still during the 4th century A.D. in North-West India, where the omission of the hundreds from the dates seems also to be a widespread

custom. Perhaps the use of the Old Saka era in the records of Kara Tepe can also be supported by the recognition that this era was probably reintroduced by Vaṣudeva II in Bactria and possibly used in Surkh Kotal too.

9. On the basis of the relative position of the inscriptions the following relative and absolute chronology of the records commemorating the visits of the Sassanian viceroys can be established. Inscription No. 17 attesting the visit of "Varaharāno the Lord King" seems to be earlier than No. 20 containing the date "[Regnal year] (3)97"=A.D. 330. Inscription No. 51 referring to the visit of "Lord King Ōromazdo" is again obviously earlier than No. 50 mentioning the presence of "Lord Varaharāno the King" and is inscribed partly on it. Both inscriptions are, however, earlier than Nos. 40, 55 and 56 dated to "Regnal year 405"=A.D. 338. Inscription No. 53 attesting the visit of a second "Lord King Varaharāno" was inscribed later than Nos. 50 and 51, but it is undoubtedly earlier than record No. 36 containing the date "Regnal year (4)35"=A.D. 364. It would also be tempting to assume that inscriptions Nos. 40, 55 and 56 presenting the date "Regnal year 405"=A.D. 338 are earlier than No. 53 mentioning the second Varaharāno, but the chronological relationship of the latter inscription to the quoted ones cannot be established with absolute certainty. As regards the inscription mentioning "Lord King Pirozo", it can only be said that being written somewhat higher than inscription No. 20 containing the date "Regnal year (3)97"=A.D. 330, it is probably to be dated to the period between A.D. 330 and 364. Thus we obtain the following chronological table of the Kushano-Sassanian rulers occurring in the inscriptions at Kara Tepe:

Ōromazdo visited the "Hundred Caves" before A.D. 330.

Varaharāno I came to Kara Tepe later than Ōromazdo but similarly before A.D. 330.

His second visit (if we correctly identify the kings occurring in records Nos. 17 and 50) took place in any case before A.D. 338.

Pirozo beheld the "Hundred Caves" between A.D. 330 and A.D. 364.

Varaharano II visited the cave monastery probably after A.D. 338 and surely before A.D. 364.

10. Apparently further valuable chronological evidence is offered by a Middle Persian inscription occurring within the framework of the epigraphic complex B-11. This short record written in Pārsīγ contains a date which can perhaps be restored and interpreted as the year 80 of the Sassanian era. This date would correspond to A.D. 286, but because of the gap before the ciphers this testimony is not unambiguous. If the above reading and interpretation of the inscription proves to be correct, then we could regard this MPers. inscription as the earliest record in cave complex No. 2, which was inscribed not much later after the Buddhist monastery was transformed into a "seat of the gods". Be this as it may, in any case this inscription immediately attests the visit of Persian men of rank to Kara Tepe.

Thus the dated inscriptions throw light on the history of cave complex No. 2 within the limits of a period ranging perhaps from A.D. 286 up to 364. The last dated visit in the caves took place according to the testimony of inscription No. 36 in "Regnal year [4]35"=A.D. 364. It seems that shortly after this date the visits to cave complex No. 2 came to an end. Perhaps this event had a connection with the secession of Bactria from the Sassanian Empire in the seventies of the 4th century A.D.

LOKESH CHANDRA (DELHI, INDIA)

STONE INSCRIPTION OF KULUTA FROM MATHURA

This August I was fortunate in discovering a new inscription which can be assigned to the Kushan epoch palaeographically. It comes from Mathura and has been cut off from its parent stone by an inexperienced person causing vandalistic harm to the inscription, which had otherwise survived intact in a good state of preservation through several centuries. During this cutting off, the inscription became fragmented into seven pieces and that has impaired its readability in a number of places. On the whole, the writing is careful and clear. It is 23 cm. wide and 90 cm. long. The written surface measures 19×78 cm. excluding the engraver's mark. It is a two-line votive inscription recording the construction of works of public well-being to propitiate Lord Maheśvara. The name of the donor is preceded by a string of genealogical genitives. On the left hand side is the symbol  . It cannot be identified with any of the monograms on Kushan coins, seals and inscription, which have been illustrated in Fig. 7 on p. 69 of John M. Rosenfield's *The Dynastic Arts of the Kushans*. The possibility of its being a sculptor's mark[1] also seems to be remote. It should be a *mangala* symbol. We find a number of Mathura inscriptions bearing auspicious symbols. For instance, the following inscriptions have clear-cut *mangala* symbols in Heinrich Lüders and Klaus L. Janert, *Mathura Inscriptions*:

§ 39	p. 75	facsimile on p. 275 (four *mangala* symbols with the inscription engraved in their interstices. The *ghata* resembles our symbol)
§ 40	p. 76	facs. on p. 276 (four *mangala* symbols interspersed)
§ 44	p. 80	facs. on p. 278 (eight *mangala* symbols interspersed)
§ 108	p. 152 n. 3.	facs. on p. 300 (swastika at the end)
§ 113	p. 154	facs. on p. 301 (swastika at the beginning)
§ 126	p. 165 n. 5.	facs. on p. 306 (*mangala ghata* at the end)
§ 161	p. 193 n. 3.	facs. on p. 314  or symbol of *om* at the beginning. (Such a symbol opens every folio of a Tibetan xylograph.)
§ 181	p. 208	facs. on p. 319 (elaborately carved auspicious symbol). As the inscription is consecrated to Maheśvara, the probability is that our symbol is the auspicious *ghata*, which is always placed over the linga of Maheśvara.

The first line commences with *Gotiputrasa*. Gotīputra occurs in a number of inscriptions. According to Heinrich Lüders' *List of Brāhmī Inscriptions* (E.I. X.1912) this matronymic (*Gauptīputra*) occurs in the following inscriptions:

92. Surname of Ūtara in the Mathura (Arjunpura Mahalla Mound) pillar inscription.
94. Surname of Pothayaśaka in Mathura (Kaṅkālī Tīlā) Jaina inscription on sculptured stone slab.
96. Surname of Indrapāla in Mathura (Kankali Tila) Jaina image inscription.
156. Surname of Buddhist saint Dudubhisara in Sonāri Stupa II inscription on crystal box.
194. Surname of bhiksu Bhamduka in Bhilsa Topes.

271. Surname of the royal scribe Subāhita in Bhilsa Topes.

442. Surname of bhikṣu Bhaduka (E. I. II p. 384).

663. Name of a saint of Sanchi Stupa II inscription on steatite box (No. 4), inside lid.

680. Name of a saint on Andher Stupa II earthern jar inscription (Bhilsa).

681. Name of a saint of the Kodiña gotra in the Andher Śtupa II inscription on steatite box (No. 1).

682. Name of a saint in the Andher Stupa II inscription on steatite box (No. 2).

687. Surname of Āgaraju (Aṅgāradyut) in Bharaut Buddhist pillar inscription.

1088. Surname of Agnimitra in the Kārle Buddhist lion-pillar inscription. Nowhere do we find genealogical identity with our inscription.

The second word of the first line is *Rāhilasa*. On the original stone the rightward extension of the *-ā* sign at the top clearly warrants the reading *Rā-*. Rahila (with short *ră-*) occurs in a Prakrit inscription from Bhilsa, where the mother of Aya (ārya) Rahila is the donatrix (Heinrich Lüders, *List of Brāhmi Inscriptions*, No. 198).

The third word is *pautrasa*. The *-au-* is certain by its triple mātrā. So the first clause means "the grandson of Rāhila the son of Goti". Mother's name is mentioned in all the succeeding names too.

The next name is lost in the cleaving of the stone. Nothing is sure of the first aksara except its upper and lower horizontal lines. The next aksara is *si* and the third is a conjunct with the vowel sign of long *-i*, whose upper part can be a *p* and the lower part *t*? It was the name of the mother. The second member of the compound



Fig. 1

is *putrasa*. The name of the son follows. Its first aksara has been irreparably damaged and only the subscript *ra* is readable. We may tentatively read it as *[p]rahastasa*, followed by *putrasa*.

The subsequent matronymic has also suffered the ravages of the antiquity hunter's hammer. The first aksara is *ku*, where the vertical extension of *u* is clear. Thus the complete compound is Ku[—]putrasa

The next word is *magakasa*, where *-sa* is the genitive affix. *Magaka* is most likely a non-rhotacised form of *margakos*, the legend on the Kushan Bear Seal,[2] which according to John M. Rosenfield suggests Soter Megas by its monogram with a circular bottom, but on the basis of the letter types it belongs to the time of Kanishka I. Rosenfield suggests that *margakos* may be the equivalent of the Saka title *merjhaka-grhapati*, i.e chamberlain or treasurer. In the absence of contrary evidence, I am inclined to interpret our *magaka* as "Treasurer". The use of Bhandārī "Treasurer" is common as a surname to this day.

The following word is *Kulūtasa*, in which the long *-ū* is to be noted. Here *Kulūta* is the name of the donor. It is a geographic designation in Varāhamihira's *Brhat-samhitā*. Nundo Lal De[3] identifies it with Kulu in the Kangra district. But this connotation does not apply here.

In the second line, the very first words have been devastatingly broken right across the middle. They are to be read *puskirinī-arama sabha-śilāpattā sakūpene*. In *puskirinī* the first aksara has two superscript strokes which are not the vowel sign of long *-ī*, but their presence is inexplicable except as a carelessness of the engraver. In the second aksara *ski*, the subscript *k* does not cut across the vertical line; *ri* and *ni* are certain, though the lower horizontal stroke of *n* is damaged; *a* of *arama* is also damaged. An inscription on the pedestal of a Nāga image from the Rāl Bhadār mound, dated in the 8th year of Kaniska,[4] records the construction of a tank and a garden (*puksirini aramo*). It is noteworthy that, like our inscription, *puksirini* has an *i* in the second aksara and short *a* in *arama* instead of *ārāma*. These represent the spoken forms of the time. The construction of a tank and the laying out of a garden went together as we find *puskarinī* and *ārāma* occurring side by side in a number of inscriptions. *Ārāma* was a garden-cum-orchard (Vācaspatya, p. 4405).

When a personage of the eminence of Treasurer (*magaka*) donated works of public utility, he had a chain of charitable structures constructed. In the slab inscription from the Jamalpur mound, the treasurer (*gamjavara*) of *svāmin mahāksatrapa Somdāsa* had a tank, a reservoir, a grove, a pillar and a stone slab constructed: *puskarani undapāno ārāmo stambho i* (..) [*śilā*]*patto ca*.[5] An inscription of the time of Vima Kadphises[6] reads: *ārāmo puskarini udapān* [*am*]*ca sa*[*bh*]*ā dā*[*ra*]*kotha ko*. The fragmentary inscription on a broken slab from Mathura, referring to mahāksatrapa Ś[o] (dāśa), commemorates the donation of a stone palace, halls and stone slabs: *pārvato prāsād*[*o*] *sabh*[*āh*] *śilāpa*[*tā*]. where *sabhā* and *śilāpata* occur side by side as in our inscription.

The aforesaid inscriptions commemorate the construction of *puskarini* (reservoir, tank), *udapāna* (well), *ārāma* (grove, park, garden), *stambha* (pillar; it can be a misreading for *sabhā*), *śilāpatta* (stone slab?), *sabha* (assembly hall, community hall), *dvārakosthaka* (gateway?), *pārvata*

prāsāda (stone palace). These charitable acts for public good are comprehended under the generic term *pūrta.*

The Purāṇas lay the greatest emphasis on *pūrtadharma,* and thereby stress social service as the only means to attain *mokṣa* according to Varāhapurāna 172.33.

Pūrta seems to have comprised mainly five constituents; so we find in Bharata and in two inscriptions quoted above. The patron of our inscription also donated five constituents of *pūrta,* which shows that he must have been an influential and affluent person, one of the highest state functionaries like the Lord of the Treasury. His magnanimous donation lends support to our interpretation of his prefixed designation of *magaka* as being equivalent to *marjhaka* in the sense of "Treasurer", or better as "Lord of the Treasury", to emphasise his eminent status. In the Jamalpur Mound and the Tokri Tila inscription too, where the *pūrta* is quintuple, the donors are topmost state dignitaries. In the first inscription the patron is a *gamjavara* or treasurer, and in the second a *bakanapati.*

In *sakūpene* the final *ne* is certain. It is equivalent to *sakūpena* "along with, together with a well", and the instrumental goes with the next clause. The use of *n* instead of *n* is Prakrit pronunciation and the final *e* may have been chiselled by oversight along with the preceding akṣara *pe.*

The final clause is *prīyatāṁ bhaga[vāṁ Ma](he)śvara.* The long *-ī* in *prī-* makes it grammatically correct Sanskrit. The final anusvāra is carefully marked by a round dot on the top. The final akṣara of *bhaga[vāṁ]* has chipped off in the breaking of the inscription from its parent stone.

The following Mathura inscriptions[7] have a similar propitiation formula:

§ 15 p. 47 prīyatām-bhagavān-Ṛsabhaś[r]īh
§ 22 p. 52 priya dev[o]
§ 94 p. 126 prīyant[a]m-agnaya (h)
§ 104 p. 150 priyatāṁ Sidha[h]
§ 176 p. 202 priyatā [ṁ] bhagava[ā]
§ 182 p. 209 priyatāṁ devi grām[ena]

A Mathura inscription on a Varāha image (JRAS, 1966, p. 8): priyatāṁ bhagavāṁ. The alternation of *priyatām* and *prīyatām* is noteworthy from the grammatical point of view.

The first two letters of *Maheśvara* have been lost in cutting, though remnants of their top portions peep out of the damage. The horizontal middle line of *ś* in *śva* has not been incised, a lapse of the engaver. He seems to have become careless in the second line where the depth of the incision is less, the letters are not as calligraphic as in the first line, and there are superfluous lines on top of *pu* and below *ṣki* in *puṣkiriṇi,* anusvāra-like chisel mark between the akṣaras *sa* and *bhā,* extra *-e* vowel sign in *sakūpena,* a slight chisel-fall over *bha* of *bhaga[vāṁ].* It cannot be ruled out that the second line was inscribed by a person other than the engraver of the first line.

The inscription closes with a reverse swastika, which has bipartite flourishes at the ending of all its four arms. A similar flourish can be

seen on one arm of the swastika in the Mora Well Inscription.[8] Reverse swastika can be seen in a number of places, *inter alia* on Taxila coins.[9]

The complete reading of the inscription is given below:

Line 1: Gotī-putrasa Rāhilasa pautrasa
(-)si(pt)ī-putrasa [P]rahastasa putrasa
Ku(-)ī-putrasa magakasa Kulūtasa

Line 2: puṣkirinī-arama-sabhā — śilāpattā sakūpene
prīyatāṁ bhaga[vāṁ Mahe]śvara (swastika)

It can be translated as:

"May Lord Maheśvara be pleased with the reservoir tank, park, community hall, stone slab along with a well [constructed for public welfare] by the Lord of the Treasury *(magaka)* Ku[-]īputra Kulūta, the son of [-]si (pt) ī-putra [P]rahasta, and the grandson of Gotī-putra Rāhila."[10]

The genealogy of the donor is tabulated below:

(grandfather) Rāhila	whose mother was		Gotī
(father) [P]rahasta	"	"	[-]si [pt] ī
(son) Kulūta	"	"	Ku (-) ī

The language of the inscription is Prakrit from the inflectional point of view. In vocabulary, most of the words are Sanskrit. Of the three matronymics, only one is preserved and that is Prakrit *Gotī* (Skt. *Gaupti*). The male proper names of the son, father and grandfather are Sanskrit(?) *Maheśvara* is also the Sanskrit form. The *termini technici* of the five *pūrta* constructions are Sanskrit, but two terms are in their popular spoken form of *puṣkirinī* (*ṣki* due to vocalic harmonisation with the subsequent vowels) and *ărăma* with the easily pronounced short *ă*. Lexically, *magaka* is a new word. The genitival ending is the Mid-Indic *-sa*. The nom. plural ending of the compound is *-pattā*, which is also Mid-Indic. The instr. singular in *sakūpena* can be Mid-Indic. *Priyatām* is correct Classical Sanskrit: religious terms, expressions and formulae tend to remain unchanged. The nom. singular *Maheśvara* has no ending.

[1] For sculptor's marks see Heinrich Lüders, *Mathura Inscriptions,* ed. by Klaus L. Janert, Göttingen, 1961, § 70, p. 104, facs. on p. 289, § 105, p. 151, facs. on p. 299.

[2] John M. Rosenfield, p. 102, plate XVI. For a full discussion on *marjhaka* see Sten Konow, *Kharoshthī Inscriptions,* p. 143, and John M. Rosenfield, p. 52.

[3] Nundo Lal De, *The Geographical Dictionary of Ancient and Mediaeval India,* p. 106.

[4] Heinrich Lüders, *op. cit.,* § 102, p. 148.

[5] *Ibid.,* § 64, p. 99.

[6] *Ibid.,* § 98, p. 135.

[7] *Ibid.,* § 178, p. 204.

[8] *Ibid.,* facs. on p. 301 (§ 113).

[9] John Allan, *Catalogue of the Coins of Ancient India.* A Catalogue of Indian Coins in the British Museum, repr. London 1967, introd. p. cxxxvii.

[10] P. V. Kane, *History of Dharmaśāstra,* vol. V, pt II, pp. 947-950 for *pūrta.*

И. М. ОРАНСКИЙ (СССР, ЛЕНИНГРАД)

К ИМЕНИ БАКТРИЙСКОГО (?) ВОЖДЯ Κατάνης (IV в. до н. э.) [1]

В источниках, освещающих историю похода Александра Македонского в Среднюю Азию (Арриан, Квинт Курций Руф), упоминается имя Катана или Катена (Κατάνης, Catenes) — одного из организаторов и руководителей борьбы против греко-македонской армии в южной части Средней Азии. Согласно Квинту Курцию Руфу [2], Катан пользовался особым доверием сатрапа Бактрии и недолговечного «царя Азии» Бесса, однако впоследствии вместе со Спитаменом принял участие в захвате Бесса и выдаче его Александру (329 г. до н. э.). Затем Катан упоминается как один из зачинщиков антимакедонского восстания согдийцев и бактрийцев (опять совместно со Спитаменом) [3] и как один из последних и наиболее стойких противников Александра в земле паретаков [4], где он и пал (327 г. до н. э.) в сражении с греко-македонскими отрядами [5]. Исторический контекст не оставляет сомнений в том, что Катан принадлежал по происхождению к каким-то восточноиранским народностям (или племенам), однако прямых указаний на его происхождение и на состав отрядов, возглавлявшихся им в земле паретаков, в источниках не имеется [6].

Имя этого свободолюбивого предводителя, одного из самых непримиримых борцов против греко-македонских завоевателей, зарегистрировано Ф. Юсти в его известном своде древнеиранской ономастики, однако без попытки этимологического анализа [7]. Можно было бы видеть в этом имени др.-ир. kāta- (прич. прош. вр. от др.-ир. kā- 'хотеть, жаждать' или kan- 'желать, хотеть, любить') [8], осложненное патронимическим суффиксом -āna [9] (ав. -āna-, ср.-перс. и н.-перс. -ān) [10]. В таком случае интересующее нас имя означало бы нечто вроде «сын Желанного», «происходящий от Желанного» и т. п. Однако древнеиранские имена, образованные от причастия прошедшего времени с помощью патронимического суффикса, как кажется, не засвидетельствованы [11].

Может быть сделана попытка подойти к осмыслению имени Κατάνης и с другой стороны. Хорошо известен закономерный переход древнеиранского поствокального -t > -l в афганском (пашто) языке: афг. plār 'отец' (<др.-ир. pitar-), səl 'сто' (<др.-ир. sata-), kə́lai 'селение' (< др.-ир. *kata-ka) и т. д. Этот же переход отмечен в названии реки Хильменд, протекающей по территории древней Арахозии и Дрангианы (юго-западная часть современного Афганистана): ав. Haētumənt > н.-перс. Hēlmand [12]. Сравнительно недавно Х. Бейли показал, что уже в среднеперсидском существовало слово kalāka 'крепость', этимологически связанное с ав. kata- 'комната', согд. kt'k, ср.-перс. katak, н.-перс. kad, kada 'дом', kalāt, kalāta, маз. kalā, афг. kə́lai '(укрепленное) селение' и т. д.[13] Тем самым случай перехода поствокального -t > -l засвидетельствован собственно персидским материалом. Засвидетельствованы случаи такого перехода и в белуджском (бел. t'ēlaγ, t'īlāγ, tēlaγ 'глазное яблоко' < *tētaka), и в топонимике Северо-западного Ирана (н.-перс. Ardabēl, Ardabīl < *Arta-vaita-, ср. арм. Artau-

ēt) [14]. Таким образом, можно констатировать, что наряду с регулярным переходом -t > -l в афганском мы встречаемся с отдельными случаями такого перехода и в других иранских языках, в том числе в персидском.

Следуя этому пути фонетического развития, интересующее нас имя Κατάνης, др.-ир. *Katāna- должно было отразиться в форме kalān. Такое слово (kalon) [15] со значениями 'большой, старший, главный, глава' и т. п. широко распространено в современном таджикском языке, в персидско-таджикских говорах Афганистана [16] и вообще на востоке персоязычной зоны, откуда оно проникло и в хиндустани [17].

Этимология слова kalon и пути проникновения его в таджикский язык неизвестны. Для языка персидско-таджикской классической литературы и для современного персидского литературного языка это слово (كلان) нехарактерно [18], и, хотя современные персидские словари его фиксируют [19], большинство исследователей справедливо рассматривают тадж. kalon — перс. bozorg как одну из лексических дифференций между таджикским и персидским языками [20]. Среди текстов на среднеиранских языках это слово ((kl'n, ql'n) засвидетельствовано, как кажется, только в манихейско-парфянских [21], и это дало В. А. Лившицу основание предположить, что тадж. kalon относится по происхождению к числу парфянизмов [22]. Такое предположение не исключает, впрочем, возможности восточноиранского происхождения этого слова: как известно, в парфянских текстах, а также среди парфянских заимствований в армянский имеется определенный слой восточноиранской лексики [23], так что парфянский мог служить в данном случае только передаточной инстанцией [24].

Не исключено, что слово kalon могло проникнуть в таджикский и непосредственно из каких-то восточноиранских диалектов, распространенных в прошлом на территории исторической Бактрии, разделявших с афганским переход -t >-l и вытесненных впоследствии таджикским языком.

В других восточноиранских диалектах как на Памире (ваханский), так и к северу от него (ягнобский или новосогдийский) др.-ир. поствокальное -t сохранилось [25]. Таким образом, в некоторых восточноиранских диалектах этого ареала можно было бы ожидать рефлексов древнеиранской основы *katāna- с сохранившимся поствокальным -t. И действительно, находим katanák 'большой' в шугнанском, бартангском и рушанском, kataná (с тем же значением) в южнотаджикских (дарвазских) говорах [26].

Таким образом, др.-ир. *katāna-, лежащее в основе интересующего нас имени, могло отразиться в некоторых восточноиранских диалектах, а опосредовано и в таджикском языке, таджикских (особенно южнотаджикских) говорах как kalon, kataná(k); и если имя одного из предводителей антимакедонских отрядов на юге Средней Азии в IV в. до н. э. действительно оказывается однокоренным со всей этой группой слов, то оно может быть осмыслено как «большой, старший, старшой, главный, глава, начальник» и т. п.

В этой связи обращают на себя внимание засвидетельствованные греческими надписями с берегов Черного моря имена Κάττας (Анапа, не ранее середины II в. н. э.) [27], Κ]ατίων [28], Κατόκας (Анапа, II—III вв. н. э.) [29], принадлежавшие, вероятно, скифо-сарматскому населению Причерноморья. Сюда же относится, по-видимому, засвидетельствован-

ное Диогеном Лаэртским скифское имя Καδονίδας[30], отражающее более позднюю форму этой основы (с переходом -t в -d).

Имена «скифов из Анапы» Κατόκας, Καττάκας были включены в словарь иранских имен уже Ф. Юсти[31], однако В. И. Абаев воздержался, по-видимому, от включения этих имен в свой известный «Словарь скифских основ»[32].

М. Фасмер допускал (правда, под вопросом) сближение имени Κατόκας с ав. Katu-[33], это же сближение предлагает (уже без вопроса) для всех приведенных выше скифо-сарматских имен Л. Згуста[34], однако сопоставление с ав. Katu-, Katav-(Yt. 13.114) не дает ответа на вопрос об этимологии: собственное значение этого авестийского имени оставалось неясным и для Хр. Бартоломе[35].

Можно предположить, что все эти имена действительно относятся к древнеиранскому (resp. скифо-сарматскому) ономастикону Причерноморья и отражают тот же древнеиранский корень[36], что и имя Κατάνης.

[1] Автор пользуется случаем, чтобы поблагодарить всех товарищей, принявших участие в обсуждении доклада или прочитавших статью в рукописи и сделавших ряд ценных замечаний, особенно В. И. Абаева, М. Н. Боголюбова, В. А. Лившица, Ю. Юсифова.

[2] Curt. Ruf. VII 5, 19—26, 41—42.

[3] Ibid. VII 6, 13—15. Ср.: Арриан IV, I, 5.

[4] Локализация спорная. По мнению большинства исследователей, эта область (Паретакена) должна быть локализована в Северной (правобережной) Бактрии. См. ИТН, I, стр. 270. Вопрос этот, однако, не вполне ясен. Из текста Арриана (Арриан IV, 22, 1—2) следует скорее, что этот автор отделял «землю паретаков» от Бактрии.

[5] Curt. Ruf. VIII, 5, 2; Арриан IV, 22, 1—2. Сводку сведений о Катане по античным источникам см.: RE, Supplementband IV, Stuttgart, 1924, Sp. 880.

[6] Поэтому утверждение о том, что Катан был в последнем своем бою «предводителем бактрийцев» (см. ИТН, I, стр. 271), нуждается в соответствующих оговорках.

[7] F. Justi, Iranisches Namensbuch, Marburg, 1895, s. v.

[8] AiWb., 437, 462. Имя Kāta- (по предположению Хр. Бартоломе, сокращенное имя) засвидетельствовано один раз в Авесте (Yt. 13.124) и действительно может быть произведено от указанных глаголов (ср. AiWb., 462—463).

[9] Предложено В. А. Лившицем.

[10] В греко-латинской передаче древнеиранских имен с патронимическим суффиксом наряду с -άνης (Μιτρ-άνης) встречаем и -ήνης, -enes (Μιθρ-ήνης, Mithr-enes). См. Giph, I, 2, стр. 176.

[11] Единственный известный мне пример такого рода образований (притом пример не вполне ясный) — это «язычское собственное имя» Ambustan 'Возвеличенный' (? из ham-pus-?). См. ОЯФ, I, 153, 226. Среди нескольких сот древнеиранских имен в греческой передаче, собранных Стоунсифером (A. H. M. Stonecipher, Graeco-Persian Names, New York, 1918), мне не встретилось ни одного имени, образованного по такому типу.

[12] EVP, p. 30 (s. v. *hēl). Наряду с обычным Hēlmand в новоперсидском засвидетельствована и форма Hēðmand (Hudūd al-'ālam), отражающая «нормальное» для персидского развитие др.-ир. -t(-t > -δ > -d). См.: G. Lazard, La langue des plus anciens monuments de la prose persane, Paris, 1963, стр. 146.

[13] H. W. Bailey, Ambages Indoiranicae,— «Istituto Universitario Orientale Annali Sezione Linguistica», I, 2, Napoli, 1959, стр. 118—120. См. также: W. Belardi, Arabo qal'a, ibid., стр. 147 f. Таким образом, было окончательно подтверждено давно уже высказанное мнение о том, что перс. kalāt, маз. kalā и т. д. не восходят к араб. qal'a (قلعة) 'крепость', а что, напротив, последнее, не имеющее убедительной семитической этимологии слово является арабизованной формой исконно иранской основы (к литературе, указанной в упомянутых статьях, следует добавить еще: А. З. Розенфельд, Qal'a (kala) — тип укрепленного иранского поселения,— СЭ, 1951, № 1, стр. 22—38). Х. Бейли производит ав. kata- и все многочисленные дериваты этой основы от др.-ир. kat-/čat- 'покрывать', не высказывая при этом своего отношения к предложенному В. И. Абаевым (ТИЯЗ, VI, 1956, стр. 442 и сл.) возведению всей

этой группы слов к др.-ир. kan- 'копать', 'насыпáть'. Имея несколько дополнений к этому вопросу, я предполагаю вернуться к нему в другом месте.

[14] H. W. Bailey, op. cit., стр. 113 f., 116 f.

[15] Тадж. *о* закономерно отражает ист. *ā*.

[16] См., например: L. Bogdanov, Stray Notes on Kābulī Persian, JASB, N. S., vol. XXVI, 1930, стр. 83; A. Farhâdi, Le persan parlé en Afghanistan, Paris, 1955, стр. 49 (в примерах).

[17] См., например: J. T. Platts, A Dictionary of Urdū, Classical Hindī and English, Fifth Impression, Oxford University Press, 1930, s. v. Произношение kalāṇ (= kalā̃) может указывать на распространение этого слова не только в литературе, но и в простонародной речи.

[18] На всем протяжении громадной поэмы Фирдоуси слово kalān встречается всего один раз и не имеет никаких производных, в то время как синонимичное ему buzurg (с производными) зарегистрировано сотни раз (см.: F. Wolf, Glossar zu Firdosis Schahname, Berlin, 1935, s. v.). Как «редкое или местное слово» отмечается kalān в рукописи одного из сочинений ранненовоперсидской прозы (Qiṣaṣ alanbiyā). По заключению Ж. Лазара, рукопись, о которой идет речь, может быть отнесена к XIII в., а само сочинение или, во всяком случае, представленная данной рукописью его редакция — к территории Мавераннахра (см.: G. Lazard, op. cit., стр. 97—99). В средневековых персидских фархангах слово kalān встречается лишь начиная с XIV в. (указано С. И. Баевским); показательно, что оно не представлено даже в «Лугат-и фурс» Асади Туси (XI в.) — словаре, социально направленном на толкование лексики поэтов Мавераннахра и Восточного Хорасана.

[19] См., например: Б. В. Миллер, Персидско-русский словарь, М., 1950 (2-е изд.— 1953), s. v.; H. F. J. Junker und B. Alavi, Persisch-Deutsches Wörterbuch, Leipzig, 1965, s. v.

[20] См., например: G. Lazard, Caractères distinctifs de la langue tajik, BSLP, t. 52, fasc. 1, 1956, стр. 180; А. З. Розенфельд, Таджикско-персидские языковые отношения (по материалам лексики),— «Ученые записки ЛГУ», № 294, серия востоковедческих наук, вып. 12, 1961, стр. 35. Следует подчеркнуть, что сказанное относится к современному литературному персидскому языку. В просторечии и многочисленных говорах, распространенных на территории Ирана, слово kalān (в различных фонетических вариантах) зарегистрировано. См., например: «Burhān-i Qāti'», ed. Dr. M. Mu'īn, vol. III, ed. 2, 1342 г. х., стр. 1670, прим. 13.

[21] См.: F. C. Andreas — W. Henning, Mitteliranische Manichaica aus Chinesisch-Turkestan, III, SPAW, Phil.-hist. Kl., 1934, стр. 35, 41 (тексты i 61 и m 84); M. Boyce, The Manichaean Hymn-Cycles in Parthian, London, 1954, стр. 102, 140 (тексты H. VIc 10b, A. R. VI 10b).

[22] См.: МЮТАКЭ, II, 1951, стр. 48, прим. 4.

[23] См.: W. B. Henning, Mitteliranisch,— в кн.: «Handbuch der Orientalistik, Abt. I, Bd IV, Iranistik. Abschnitt 1. Linguistik, Leiden-Köln, 1958, стр. 93—94.

[24] Парфянский же мог служить передаточной инстанцией для продвижения этого слова далеко на запад, где наличие его, по-видимому, фиксируется в названии селения Каланкат, арм. Kałankatuy (kalān-kat 'большое селение'), в Кавказской Албании (область Утик),— родины известного армянского историка VII в. Моисея Каланкатуйского (Мосес Каланкатваци).

[25] Ср. ягн. wot (согд. w't) 'ветер' (< др.-ир. vāta-), virót (согд. βr't), вах. vərə́t 'брат' (< др.-ир. brātar-), вах. δit 'дым' (< др.-ир. dūta-) и т. д.

[26] См.: А. З. Розенфельд, Некоторые вопросы таджикской диалектологии,— «Вестник ЛГУ», 1951, № 7, стр. 40; ее же, Дарвазские говоры таджикского языка, ТИЯЗ, VI, 1956, стр. 222. См. также: В. С. Расторгуева, Опыт сравнительного изучения таджикских говоров, М., 1964, стр. 151.

Несмотря на известные трудности, связанные с необходимостью объяснения удвоенного -t- (экспрессия?) и церебрального ṭ (в афганском и хазара), не невозможной представляется попытка связать эту группу слов с ягн. kátta 'большой, огромный, старший, избранный, знатный, знаменитый', тадж. (обл.)-узб. kattá 'большой', шугн. kat(t)ā́ 'большой, великий, крупный, взрослый', руш.-хуф. kat(t)ā 'большой, старший', орош.-барт. katta, ишк. katá, дарв. katá, хаз. katá (указано В. А. Ефимовым), афг. katá 'большой'. Слово katta засвидетельствовано во многих тюркских языках Средней Азии, однако, насколько можно судить по словарям Будагова (II, 115) и Радлова (II, 1131—2), в тюркских языках за пределами Средней Азии и Восточного Туркестана это слово не встречается, что наводит на мысль об иранском его происхождении.

Параллельные формы с -lt- (ср. kat(t)ā́ и kaltā́, katanák и kaltanák в шугнанском, kat(t)ā и kaltā в рушанском и хуфском) объясняются, возможно, диссимиляцией из -tt-. Вряд ли они связаны с тадж.-узб. и ягн. kaltá 'короткий, куцый'. Ср. еще хинд. kaṭṭā 'крепкий, здоровый, сильный'.

[27] Корпус Боспорских надписей, М.— Л., 1965, № 1140, стк. 5.
[28] Там же, № 1140, стк. 3.
[29] Там же, № 1179, стк. 53.
[30] M. Fasmer, Untersuchungen über die ältesten Wohnsitze der Slaven. I: Die Iranier in Südrussland, Leipzig, 1923, стр. 14.
[31] F. Justi, op. cit., стр. 159. Заметим, что второе из этих имен (Καττάκας), приведенное Юсти со ссылкой на издание: A. Boeckh, Corpus Inscriptionum Graecarum, II, 167, № 2131, стк. 5, в более поздних изданиях надписей (B. Latyschev, Inscriptiones...; «Корпус Боспорских надписей»), не встречается.
[32] В. И. Абаев, Словарь скифских основ, М.— Л., 1949, стр. 151 и сл.
[33] M. Fasmer, op. cit., стр. 42.
[34] L. Zgusta, Die Personennamen griechischer Städte der nördlichen Schwarzmeerküste..., Praha, 1955, § 130.
[35] AiWb., 433.
[36] Осторожная (под вопросом) попытка Майрхофера связать скиф. Καδουίδας, ав. Katu- с герм. и кельт. katu- 'борьба, битва' (см.: M. Mayrhofer, Katu- 'Kampf' im Iranischen, KZ, Bd 71, H. 3/4, 1954, стр. 240) не представляется убедительной.

Summary

In the present paper the author has attempted to reveal the meaning of the name Κατάνης (Catenes), one of the organisers, and leaders of the struggle against the Graeco-Macedonian army in the south of Central Asia. Taking into account the transition of the Old Iranian post-vocal *-t>-l*, which occurs regularly in Pashto, and sporadically in some other Iranian languages, it is possible that there was a connection between the Old Iranian **katāna-* and the Manichaean-Parthian *kl'n, ql'n*, the Tajik *kalon* ('big', 'senior'), which may have penetrated (directly or indirectly) into Parthian and Tajik from some East-Iranian dialects, formerly wide spread on the territory of Bactria, in which, similarly to the Afghan (Pashto) language there occurred the transition of *-t>-l*. A number of East-Iranian languages and dialects in the Pamirs, and also the South Tajik dialects have the word *katanâ, katanâk* meaning 'big', 'senior', which has the same Old Iranian stem retaining the post-vocal *-t*. Thus, the Old Iranian **katāna*, from which the name in question is derived, could have been reflected in certain East-Iranian dialects, and indirectly both in Parthian and Tajik (especially the South-Tajik dialects) as *kalon, katanâ(k)*; if the name (or appellation) of one of the leaders of the anti-Macedon movement in the south of Central Asia in the 4th century B.C. actually has the same root as the entire group of words, it can be interpreted as 'big', 'senior', 'chief', 'head', 'leader', etc.

In this connection the names Κάττας, Κατόκας, which occur in Greek inscriptions from the Black Sea shore of the 2nd-3rd centuries A.D., also come into prominence. It may be assumed that these names belong to the Old Iranian (Scytho-Sarmatian) onomastics of the Black Sea area and reflect the same Old Iranian stem as the name of the Bactrian (?) leader Κατάνης.

Л. Г. ГЕРЦЕНБЕРГ (СССР, ЛЕНИНГРАД)

КУШАНСКИЙ И САКСКИЙ

До нас дошли сведения лишь об отдельных зернах великой и темной структуры прошлого. Слишком многие компоненты ее канули в небытие, слишком большое число закономерностей исчезло безвозвратно. Одно из самых интересных явлений нашей истории — двукратный расцвет и последующее распадение славной и могущественной Кушанской империи — лишь слабо мерцает во мраке лакун и утрат. Мы не можем произвести его временную и пространственную делимитацию: данные науки не позволяют ученым прийти к единому мнению о его хронологических и географических границах. Мы не в состоянии удовлетворительно описать его внутреннее строение; сведения о языке и литературе слишком предварительны; то, что известно о религии и материальной культуре, зыбко и многозначно.

В такой ситуации ясно, сколь велико значение каждого факта и как важно установить структуру и связи каждого — самого малого и фрагментарного — текста, относящегося к той далекой и таинственной эпохе.

Здесь рассматривается почти что единственное достоверное свидетельство о языке кушан — дошедшая до нас басилейономастика; атрибуция сурх-котальской надписи, отождествление ее языка с кушанским остается гипотезой, вокруг которой идут споры. В то же время языковая принадлежность царских имен не может служить свидетельством для отнесения языка кушан к той или иной группе языков и, разумеется, никак не может сообщать что-либо об этносе кушан; разве мы вообще можем приписывать хоть одному известному народу моногенетическое происхождение?

Наконец, нужно заметить, что лингвистические данные, как и любые другие свидетельства, должны быть истолкованы системно и независимо от данных других наук, прежде чем они будут с ними сопоставлены. Напротив, толкование promisque неизбежно приведет к произвольности выводов, к ослаблению их логической аргументации, к ложной их убедительности.

Анализируются следующие слова

a. Kaneška
b. Huveška
c. Vāžuška
d. Turuška
e. Kozgaška

Доводом в пользу чтения Vāžuška, а не Vaseška является индийское Juška применительно к тому же царю. Kozgaška из сурх-котальской надписи здесь также рассматривается в качестве рефлекса предшествующих имен.

Формальный анализ этих имен может быть произведен по методу гринберговских квадратов, с той существенной особенностью, что проверка путем установления семантических корреспонденций будет зависеть от этимологии. Поэтому в качестве первого этапа необходимо произвести строго формализованный анализ, помня о его относительности.

Тогда Kaneška, Huveška, Vāžuška, Turuška и, следовательно, морфемное членение предстанет в таком виде: Kan-e-ška, Huv-e-ška, Vāž-u-ška, Tur-u-ška и — аналогично — Kozg-a-ška. Выпадение какого-либо одного члена (например, Vāžuška) из этой схемы, как можно заметить, ее не нарушает.

В качестве следующего этапа истолкования предлагались иранские этимологии:

Kaneška < *Kan-išta-ka («наиболее молодой»)

Huveška < *Hu(v)-išta-ka («имеющий самое huv-овское (доброе) качество»)

Vāžuška < *Vāz-išta-ka («наиболее мощный»).

Это — блестящая серия этимологий, разработанных крупнейшими современными иранистами В. Б. Хеннингом и Г. В. Бейли [1]. У нас она обсуждалась В. В. Ивановым [2], обратившим особое внимание на суффиксальные гласные (-e, -u-, -a-), со свойственной ему проницательностью заметившим, что имя Kozgaška относится к этой же серии, и указавшим на некоторые моменты гипотезы Хеннинга — Бейли, дальнейший анализ которых мог бы привести к ее уточнению и совершенствованию. К ним относятся:

а) этимологическая необъясненность упомянутых гласных-суффиксов;

б) зависимость достоверности перехода -iška < *-ištaka от того, считать ли кушанский язык бактрийским или нет;

в) к этим критическим замечаниям можно добавить упрек в известной семантической неубедительности предложенных иранских этимологий.

С другой стороны, нельзя пройти мимо поразительного параллелизма хотаносакских суффиксов. В этом иранском языке представлены слова такого типа:

hīsūṣka 'пыль' (ср. hīṣa 'грязь'),

ranūṣka 'царапина' (ср. ran- 'скрести'),

hārūṣka 'возвышенность' (ср. ав. harā- 'возвышенность'),

gvarāṣkya 'красноречие' (ср. gver- 'рассказывать')

gvahaiṣkya 'ложка' (ср. gvah- 'переваривать' пищу) [3].

Установление связи между кушанской басилейономастикой и хотаносакским словообразованием требует признания того, что в Кушанском царстве присутствовал сакский элемент. Вряд ли можно отрицать, что такой специфический слой лексики испытывает воздействие традиции: ср. христианско-византийские имена русских князей и подобные ситуации, связанные с конфессиональными переходами. Все это выходит, однако, за пределы лингвистического рассмотрения; здесь достаточно отметить, что существуют теории о сакском происхождении кушан [4], в то время как чрезвычайно трудно себе представить абсолютное отсутствие сакского компонента в послешакийской Индии.

Но если, с одной стороны, устанавливается связь между сакскими и кушанскими словами, то, с другой стороны, существует несомненная связь между сакским суффиксом и сходными морфемами в «тохарском». Здесь для доказательства необходимо привести следующее рассуждение.

В хотаносакском -ska < *-ša-ka- невозможно; *-ša-ka- > -ssai: gyastassai = devaputra, kanthāssai 'горожанин', bäsīvārāssai = kulaputra.

Хс. суффиксы сопоставимы с морфемами других индоевропейских (и.-е.) языков, ср. старо-латышск. zem-osk- 'низкий' (< *-ousk-), wus-

ask- 'всякий', līdz-āšk-i 'рядом' и распространенный суффикс *-isk-. Соответственно эти суффиксы нужно рассматривать как сложные, состоящие из гласного суффикса и из *-sk-/*-šk-; последний не характерен для индоиранских языков; невозможно и хс. -šk-< *-štak-. Это и приводит к мысли о том, что тут в хотаносакском заимствование из «тохарского» того самого суффикса, судьба которого так тщательно изучена В. В. Ивановым [5]. Обращают на себя внимание долгие гласные перед этим суффиксом. Субстратное происхождение этого суффикса подтверждается в текстах из турфанской колонии Хотана: tci'mi'śkya 'глаз' (tcei'ma id.), tcaśkye="rati" (tcar-ka id.), uvīśkya 'шутка' (uvī 'разум'); 'механический' характер присоединения — довод в пользу его чужеродности. Другой довод — присутствие в хс. и второго 'тохарского' диминутивного суффикса — -l-. Ср. хс. puralaka 'сынок' (pura 'сын', puraka 'детеныш'), sīkalaka 'юнец' (sīka, sīrka id.), ysuhalaka 'шапка' (ysuhaka id.) — и — "тох. А" lykāly 'маленький' (В lykaśke id.). А p(u)kolye 'дружеский', В Erkätsole и.с. (erkatte 'злой'). Влиянием субстратного -šk- можно объяснить сложение и функционирование древнесакского *-ša-ka- > хс. -ssai: его происхождение усматривается из сравнения с суффиксом *-ša-van-/*-šaun- > хс. -ssaunä/-sse, ср. mulysdassauna/mulysguasse=kārunika (mulysdi 'милость'). Наконец, дополнительным доводом в пользу заимствованного происхождения сакского суффикса могут служить имена из крорайнских текстов (Casśeye, Acokiśgiya), косвенно отражающих «тохарский» субстрат.

В «тохарском» собственно суффиксу -šk- тоже предшествуют различные суффиксального характера гласные: А warpiśke 'садик' (warpi 'сад', warp 'ограда'). В miñcuśka 'княгиня' (арм. manuk, manč'uk 'мальчик', лит. menkas 'плохой, слабый'), yārgāläśka и.с. (yarp- 'обращать внимание'), yursāska 'малая Ю.' (yursa топоним), lariśka и.с. (lāre yam- 'любить', larauñe 'любовь'), lykaśke/kālyśke 'малый' (А lykāly), serśka 'сестрица' (ser 'сестра'), somśka 'сынок', säsuwiśka, säswaśka, säsuśka 'ребенок' (soy 'сын'). Следовательно, кушанская ономастика имеет ту же структуру, что и приведенные «тохарские» имена: корень + + гласный суффикс + -šk-; она же представлена в хотаносакском.

Языки	Суффиксы		
	-U-šk	-E-šk-	-A-šk-
«Тохарские»	miñcuśka	warpiśke	yursāska
Хотаносакский	ranūska	gvaḥaiśkya	gvarāśkya
Кушанский	Vāžuśka	Kaneška	Kozgaška

Было бы, далее, естественным искать «тохарские» этимологии и для корней. В качестве сугубо предварительного опыта предлагается следующая интерпретация:

Kaneška. kän- AB 'осуществлять', 'осуществляться'. Суффикс -e-, как в nom. pl. прилагательных А wsoke (sg. wsok) 'радостный', śāwe (śāw) 'великий', В ciñcres (+ др. суффикс: sg. ciñcār) 'прелестный'; ср. также герундив I kulypelle В от kulyp- 'требовать', А wlep, wlyepe-

B wlamśke, wlaiśke (ирл. fliuch) 'мягкий', а также абстр. от kän- B knelñe. Значение: 'совершивший, достигший'.

Huveška. Ср. прилагательное B uwe 'ловкий'. H- может быть результатом иранского влияния. Значение: 'ловкий, искусный'.

Važuška, Vazuška и т. п. Ср. A wac 'борьба', waco, wäśo 'борец'. Суффикс -u- — ср. § 2, 8. Значение: 'воинственный, воин'.

Turuška. Так как это родовое имя, его трудно толковать. Возможно, здесь контаминация основы этнонима тюрок или топонима Турфан и A tor B taur 'пыль'. Или это значит 'тройка' (3 царя), ср. A tre, B trai + сварабхакти.

Kozgaška. Ср. A käcke B katkauñe 'радость'. Значение: 'радостный'. Как и в других случаях, диминутивность стерта.

Хотаносакский материал связывает кушанские царские имена с «тохарской» ономастикой. Эта связь была замечена В. В. Ивановым, не привлекавшим, однако, сакских данных.

В каком же отношении друг к другу находятся интерпретация Хеннинга — Бейли и толкование В. В. Иванова, поддерживаемое хотаносакскими фактами?

Между этими двумя объяснениями может быть установлено четыре вида отношений, если исходить из критериев истинности и ложности:

а) Прежде всего, гипотеза Хеннинга — Бейли в ее первоначальном виде может оказаться истинной. Для этого, разумеется, должны быть устранены оставшиеся необъясненными компоненты этимологий.

б) Напротив, справедливым может быть и предположение о «тохарском» происхождении кушанских царских имен и каком-либо сакском диалекте как о посредствующем звене между каким-то центральноазиатским, возможно даже «ультратохарским», источником и кушанским «реципиентом». Достоинством этого варианта объяснения является его некатегорический характер: принятие сакско-тохарского происхождения ни в коей мере не явится доводом в пользу тохарского, сакского или какого-либо иного этноса кушан.

в) Могут оказаться истинными одновременно обе теории. Весьма нередки случаи, когда одно и то же слово имеет две этимологии, совмещенные в силу контаминации, или вследствие наложения народной этимологии, или же по каким-либо иным причинам. Для данной басилеономастической серии весьма вероятно, что имена «тохарского» происхождения были впоследствии переосмыслены применительно к какому-нибудь иранскому языку, в котором -K-ака- > -K'-ка-.

г) Наконец, обе гипотезы могут быть ложными, и имена этих государей могут истолковываться совершенно иначе, посредством данных малоизвестных центральноазиатских языков или, например, на основании греческого языка: тогда Kaneška < καντσκον (ср. русск. Иван Калита) или Huveška < νιετσκος с привлечением для семантического объяснения тотема или иного рода символа свиньи.

Рассмотренное соотношение двух путей толкования имен кушанских царей основывается на критерии истинности — ложности. Привлечение других критериев, например вероятности, значительно усложнило бы картину. Из предложенных четырех комбинаций наибольшая вероятность могла бы быть приписана № 3 и 4.

Имеющиеся в нашем распоряжении данные скудны, толкование неизбежно субъективно, и выводы носят поэтому самый предварительный характер.

[1] W. B. Henning, Surkh-Kotal und Kaniska, LOWG, Bd 115, 1965, Heft 1, стр. 83; H. W. Bailey, Indo-Iranian Studies, II, TPhS 1954, Oxford, 1955, p. 146.

[2] В. В. Иванов, Языковые данные о происхождении кушанской династии и тохарская проблема,— НАА, 1967, № 3, стр. 106—118 (там же исчерпывающая библиография).

[3] H. W. Bailey, Indo-Scythian Studies being... Prolexis to the Book of Zambasta, Cambridge, 1967.

[4] Ср.: Sten Konow, Corpus Inscripitionum Indicorum, vol. II, Introduction.

[5] В. В. Иванов, Тохарская параллель к славянским уменьшительным формам,— «IV Международный съезд славистов. Славянская филология», сб. II, 1958, стр. 59; см. также его другие публикации.

Résumé

§ 1. Pour interpréter l'onomastique des Kouchana, il est utile d'employer les données du Khotanais (kh.). Nous analysons les noms propres suivants: Kaneška, Huveška, Važuška (NB skr. Juška), Turuška (skr., générique des trois précédants), Kozgaška (bactr.)

§ 2. En kh. existent des mots avec un suffixe analogique: hīsūska "poussière" (hīsa "saleté"), ranūska "egratignūre" (ran- "gratter"), hārūska "élévation" (av. harā- "monticule"), gvarāśkya "éloquence" (gver- "raconter"), gvahaiśkya "cuiller" (gvah- "digérer"). Mais -śka<*śa-ka- est impossible; *-śa-ka->-ssai: gyastassi=devaputra, kanthāssai "citadin", bāsīvārāssai=kulaputra.

§ 3. Les suffixes khotanais peuvent être rapprochés aux morphèmes des autres langues indoeuropéennes, cf. vieux-lett. zem-osk- "bas" (<*-ousk-), wus-āsk- "chaque", līdzāšk-i "à côté" et le suffixe très répandu *-isk-.

§ 4. Donc, ces suffixes doivent être considérés comme complexes, contenant un suffixe vocalique et *-sk->*-šk-; ce dernier n'est pas typique pour les langues indo-iraniennes; également, le kh. -šk-<*-štak- (§ 2) est impossible. Probablement, c'est un emprunt "tokharien". Les voyelles longues devant ce suffixe sont à noter.

§ 5. L'origine autochtone de ce suffixe peut être confirmée par les textes provenant de la colonie Khotanaise en Tourfan: tci'mi'śkya "oeil" (tcei'ma id.), tcaśkye = rati (tcar-ka id.), uvīśkya "plaisanterie" (uvī "intelligence"). Le caractère purement mécanique de l'agglutination de ce suffixe révèle sa provenance hétérogène.

§ 6. Une seconde raison en faveur de cette hypothèse. c'est la présence en kh. d'un autre suffixe diminutif "tokharien" — "-l-". Cf. kh. puralaka "fiston" (pura "fils", puraka "un petit"), sīkalaka "jouvenceau" (sīka, sīrka id.), ysuhalaka "chapeau" (ysuhaka id.) — et — "tokh". A lykāly "petit" (B lykaśke d.), A p(u)kolye "amical", B Erkātsole n. pr. (erkatte "méchant").

§ 7. On peut expliquer la formation et le fonctionnement du protosace *-śa-ka->kh.-ssai (§ 2) par l'influence du -šk- "tokharien"; son origine peut être prouvée par la comparaison au suffixe *-śa-van-/*-śaun->kh. -ssaunä/-ṣṣe, cf. mulysdassauna/mulygyasse-kāruṇika (mulysdi "grâce").

§ 8. D'autre part, en "tokharien", le -šk- est précédé par différentes voyelles suffixales: A warpiśke "jardinet" (warpi "jardin", warp "haie"), B miñcuśka "princesse" (arm. manuk, manč'uk "garçon", lith. meñkas "mince, fin") yārpāläśka n.pr. (yarp- "faire attention"), yurṣāṣka "la petite Y" (yurṣa un toponyme), lariśka n.pr. (lāre yam- "aimer", laraune "amour"), lykaśke/kālyśke "petit" (A lykāly), serśka "soeurette" (ser "sœur"), soṃśke "fiston", säsuwiśka, säswaśka, säsuśka "enfant" (soy "fils").

§ 9. L'onomastique des Kouchana a la même structure que les noms "tokhariens" cités: racine+suffixe vocalique+-šk-; cette structure est aussi empruntée au khotanais. C'est pourquoi il est naturel d'y chercher des étymologies "tokhariennes" également pour les racines. Nous croyons qu'il faudrait renoncer catégoriquement à appliquer le terme "tokharien" aux langues A et B, pour éviter des malentendus. Il vaudrait mieux de les nommer "enquiques" ou "enkwiques"; A oṅk B eṅkwe "homme, vir" (cf. hett. antuḫšaš ou lat. inguen).

§ 10. Kaneška. √kän- AB "(se) réaliser, (s)'effectuer". Le suffixe -e- comme au nominatif pl. des adjectifs A wsoke (sg. wsok) "joyeux", śäwe (śäw) "grand", B ciñcres (+un autre suffixe; sg. ciñcär) "charmant", cf. aussi le gérondif I kulypelle B de kulyp- "exiger", A wlep, wlyepe B wlamśke, wlaiśke (irl. fliuch) "mou", et aussi l'abstrait de √kän- B knelñe. Signification: "Le Parfait".

§ 11. Huveška, Cf. l'adjectif B uwe "agil". H- peut être le résultat de l'influence iranienne. Signification: "L'agile".

§ 12. Vazuška, Važuška &c. Cf. A.wac "lutte", waco, wäśo "lutteur". Le suffixe "u" voir §§ 2, 8. Signification "Le Guerrier".

§ 13. Turuška est difficile à interpréter, étant un nom générique. Possible, que c'est une contamination de l'ethnonyme turc ou du toponyme Tourfan et de A tor B taur

"poussière". Ou bien cela signifie "un trois" (3 rois), cf. A tre, B trai avec une anaptyxe.

§ 14. Kozgaška. Cf. A kācke, B katkauña "joie". Signification: "joyeux". Le caractère diminutif est estompé, comme dans d'autre cas.

§ 15. Ces rapprochements, aussi bien que l'analyse du kh. font voir que l'onomastique des Kouchana est plutôt enkwique (c'est à dire "tokharienne") qu'iranienne. Certainement, on ne peut pas nier la possibilité des barbarismes (cf. B. priśka, caiyitiśka) ou la provenance greco-bactrienne de ces noms: e.g. Kaneška < κανίσκου ;"corbeille", cf. Ivan Kalita, grand duc moscovite), Huveška < νιεισκος &c. Mais notre première supposition est plus vraisemblable.

В дискуссии на вечернем заседании 30.IX приняли участие Б. Я. Ставиский (СССР, Москва), Л. Г. Герценберг (СССР, Ленинград), В. А. Лившиц (СССР, Ленинград), В. Г. Луконин (СССР, Ленинград), Г. М. Бонгард-Левин (СССР, Москва).

Б. Я. Ставиский сообщил об условиях находки надписей на Кара-тепе, их характере и числе. Они делятся на две группы: к первой относятся дарственные надписи на глиняных сосудах периода расцвета буддийских святынь Кара-тепе (время Канишки — Васудевы); они написаны «кушанским письмом» на бактрийском языке и индийскими алфавитами кхароштхи и брахми; найдены они в двух буддийских комплексах Кара-тепе, причем в комплексе А встречены надписи с именем Сангхамитры, а в комплексе Б — с именем Буддаширы. Во вторую группу входят надписи-граффити, найденные в пещерах храма комплекса Б. Относятся они ко времени после разрушения буддийских святынь Кара-тепе, что датировано, по-видимому, кушано-сасанидскими монетами и монетой Шапура II.

В своем выступлении Л. Г. Герценберг вновь остановился на вопросе о происхождении кушанских царских имен с суффиксом -šk-. По его мнению, объяснение, предложенное В. Хеннингом и поддержанное В. А. Лившицем, имеет ряд слабостей: 1) долгота гласного, предшествующего -šk-, не находит подтверждения в бактрийском языке; 2) значение, предлагаемое в этом случае для имени Kaniška (ср. др.-инд. Kanisthaka), малоудовлетворительно для царского имени; 3) данная теория непригодна для толкования имени Kozgaška и слов с суффиксом -uška-. Поэтому предпочтительнее положение В. В. Иванова, по которому суффикс -šk- — тохарского происхождения. Л. Г. Герценберг считает, что эта теория, как он пытался показать в своем докладе, находит подтверждение в фактах хотаносакского языка, представляющих собой связующее звено между соответствующими данными кушанского и тохарского. Дальнейшие материалы для решения этого вопроса можно ожидать по мере обнаружения новых памятников бактрийского языка. Проводимая В. С. Соколовой систематическая реконструкция фонетики и морфологии ряда восточноиранских языков должна пролить дополнительный свет на эту проблему, особенно когда круг анализируемых источников расширится и будут привлечены данные языков пушту, ормури, парачи.

В связи с положениями, выдвинутыми в докладе Я. Харматты, В. Г. Луконин указал, что, по его мнению, обнаруженная в Кара-тепе сасанидская надпись с датой относится к 61 г. царствования Шапура II, т. е. к 370 г. н. э. В таком случае все события получают иную датировку. Если в бактрийских надписях упомянуты кушано-сасанидские владетели, то мы знаем время их правления в кушанских землях по их монетам. Это также заставляет нас отказаться от дат, предложенных Я. Харматтой.

SUMMARISED RECORD OF DISCUSSION

Evening session, September 30. Taking part in the discussion were B.Y. Stavisky (Moscow, U.S.S.R.), L.G. Gertsenberg (Leningrad, U.S.S.R.), B.A. Livshitz (Leningrad, U.S.S.R.), V.G. Lukonin (Leningrad, U.S.S.R.), G.M. Bongard-Levin (Moscow, U.S.S.R.).

B.Y. Stavisky gave the meeting the details of the finds at Kara Tepe their nature and number. The inscriptions fall into two groups, the first being votive inscriptions on pottery of the Kanishka-Vasudeva period, when the Buddhist sanctuary at Kara Tepe was in its heyday. They are written in the Bactrian language with "Kushan characters" or in the Indian scripts of Kharoshthi and Brahmi. They come from two Buddhist complexes at Kara Tepe. Complex A yielded inscriptions bearing the name of Sanghamitra, and Complex B those with the name of Buddhashira. The second group includes graffiti inscriptions found in the caves of the temple of Complex B. These pertain to a period following the destruction of the Buddhist sanctuaries at Kara Tepe; they may be dated by the Kushano-Sassanian coins and coins of Shapur II.

In his remarks L.G. Gertsenberg once again went into the origin of the Kushan kings' names having the *-šk-* suffix. He ventured the opinion that the explanation given by W. Henning and supported by V.A. Livshitz suffered from a number of defects: (1) the length of the vowel preceding *-šk-* had no basis in the Bactrian language; (2) the meaning with which the name *Kaniška* (see the Old Indian Kanisthaka) was thereby endowed, was not very satisfactory for a king's name; (3) their theory did not explain the name *Kozgaška* or words with the suffix *-uška-*. L.G. Gertsenberg, therefore, expressed his preference for the theory of V.V. Ivanov stating that the suffix *-šk-* was of Tokharian origin. He argued, as before in his paper on the subject, that Ivanov's hypothesis was confirmed by the material of the Khotanese-Saka language, which represents a connecting link between corresponding Kushan and Tokharian linguistic phenomena. The solution of the problem may be expected to forge ahead as new records in the Bactrian language are brought to light. The systematic reconstruction of the phonetics and morphology of a number of East Iranian languages on which V.V. Sokolova is working should also shed additional light on the problem, especially when the scope of the analysed sources is extended and data accumulated from the Pashto, Ormuri and Parachi languages.

With respect to the principles formulated in the paper by J. Harmatta, V.G. Lukonin took the floor to say that he thought the dated Sassanian inscription from Kara Tepe pertained to the year 61 of Shapur II's reign, or A.D. 370. If that were so, the dating of all other events would have to be reconsidered. If the Bactrian inscriptions refer to the Kushano-Sassanian rulers, we know when they ruled over the Kushan lands from their coins. That also makes us reject the chronology advocated by J. Harmatta.

Предисловие 5

Часть I. Информационные материалы

1. Информационный документ 11
2. Заключительный доклад 16
3. Рабочая программа 36

Часть II. Открытие конференции

1. Приветствия и выступления 49
2. Кушанская эпоха и мировая цивилизация (доклад Б. Г. Гафурова) . 61

Часть III. Доклады и сообщения на пленарных заседаниях и дискуссии

Итоги изучения и общие проблемы кушанской эпохи 83

М. С. Асимов. Наука Средней Азии кушанской эпохи и пути ее изучения . . . 83
Б. Тхапар. Кушанская цивилизация в Индии 90
А. Дани, Ф. Хан. Кушанская цивилизация в Пакистане 95
Ш. Мустаминди. Новые раскопки в Хадде 107
А. Дехкан. Взаимоотношения кушан с Парфянской державой 113
Я. Г. Гулямов. Кушанское царство и древняя ирригация Средней Азии . . . 118
К. Оразалиев. Изучение кушанской эпохи в Киргизии 123
Д. Фаченна. Работы итальянской археологической миссии в Пакистане . . . 126
Т. Хигути. Работы археологической миссии Университета в Киото по исследованию кушанских памятников 177
Обсуждение докладов 180

Проблемы этногенеза 182

Б. Пури. Об этногенезе кушан 182
А. М. Мандельштам. Происхождение и ранняя история кушан в свете археологических данных 190
Ю. А. Зуев. Юечжи и кушаны в свете китайских источников 198
О. В. Обельченко. Курганные могильники эпохи кушан в Бухарском оазисе . . 202
Т. Тот. О сарматском этапе этногенеза древних венгров 210
В. В. Гинзбург. Антропологические данные к вопросу об этногенезе населения Среднеазиатского междуречья в кушанскую эпоху 219
В. Я. Зезенкова. Некоторые краниологические материалы кушанского времени в Средней Азии 226
Т. П. Кияткина. Погребения кочевников кушанского времени на правобережье Амударьи 237
Обсуждение докладов 244

Проблемы кушанской хронологии 246

Д. Мак Дауэл. Монеты «безымянного царя» и хронология кушан 246
К. Эноки. Ше, наместник юечжей (к хронологии кушан) 265
Б. И. Вайнберг. Археологические материалы из Хорезма в связи с проблемой кушанской хронологии 275
А. Симонетта. Индо-парфянские монеты и их значение для кушанской хронологии 283

Р. Гюнтер (при участии Ф. Альтхайма). Некоторые заметки по кушанской хронологии 289
Е. В. Зеймаль. Начальная дата Канишки — 278 г. н. э. 292
В. Г. Луконин. Завоевания Сасанидов на Востоке и проблема кушанской абсолютной хронологии 302
Обсуждение докладов 308

Проблемы языка и письменности 313
В. А. Лившиц. Кушаны: письменность и язык 313
А. Хабиби. Словоразделители в греческом письме кушан с территории Афганистана 322
Я. Харматта. Бактрийские надписи Кара-тепе 328
Локеш Чандра. Надпись на камне Кулуты из Матхуры 334

И. М. Оранский. К имени бактрийского (?) вождя Κατάνης (IV в. до н. э.) . . 335
Л. Г. Герценберг Кушанский и сакский 344
Обсуждение докладов 350

CONTENTS

Page

Introduction 6

Part I. Information Documents

1. Information Document 13
2. Final Report 26
3. Working Programme 41

Part II. Opening of the Conference

1. Greetings and Addresses 49
2. Kushan Civilisation and World Culture (report by B.G. Gafurov) . . 71

Part III. Papers, Communications, Discussions

Results of Kushan Studies and General Problems of the Kushan Period 83

M. Asimov—Central Asian Science in the Kushan Period and Methods of Its Study 83
B. Thapar—The Kushan Civilisation in India: An Appraisal of the Component Elements 90
A. Dani, F. Khan—Kushan Civilisation in Pakistan 95
Ch. Mustamindy—Les Nouvelles Fouilles de Hadda 107
A. Dehkan—The Relationship of the Kushan and the Parthian Empire 113
Y. Gulyamov—Irrigation in Central Asia in the Kushan Period 118
K. Orazaliev—Studies of the Kushan Period in Kirghizia 123
D. Faccenna—Excavations of the Italian Archaeological Mission (IsMEO) in Pakistan: Some Problems of Gandharan Art and Architecture 126
T. Higuchi—Kyoto University Mission's Work in the Kushan Area 177
Summarised Record of Discussion 180

Origin and Ethnic History 182

B. Puri—The Nationality of the Kushans 182
A. Mandelshtam—Archaeological Data on the Origin and Early History of the Kushans 190
Y. Zuev—Chinese Sources on the Yüeh-Chih and the Kushans 198
O. Obelchenko—Kurgan Burial Sites of the Kushan Epoch in the Bukhara Oasis 202
T. Tóth—On the Sarmatian Phase in the Genesis of Proto-Hungarians . . . 210
V. Ginsburg—Anthropological Data on the Ethnic Origin of the Central Asian Interfluvial Area Population in the Kushan Epoch 219
V. Zezenkova—Some Craniological Material of the Kushan Preiod in Central Asia 226
T. Kiyatkina—Burials of Nomads of the Kushan Period East of the Amu Darya 237
Summarised Record of Discussion 244

Kushan Chronology 246

D. Mac Dowall—Implications for Kushan Chronology of the Numismatic Context of the Nameless King 246
K. Enoki—Hsieh, Viceroy of the Yüeh-chih (A Contribution to the Chronology of the Kushans) 265
B. Vainberg—Archaeological Materials from Khorezm and the Problem of Kushan Chronology 275

A. Simonetta—The Indo-Parthian Coinage and Its Significance in the Chronology of the Kushans 283
R. Günther (in cooperation with F. Altheim)—Some Remarks on the Chronology of the Kushan Empire 289
E. Zeymal—278 A.D.: The Date of Kanishka 292
V. Lukonin—Sassanian Conquests in the East of Iran and the Problem of Kushan Chronology 302
Summarised Record of Discussion 310

Language and Writing 313

V. Livshitz—The Kushans: Writing and Language 313
A. Habibi—Word Dividers in the Greek Script of the Kushan Period of Afghanistan 322
J. Harmatta—The Bactrian Inscriptions at Kara Tepe 328
Lokesh Chandra—Stone Inscription of Kuluta from Mathura 334

I. Oransky—Analysis of the Name of the Bactrian (?) Leader Κατάνης (4th Century B.C.) 339
L. Herzenberg—La Langue des Kuchana et le Khotanais 344
Summarised Record of Discussion 351

ЦЕНТРАЛЬНАЯ АЗИЯ В КУШАНСКУЮ ЭПОХУ

Том I

Утверждено к печати
Институтом востоковедения
Академии наук СССР

Редактор *Е. Я. Бессмертная*
Художественный редактор *Э. Л. Эрман*
Художник *И. Р. Бескин*
Технический редактор *С. В. Цветкова*
Корректор *Н. Б. Осягина*

Сдано в набор 5/III 1973 г.
Подписано к печати 13/II 1974 г.
А-06535. Формат 70×108¹/₁₆ Бум. № 1
Печ. л. 22,25 + 2 вкл. 0,5 п. л. Усл. п. л. 31,85
Уч.-изд. л. 29,13 Тираж 2300 экз. Изд. № 2802
Зак. № 553. Цена 2 р. 52 к.

Главная редакция восточной литературы
издательства «Наука»
Москва, Центр, Армянский пер., 2

Набрано в московской типографии № 13
Союзполиграфпрома при Государственном комитете
Совета Министров СССР
по делам издательств,
полиграфии и книжной торговли.

107005, Москва, Б-5, Денисовский пер., 30

Отпечатано в 3-й типографии издательства «Наука»
Москва, К-45, Б. Кисельный пер., 4